氣壓缸
ø6, ø10, ø16

New

RoHS

追加安裝件

兩側腳架

桿側法蘭

附兩側凸台

4種類 ➡ 7種類

New ø6為 3種類 ➡ 6種類

氣壓缸安裝自由度提高

追加設定附凸台蓋端蓋

磁簧開關 容易微調整

只需鬆動磁簧開關的附屬螺絲，即可微調整開關的位置。

開關托架為透明化設計 提昇了指示燈的辨視性

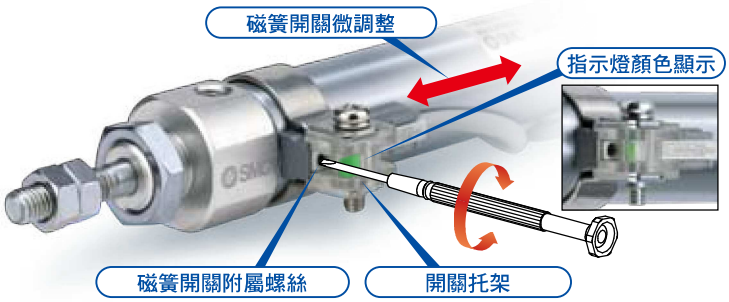

ø6的蓋端蓋的 配管孔位置 追加徑方向90°

配管自由度提升

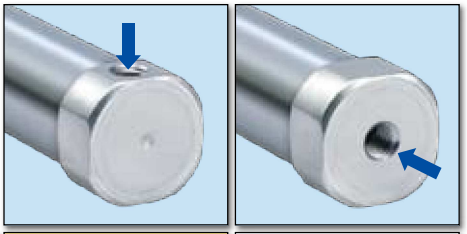

New ø6	●	○
ø10	○	○
ø16	○	○

CJ2 Series

SMC

CAT.TS20-226D

桿前端金具、搖擺座固定金具的型號已設定完成。

省去分別訂購氣缸和金具的時間。

註）安裝金具同包裝出貨。

例）CDJ2D16-50Z- **N** **W** -M9BW-B

搖擺座固定金具

無記號	無金具
N	搖擺固定金具同包裝

※只限CJ2D（2山搖擺型）
※ø6除外

N：搖擺座固定金具和搖擺的組件

桿前端金具

無記號	無金具
V	1山肘節接頭
W	2山肘節接頭
T	桿前端帽蓋（平型）
U	桿前端帽蓋（圓型）

※ø6的V, W除外

附桿前端金具

V：1山肘節接頭

W：2山肘節接頭

桿前端帽蓋

T：平型

U：圓型

豐富的安裝支持金具

- 可根據設置情況選擇適合的安裝連接方式
- 安裝自由度高

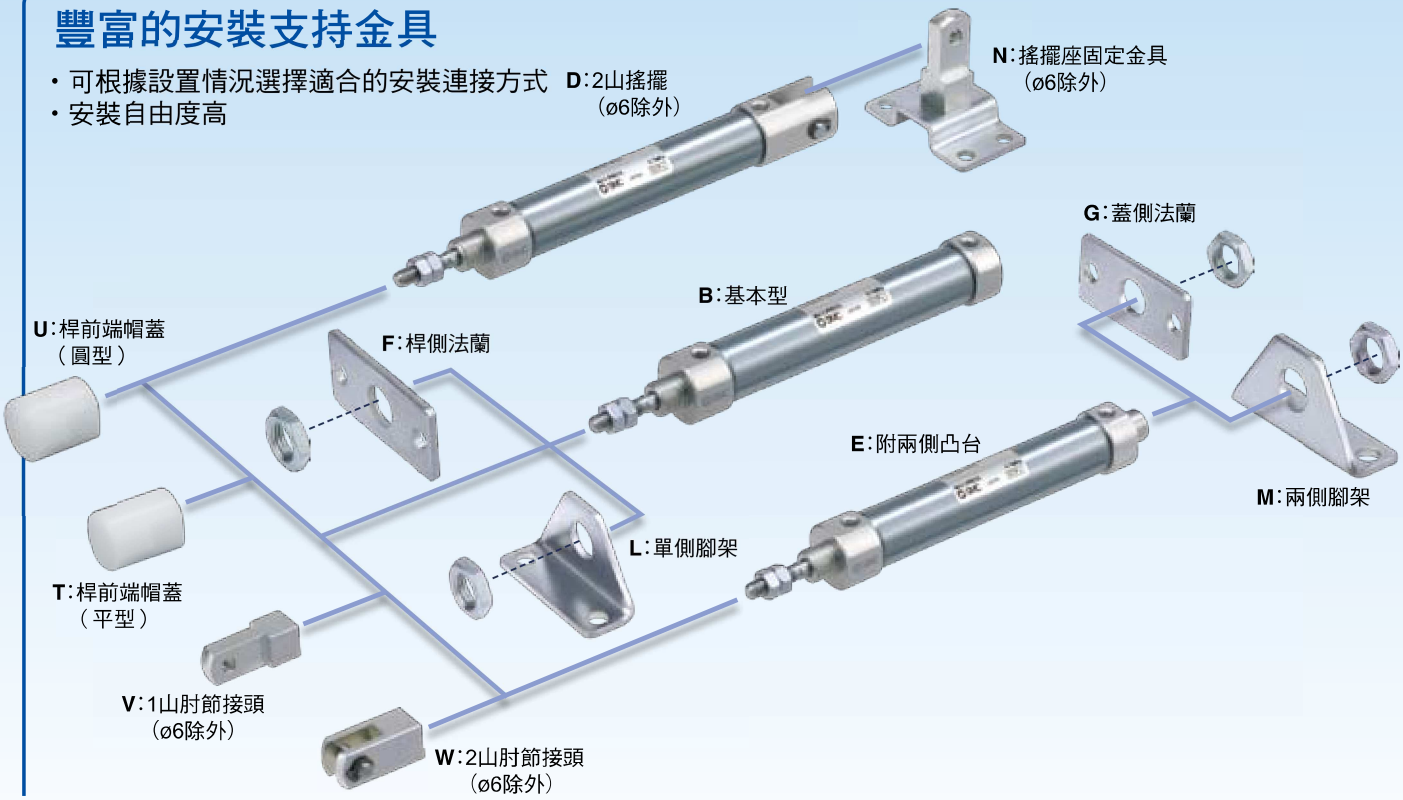

小型磁簧開關2種類的安裝方式

●綁帶安裝型

●軌道安裝型

軌道安裝可用同一型式,另外訂購對應。

追加設定耐水性小型磁簧開關

●無接點磁簧開關D-M9□A（V）型

可對應導線縱出線型

綁帶安裝型

軌道安裝型
※ø6除外

蓋端蓋

配備4種類的蓋端蓋形狀。

基本	2山搖擺
	（ø6除外）
軸方向配管	附凸台

不使用對環境有害的物質

規格・外形尺寸和既有品一樣

磁簧開關位置容易微調整

不必鬆開磁簧開關安裝綁帶,只需鬆開磁簧開關附屬螺絲,即可對設定位置進行微調整。
增加既有的磁簧開關安裝綁帶鬆開調整方式,使得作業性提昇。

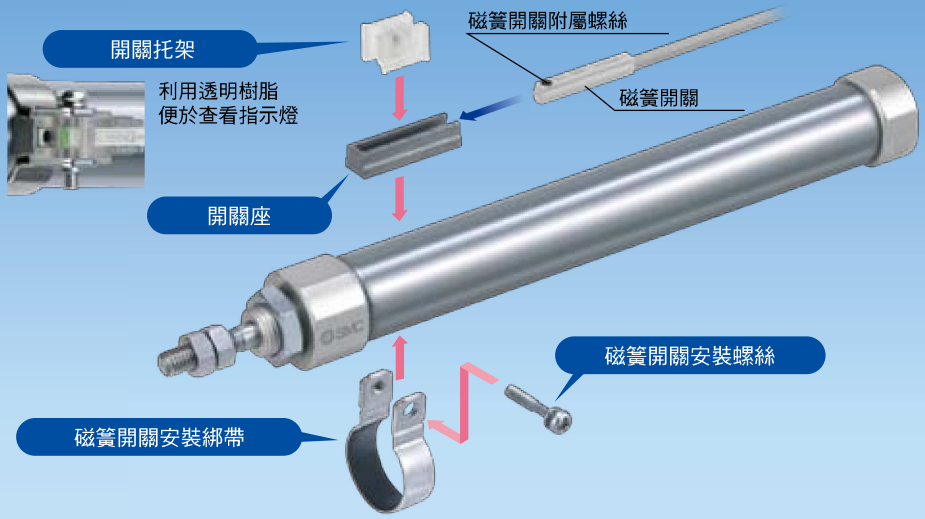

行程組合變化

氣缸內徑(mm)	標準行程 15	30	45	60	75	100	125	150	175	200
6	●	●	●	●						
10	●	●	●	●	●	●	●	●		
16	●	●	●	●	●	●	●	●	●	●

系列組合變化

系列	作動方式	型式	氣缸內徑(mm) 6	10	16	組合變化 磁石內藏	空氣緩衝	頁次
標準型 CJ2	複動	單桿	●	●	●	●	●	P.5
	複動	雙桿	●	●	●	●	●	P.23
	單動	單桿(推·拉)	●	●	●	●		P.30
止迴轉型 CJ2K-Z	複動	單桿		●	●	●		P.47
	單動	單桿(推·拉)		●	●	●		P.54
調速閥內藏型 CJ2Z-Z	複動	單桿		●	●	●		P.66
	複動	雙桿		●	●	●		P.73
直接安裝型 CJ2R-Z	複動	單桿		●	●	●		P.78
	單動	單桿(推·拉)		●	●	●		P.82
止迴轉直接安裝 CJ2RK-Z	複動	單桿		●	●	●		P.86
	單動	單桿(推·拉)		●	●	●		P.89
端點鎖定氣壓缸 CBJ2	複動	單桿			●	●		P.93
平順氣壓缸 CJ2Y-Z	複動	單桿		●	●	●		CAT.S20-235
低速氣壓缸 CJ2X-Z	複動	單桿		●	●	●		CAT.S20-235

※關於端點鎖定氣壓缸為原來的形狀。 ※關於無塵室系列的詳細,請參照WEB目錄。
※空氣緩衝只限ø10, ø16。

標準品與訂製品規格的組合

CJ2 Series

●：標準對應
◎：訂製品對應
○：特注品對應(詳細請洽本公司。)
—：不可製作

系列			CJ2（標準型）				CJ2K（止迴轉型）			
作動方式／型式			複動		單動		複動	單動		
			單桿	雙桿	單桿／推出	單桿／拉回	單桿	單桿／推出	單桿／拉回	
頁次			P.5	P.23	P.30		P.47	P.54		
記號	規格	適用內徑	ø6~ø16				ø10, ø16			
標準	標準品	ø6~ø16	●	●	●	●	●	●	●	
D	磁石內藏型		●	●	●	●	●	●	●	
CJ2□-□A	空氣緩衝	ø10, ø16	●	●	—	—	—	—	—	
10-, 11-	無塵室系列註1）	ø6~ø16	●	●註10）	○	○	—	—	—	
25A-	銅(Cu)・鋅(Zn)不使用註6）	ø10, ø16	●	○	○	○	○	○	○	
XB6	耐熱氣壓缸(—10~150℃)註3）註4）	ø6~ø16	◎	◎	○	○	○	○	○	
XB7	耐寒氣壓缸(—40~70℃)註3）註4）		◎	◎	○	○	○	○	○	
XB9	低速氣壓缸(10~50mm/s)註4）		◎	—	—	—	—	—	—	
XB13	低速氣壓缸(5~50mm/s)	ø6	◎	—	—	—	—	—	—	
XC3	配管孔位置關係特殊註2）註4）	ø6~ø16	◎	○	—	—	◎	—	—	
XC8	可變行程氣壓缸／推出調整型註4）	ø10, ø16	◎	—	○	○	○	○	○	
XC9	可變行程氣壓缸／拉回調整型註4）		◎	—	○	—	◎	○	—	
XC10	雙行程氣壓缸／雙桿型註4）		◎	—	○	○	◎	○	○	
XC11	雙行程氣壓缸／單桿型註4）		◎	—	—	—	○	—	—	
XC22	密封圈類氟素橡膠註4）	ø6~ø16	◎	◎	◎	◎	◎	○	○	
XC51	附軟管接頭		◎	◎	◎	◎	◎	◎	◎	
XC85	食品機械用潤滑脂規格	ø10, ø16	◎	◎	◎	◎	◎	◎	◎	
X446	PTFE潤滑脂		◎	◎	◎	◎	◎	◎	◎	
X773	短間距安裝	ø6	—	—	◎	—	—	—	—	

註1）安裝支持型式：搖擺型不可對應。磁簧開關只限綁帶安裝型。
註2）磁簧開關，只限綁帶安裝型。
註3）附磁簧開關，不可對應。
註4）空氣緩衝，不可對應。
註5）平順氣壓缸、低速氣壓缸的詳細內容，請參照網頁WEB目錄或目錄S20-235。
註6）詳細內容，請參照網頁WEB目錄。
註7）既有的形狀。
註8）只限蓋側鎖定。
註9）只限桿側鎖定。
註10）只限ø10、ø16。
註11）銅系・氟素系不可[20-]，標準品既可對應。

	CJ2Z（調速閥內藏型）		CJ2R（直接安裝型）			CJ2RK（止迴轉直接安裝型）			CBJ2（附端點鎖定）註7）	CJ2Y註5）平順氣壓缸	CJ2X註5）低速氣壓缸	
	複動		複動	單動		複動	單動		複動	複動	複動	
	單桿	雙桿	單桿	單桿／推出	單桿／拉回	單桿	單桿／推出	單桿／拉回	單桿	單桿	單桿	
	P.66	P.73	P.78	P.82		P.86	P.89		P.93	—	—	
	ø10, ø16								ø16	ø10, ø16	ø10, ø16	記號
	●	●	●	●	●	●	●	●	●	●	●	標準
	●	●	●	●	●	●	●	●	●	●	●	D
	—	—	○	—	—	—	—	—	—	—	—	CJ2□-□A
	—	—	●	○	○	—	—	—	○註8）	—	—	10-, 11-
	○	○	○	○	○	○	○	○	○	○	○	25A-
	○	○	○	○	○	○	○	○	○	—	—	XB6
	○	○	○	○	○	○	○	○	—	—	—	XB7
	—	—	—	—	—	—	—	—	○	—	—	XB9
	—	—	—	—	—	—	—	—	—	—	—	XB13
	—	—	○	—	—	○	—	—	○	◎	○	XC3
	○	—	○	○	○	○	○	○	—	—	—	XC8
	—	—	◎	○	—	◎	○	—	○註9）	◎	—	XC9
	○	—	○	○	○	○	○	○	○	○	—	XC10
	—	—	○	—	—	○	—	—	○註9）	—	—	XC11
	○	○	◎	○	○	○	○	○	○	—	—	XC22
	◎	◎	◎	◎	◎	◎	◎	◎	—	—	—	XC51
	◎	◎	◎	◎	◎	◎	◎	◎	—	—	—	XC85
	◎	◎	◎	◎	◎	◎	◎	◎	—	—	—	X446
	—	—	—	—	—	—	—	—	—	—	—	X773

氣壓缸／標準型：複動・單桿

CJ2 Series

ø6, ø10, ø16

RoHS

型號表示方法

CJ2 B 16 – 60 A □ Z – □ □ – □□□□

附磁簧開關 CDJ2 B 16 – 60 A □ Z – □ □ – M9BW □ – B – □□□□

附磁簧開關
（磁石內藏）

安裝支持型式

B	基本型
E	兩側附凸台
D	2山搖擺型
L	單側腳架型
M	兩側腳架型
F	桿側法蘭型
G	蓋側法蘭型

※腳架、法蘭金具同包裝出貨。
※2山搖擺只限ø10, ø16

氣缸內徑

6	6mm
10	10mm
16	16mm

氣壓缸標準行程（mm）
關於標準行程，請參照P.6。

緩衝

無記號	橡膠緩衝
A	空氣緩衝

※ø6只對應橡膠緩衝

蓋端蓋配管孔位置

無記號	徑向90°	
R	軸方向	

※2山搖擺型僅徑向90°
※兩側附凸台僅徑向90°

搖擺座固定金具

無記號	無金具
N	搖擺座固定金具同包裝

※只限CJ2D（2山搖擺型）
※搖擺座固定金具同包裝出貨。
※ø6除外。

桿前端金具

無記號	無金具
V	1山肘節接頭
W	2山肘節接頭
T	桿前端帽蓋（平型）
U	桿前端帽蓋（圓型）

※桿前端金具同包裝出貨。
※1山肘節接頭上的肘節接頭用插銷沒有同包裝。
※ø6肘節接頭除外。

磁簧開關的種類

無記號	無磁簧開關

※適用磁簧開關型號請參照下表選定。

磁簧開關安裝型態

A	軌道安裝
B	綁帶安裝

※軌道安裝型的場合，軌道上磁簧開關2個分的螺絲、螺帽為附件。
※磁簧開關安裝金具請參照P.107。
※ø6只有綁帶安裝

磁簧開關追記號

無記號	附2個
S	附1個
n	附n個

訂製品規格
詳細請參照P.6。

★磁石內藏無磁簧開關時，磁簧開關安裝型態（A或B）記入。

※氣壓缸組合的表示方法（訂購例），請參照P.6。

適用磁簧開關 / 磁簧開關單體的詳細規格，請參照網頁WEB目錄或Best Pneumatics No.②。

種類	特殊功能	導線出線方式	指示燈	配線（輸出）	負荷電壓 DC	負荷電壓 AC	磁簧開關型號 綁帶安裝 縱出線	綁帶安裝 橫出線	軌道安裝 縱出線	軌道安裝 橫出線	導線長度（m） 0.5（無記號）	1（M）	3（L）	5（Z）	無（N）	附接頭纜線	適用負荷	
無接點磁簧開關	——	直接出線	有	3線（NPN）	5V,12V	—	M9NV	M9N	M9NV	M9N	●	●	●	○	—	○	IC迴路	繼電器、PLC
				3線（PNP）			M9PV	M9P	M9PV	M9P	●	●	●	○	—	○		
				2線	12V		M9BV	M9B	M9BV	M9B	●	●	●	○	—	○	—	
		插座					—	H7C	J79C	—	●	—	●	●	●	—		
	診斷顯示（2色顯示）	直接出線		3線（NPN）	5V,12V		M9NWV	M9NW	M9NWV	M9NW	●	●	●	○	—	○	IC迴路	
				3線（PNP）			M9PWV	M9PW	M9PWV	M9PW	●	●	●	○	—	○		
				2線	12V		M9BWV	M9BW	M9BWV	M9BW	●	●	●	○	—	○	—	
	耐水性向上品（2色顯示）			3線（NPN）	5V,12V		※1M9NAV	※1M9NA	※1M9NAV	※1M9NA	○	○	●	○	—	○	IC迴路	
				3線（PNP）			※1M9PAV	※1M9PA	※1M9PAV	※1M9PA	○	○	●	○	—	○		
				2線	12V		※1M9BAV	※1M9BA	※1M9BAV	※1M9BA	○	○	●	○	—	○	—	
	附診斷輸出（2色顯示）			4線（NPN）	5V,12V		—	H7NF	—	F79F	●	—	●	○	—	○	IC迴路	
有接點磁簧開關	——	直接出線	有	3線（NPN相當）	—	5V	—	A96V	A96	A96V	A96	●	—	●	—	—	—	IC迴路	—
				2線		—	200V	—	—	A72	A72H	●	—	●	—	—	—	—	繼電器、PLC
					24V	12V	100V	※2A93V	A93	※2A93V	A93	●	●	●	●	—	—		
			無				100V以下	A90V	A90	A90V	A90	●	—	●	—	—	—	IC迴路	
			有				—	—	C73C	A73C	—	●	—	●	●	●	—	—	
		插座	無				24V以下	—	C80C	A80C	—	●	—	●	●	●	—	IC迴路	
	診斷顯示（2色顯示）	直接出線	有			—	—	—	—	A79W	—	●	—	●	—	—	—	—	

※1 耐水性向上型的磁簧開關，可安裝在上記型式產品上，但產品的耐水性能沒有保證。
關於上述型號的耐水性向上產品，請與本公司確認。
※2 導線長度1m型式，只對應D-A93。

※導線長度記號
0.5m……無記號（例）M9NW
1m…… M（例）M9NWM
3m…… L（例）M9NWL
5m…… Z（例）M9NWZ
無…… N（例）H7CN

※上述機種以外的適用磁簧開關的詳細內容，請參照P.108。
※附接頭纜線附磁簧開關的詳細內容，請參照網頁WEB目錄或Best Pneumatics No.②。
※○記號的無接點磁簧開關為接單生產。
※D-A9□□, M9□□□, A7□□, A80□, F7□□, J7□□型磁簧開關為同包裝出貨（未組裝）。（但綁帶安裝的場合，僅磁簧開關安裝金具組裝出貨。）

JIS記號
橡膠緩衝　　空氣緩衝

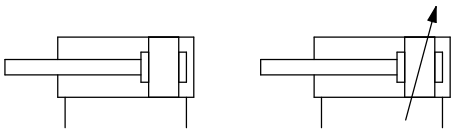

規格

氣缸內徑(mm)		6	10	16
作動方式		複動單桿		
使用流體		空氣		
保証耐壓力		1MPa		
最高使用壓力		0.7MPa		
最低使用壓力	橡膠緩衝	0.12MPa	0.06MPa	
	空氣緩衝	—	0.1MPa	
周圍溫度及使用流體溫度		無磁簧開關:－10℃~70℃ 附磁簧開關:－10℃~60℃(但不結冰)		
緩衝		橡膠緩衝	橡膠緩衝 / 空氣緩衝	
給油		不要(無給油)		
使用活塞速度	橡膠緩衝	50~750mm/s		
	空氣緩衝	—	50~1000mm/s	
容許運動能量	橡膠緩衝	0.012J	0.035J	0.090J
	空氣緩衝(有效緩衝長度)	—	0.07J (9.4mm)	0.18J (9.4mm)
行程長度的容許差		+1.0 0		

標準行程表

(mm)

氣缸內徑	標準行程	最大製作可能行程
6	15、30、45、60	200
10	15、30、45、60、75、100、125、150	400
16	15、30、45、60、75、100、125、150、175、200	400

※每1mm的中間行程也可製作(不使用墊片)。接單生產。
※依使用方法,使用可能的行程需要確認的情形。詳細請參照網頁網頁WEB目錄或Best Pneumatics No.②前附部「氣壓缸的機種選定步驟」。另外,超過標準行程時,依撓曲等有無法符合規格的情形,請注意。

安裝支持型式及附屬品 / 型號·外形尺寸詳細請參照P.22。

●…產品上附屬　○…可用於氣壓缸型號表示方法訂購

安裝支持型式		基本型	腳架	法蘭	2山※搖擺	2山搖擺(含T金具)
標準裝備	安裝用螺帽	●	●	●	—	—
	桿前端螺帽	●	●	●	●	●
	搖擺用插銷	—	—	—	●	●
選配	1山肘節接頭	○	○	○	○	○
	2山肘節接頭※	○	○	○	○	○
	桿前端帽蓋(平型·圓型)	○	○	○	○	○
	T金具	—	—	—	○	●

※2山搖擺及2山肘節接頭、插銷、扣環同包裝。
※2山搖擺只限ø10, ø16

安裝支持金具 / 零件型號

安裝支持金具	氣缸內徑(mm)		
	6	10	16
腳架金具	CJ-L006C	CJ-L010C	CJ-L016C
法蘭金具	CJ-F006C	CJ-F010C	CJ-F016C
T金具※	—	CJ-T010C	CJ-T016C

※T金具只適用2山搖擺型(D)。

關於附磁簧開關的規格,請參照P.101~108。

- 磁簧開關適當安裝位置
(行程端點檢出時)及安裝高度
- 磁簧開關安裝可能最小行程
- 動作範圍
- 磁簧開關安裝金具 / 零件型號

防結露管
IDK Series

小口徑 / 短行程的驅動器高頻作動時,依條件配管內有冷凝(水滴)發生的情形。
只要對驅動器配管,可防止冷凝的發生。詳細請參照WEB目錄IDK Series。

Order Made 訂製品規格
(詳細請參照P.111~120。)

表示記號	規格 / 內容	
-XA□	桿前端形狀變更	
-XB6	耐熱氣壓缸(－10~150℃)	※附開關&附空氣緩衝不可
-XB7	耐寒氣壓缸(－40~70℃)	※附開關&附空氣緩衝不可
-XB9	低速氣壓缸(10~50mm/s)	※附空氣緩衝不可
-XB13註)	低速氣壓缸(5~50mm/s)	※附空氣緩衝不可
-XC3	配管孔位置關係特殊	※附空氣緩衝不可
-XC8	可變行程氣壓缸 / 推出調整型	
-XC9	可變行程氣壓缸 / 拉回調整型	
-XC10	雙行程氣壓缸 / 雙桿型	
-XC11	雙行程氣壓缸 / 單桿型	
-XC22	密封圈類氟素橡膠	※附空氣緩衝不可
-XC51	附軟管接頭	
-XC85	食品機械用潤滑脂規格	
-X446	PTFE潤滑脂	
-X773註)	短間距安裝	

註)只限ø6

氣壓缸組合的表示方法(訂購例)

氣壓缸型號:CDJ2D16-60Z-NW-M9BW-B

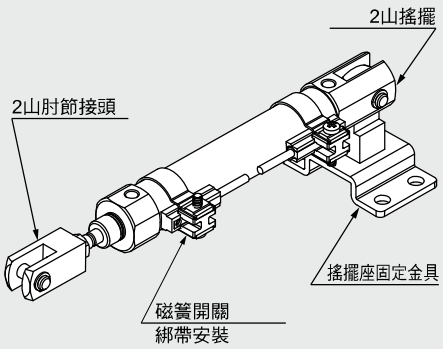

安裝支持型式　D:2山搖擺
搖擺座固定金具　N:有
桿前端金具 W:2山肘節接頭
磁簧開關 D-M9BW:附2個
磁簧開關安裝型態　B:綁帶安裝

※搖擺座固定金具、2山肘節接頭、磁簧開關同包裝出貨。

※ø6除外

質量表

（g）

氣缸內徑(mm)		橡膠緩衝			空氣緩衝	
		6	10	16	10	16
基準質量（0行程時）	基本型	20	22	46	39	66
	軸方向配管	17	22	46	39	66
	2山搖擺(含搖擺插銷)	—	24	54	43	74
	蓋側附凸台	20	23	48	40	68
每15行程增加質量		2	4	7	4	7
安裝支持金具質量	單側腳架	8	8	25	8	25
	兩側腳架	16	16	50	16	50
	桿側法蘭	5	5	13	5	13
	蓋側法蘭	5	5	13	5	13
附屬金具	1山肘節接頭	—	17	23	17	23
	2山肘節接頭（含肘節插銷）	—	25	21	25	21
	桿前端帽蓋(平型)	1	1	2	1	2
	桿前端帽蓋(圓型)	1	1	2	1	2
	T金具	—	32	50	32	50

※基準質量含安裝用螺帽、桿前端螺帽。
註）2山搖擺不含安裝用螺帽。
計算方法
例）**CJ2L10-45Z**
- 基準質量……22(ø10)
- 增加質量……4/15行程
- 氣壓缸行程……45行程
- 安裝支持金具質量……8(軸方向腳架型)

22＋4/15×45＋8＝**42g**

⚠ 產品個別注意事項

使用請參照P.121。

無塵室系列氣壓缸

10-CJ2 [安裝支持型式] **6 / 10 / 16 –** [行程] [蓋端蓋 配管孔位置] **Z**

• 無塵室系列

驅動器的桿部為2重密封圈構造，利用溢流孔將桿部洩漏的空氣排至無塵室外，可在無塵室內使用的氣壓缸。

規格

作動方式		複動單桿
氣缸內徑(mm)		6、10、16
最高使用壓力		0.7MPa
最低使用壓力	ø6	0.14MPa
	ø10 ø16	0.08MPa
緩衝		橡膠緩衝 / 空氣緩衝
標準行程(mm)		標準型相同(P.6參照)
磁簧開關		可安裝(綁帶安裝型)
安裝支持型式		基本型、兩側附凸台※、單側 / 兩側腳架型※、桿側 / 蓋側法蘭型※

※只限ø10、ø16。

構造圖

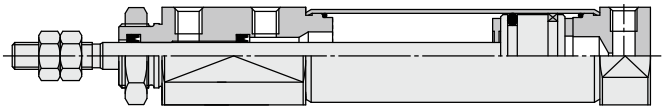

※上圖所示為ø16用。

無塵室系列的詳細規格，請參照空氣壓無塵室系列(網頁WEB目錄)。

低速氣壓缸

CJ2 X [安裝支持型式] **10 / 16 –** [行程] [蓋端蓋 配管孔位置] **Z**

• 低速氣壓缸

即使低速，抖動極低平滑作動。
長時間放置後也可飛奔極小平滑的啟動。

外形尺寸同複動型單桿。

規格

作動方式		複動單桿
氣缸內徑(mm)		10、16
使用流體		空氣
保証耐壓力		1.05MPa
最高使用壓力		0.7MPa
最低使用壓力		0.06MPa
周圍溫度及使用流體溫度		無磁簧開關:－10~70℃（但不結冰） 附磁簧開關:－10~60℃
緩衝		橡膠緩衝(標準裝備)
給油		不可(無給油)
行程長度的容許差		$^{+1.0}_{0}$
使用活塞速度		1~300mm/s
容許運動能量	ø10	0.035J
	ø16	0.090J

詳細請參照網頁WEB目錄或目錄S20-235。

構造圖(無法拆解)

ø6
橡膠緩衝

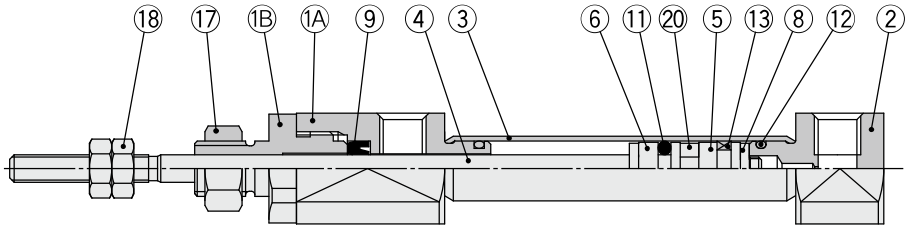

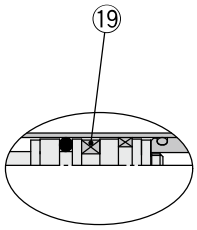

附磁簧開關的場合

ø10, ø16
橡膠緩衝

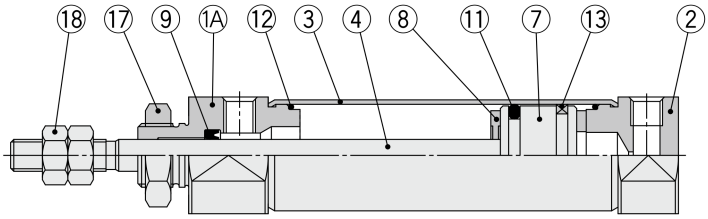

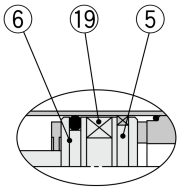

附磁簧開關的場合

ø10, ø16
空氣緩衝

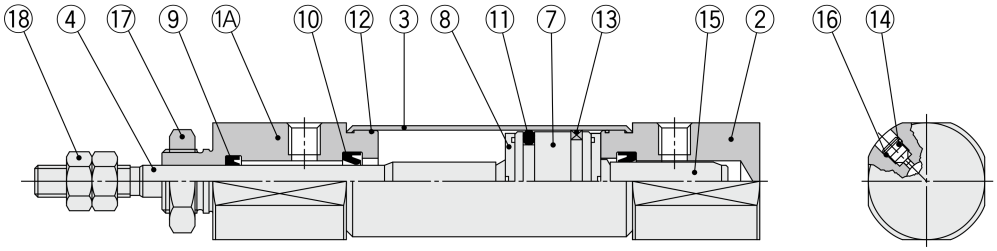

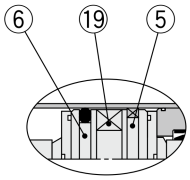

附磁簧開關的場合

構成零件

編號	名稱	材質	備考
1A	桿端蓋	鋁合金	
1B	密封圈座	鋁合金	只限ø6
2	蓋端蓋	鋁合金	
3	氣缸管	不鏽鋼	
4	活塞桿	不鏽鋼	
5	活塞A	鋁合金	
6	活塞B	鋁合金	
7	活塞	鋁合金	
8	緩衝墊	聚氨酯	
9	桿密封圈	NBR	
10	緩衝密封圈	NBR	

編號	名稱	材質	備考
11	活塞密封圈	NBR	
12	氣缸管墊圈	NBR	
13	耐磨環	樹脂	
14	緩衝針閥	碳鋼	
15	緩衝環	鋁合金	
16	針閥密封圈	NBR	
17	安裝用螺帽	冷軋鋼材	
18	桿前端螺帽	冷軋鋼材	
19	磁石	—	
20	連接塊	鋁合金	ø6：無磁石時

外形尺寸圖

基本型(B)

CJ2B6 − 行程 蓋端蓋配管孔位置 Z

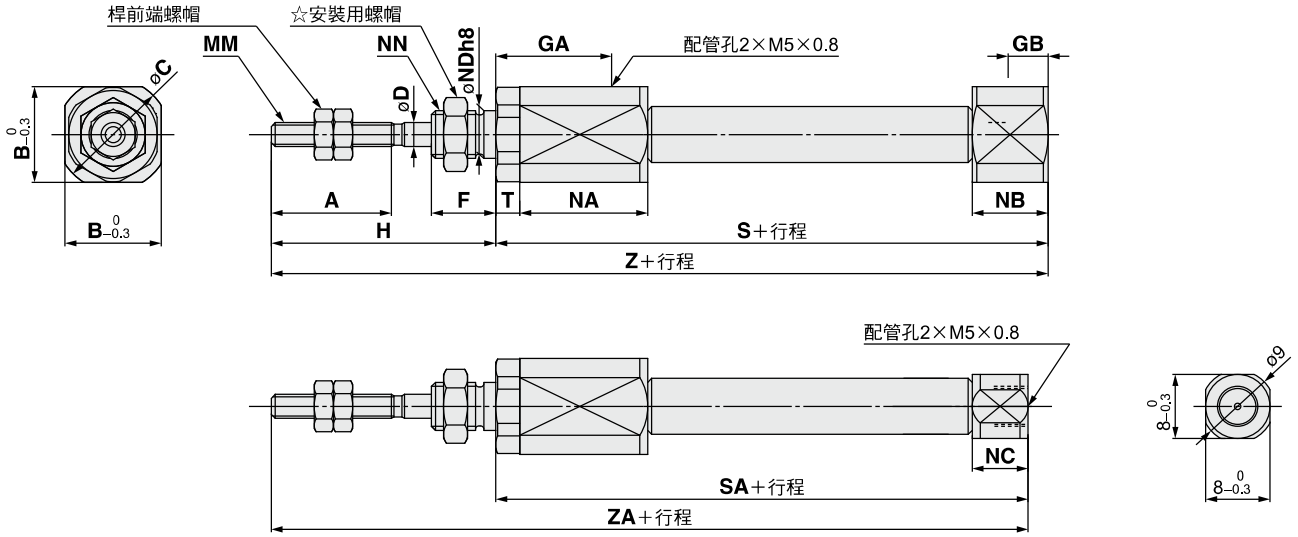

蓋端蓋配管孔位置
軸方向(R)的場合

CJ2B 10/16 − 行程 蓋端蓋配管孔位置 Z

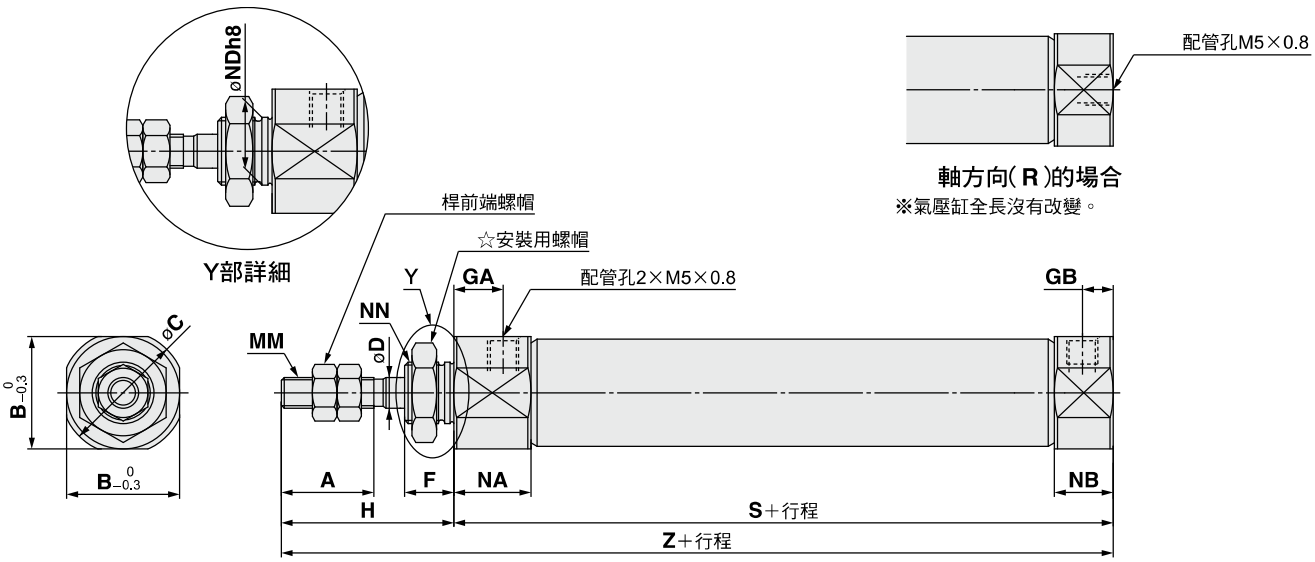

☆安裝用螺帽的詳細，請參照P.22。

(mm)

氣缸內徑	A	B	C	D	F	GA	GB	H	MM	NA	NB	NC	NDh8	NN	S	SA	T	Z	ZA
6	15	12	14	3	8	14.5	5	28	M3×0.5	16	9.5	7	$6^{0}_{-0.018}$	M6×1.0	51.5	49	3	79.5	77
10	15	12	14	4	8	8	5	28	M4×0.7	12.5	9.5	—	$8^{0}_{-0.022}$	M8×1.0	46	—	—	74	—
16	15	18.3	20	5	8	8	5	28	M5×0.8	12.5	9.5	—	$10^{0}_{-0.022}$	M10×1.0	47	—	—	75	—

外形尺寸圖

基本型(B)

附空氣緩衝:CJ2B 10/16 – 行程 A 蓋端蓋配管孔位置 Z

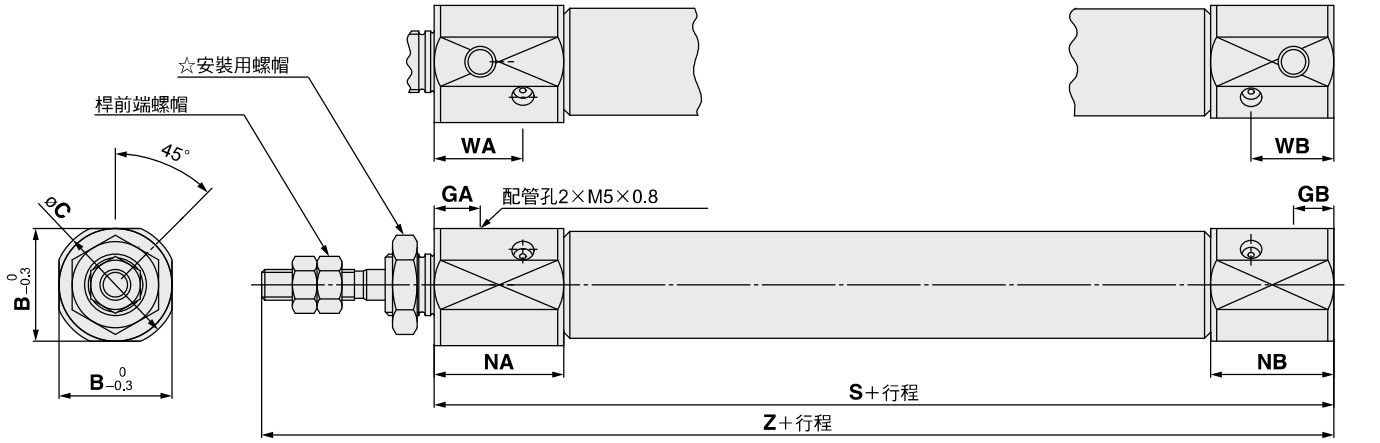

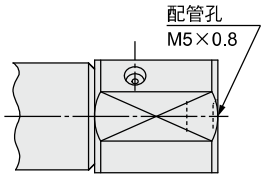

蓋端蓋配管孔位置
軸方向(R)的場合
※氣壓缸全長沒有改變。

☆安裝用螺帽的詳細，請參照P.22。

下表以外的尺寸與P.9相同。 (mm)

氣缸內徑	B	C	GA	GB	NA	NB	WA	WB	S	Z
10	15	17	7.5	6.5	21	20	14.4	13.4	65	93
16	18.3	20	7.5	6.5	21	20	14.4	13.4	66	94

外形尺寸圖

單側腳架型(L)

CJ2L6 − 行程 蓋端蓋配管孔位置 Z

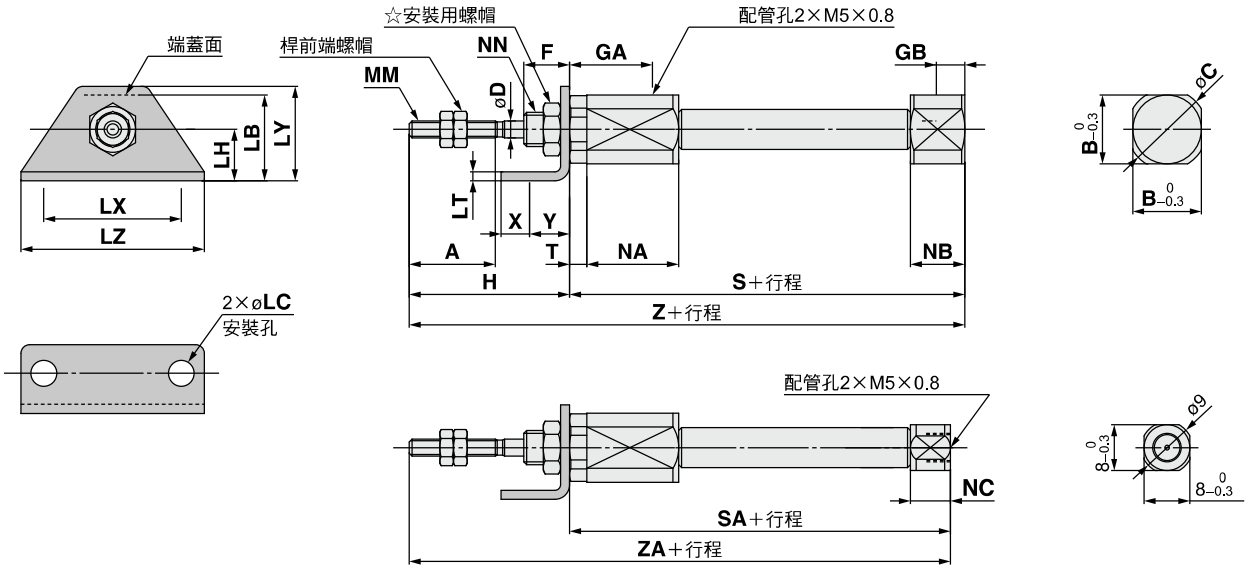

蓋端蓋配管孔位置
軸方向(R)的場合

CJ2L 10/16 − 行程 蓋端蓋配管孔位置 Z

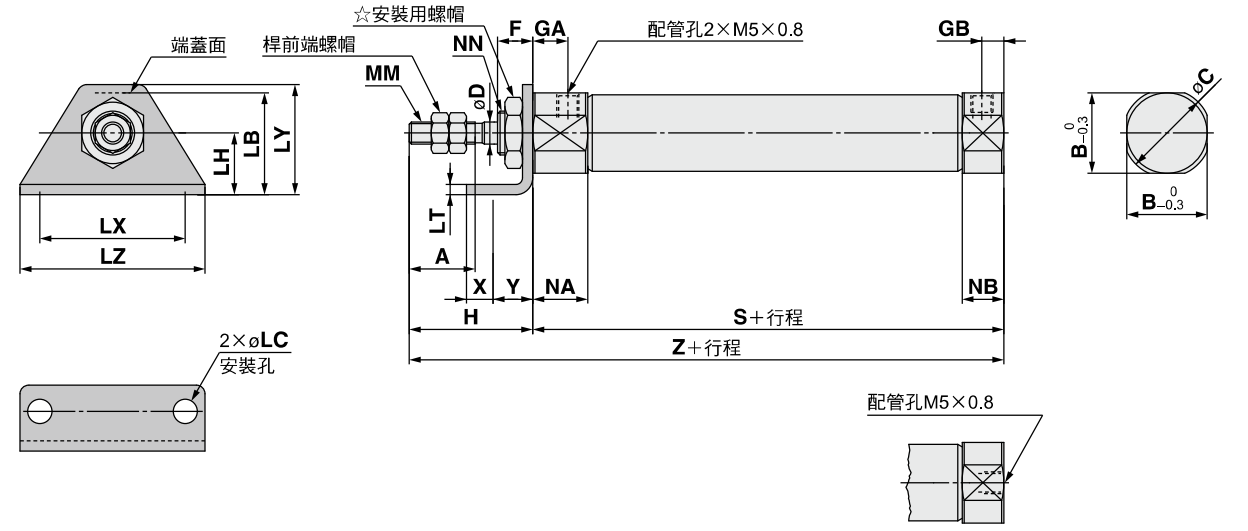

蓋端蓋配管孔位置
軸方向(R)的場合
※氣壓缸全長沒有改變。

☆安裝用螺帽的詳細，請參照P.22。

(mm)

氣缸內徑	A	B	C	D	F	GA	GB	H	LB	LC	LH	LT	LX	LY	LZ	MM	NA	NB	NC	NN	S	SA	T	X	Y	Z	ZA
6	15	12	14	3	8	14.5	5	28	15	4.5	9	1.6	24	16.5	32	M3×0.5	16	9.5	7	M6×1.0	51.5	49	3	5	7	79.5	77
10	15	12	14	4	8	8	5	28	15	4.5	9	1.6	24	16.5	32	M4×0.7	12.5	9.5	—	M8×1.0	46	—	—	5	7	74	—
16	15	18.3	20	5	8	8	5	28	23	5.5	14	2.3	33	25	42	M5×0.8	12.5	9.5	—	M10×1.0	47	—	—	6	9	75	—

外形尺寸圖

單側腳架(L)

附空氣緩衝:CJ2L 10/16 – 行程 A 蓋端蓋配管孔位置 Z

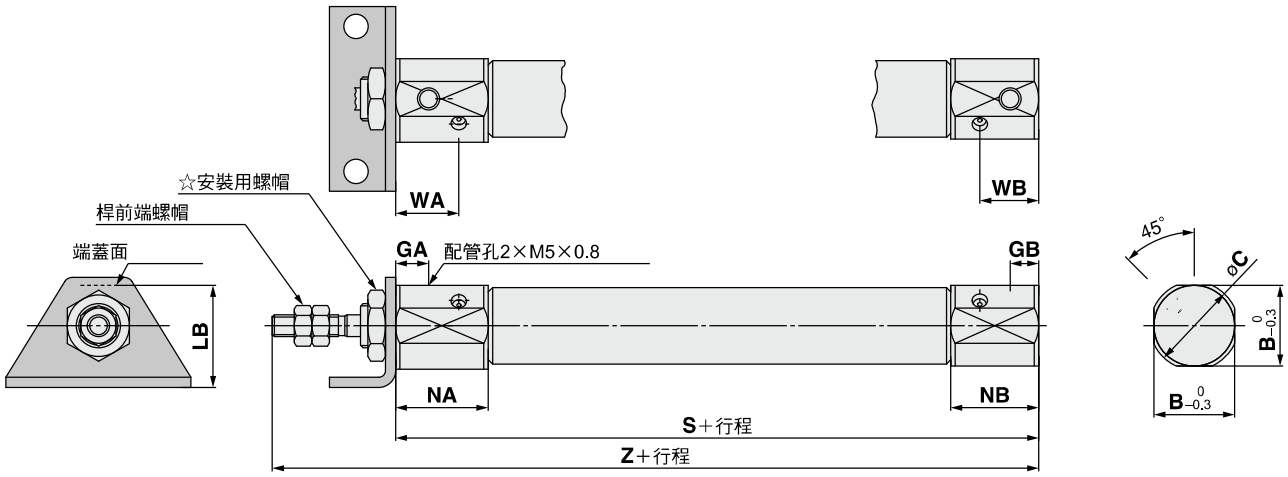

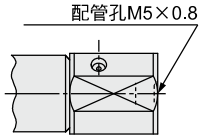

蓋端蓋配管孔位置
軸方向(R)的場合
※氣壓缸全長沒有改變。

☆安裝用螺帽的詳細，請參照P.22。

下表以外的尺寸與P.11相同。 (mm)

氣缸內徑	B	C	GA	GB	LB	NA	NB	WA	WB	S	Z
10	15	17	7.5	6.5	16.5	21	20	14.4	13.4	65	93
16	18.3	20	7.5	6.5	23	21	20	14.4	13.4	66	94

外形尺寸圖

兩側腳架(M)

CJ2M6 − 行程 Z

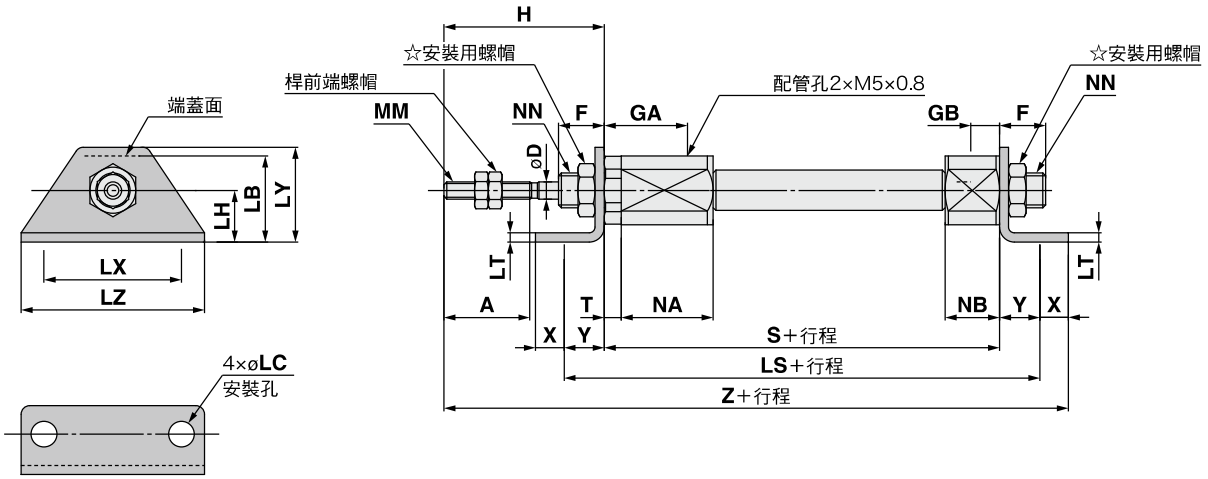

CJ2M 10/16 − 行程 Z

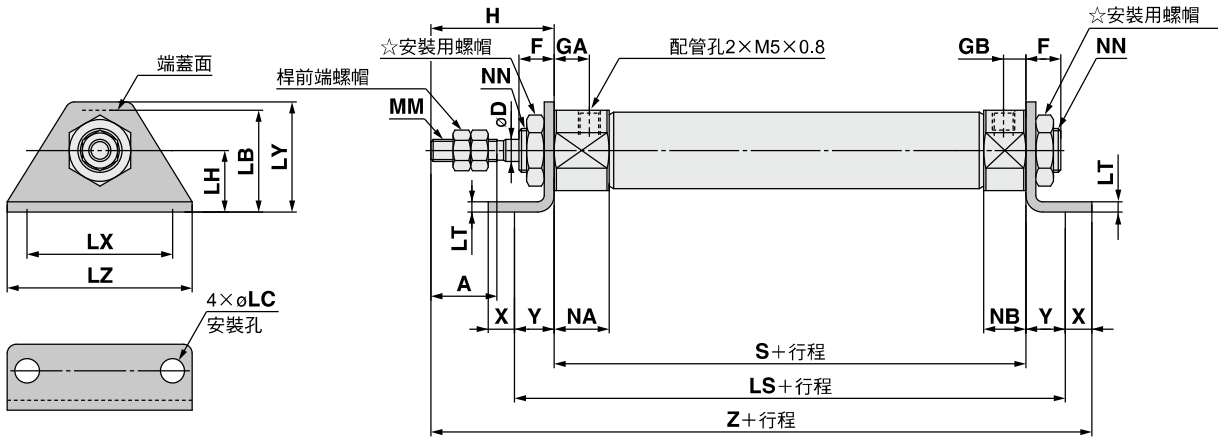

☆安裝用螺帽的詳細，請參照P.22。

(mm)

氣缸內徑	A	D	F	GA	GB	H	LB	LC	LH	LS	LT	LX	LY	LZ	MM	NA	NB	NN	S	T	X	Y	Z
6	15	3	8	14.5	5	28	15	4.5	9	65.5	1.6	24	16.5	32	M3×0.5	16	9.5	M6×1.0	51.5	3	5	7	91.5
10	15	4	8	8	5	28	15	4.5	9	60	1.6	24	16.5	32	M4×0.7	12.5	9.5	M8×1.0	46	—	5	7	86
16	15	5	8	8	5	28	23	5.5	14	65	2.3	33	25	42	M5×0.8	12.5	9.5	M10×1.0	47	—	6	9	90

外形尺寸圖

兩側腳架(M)

附空氣緩衝:CJ2M 10/16 – 行程 AZ

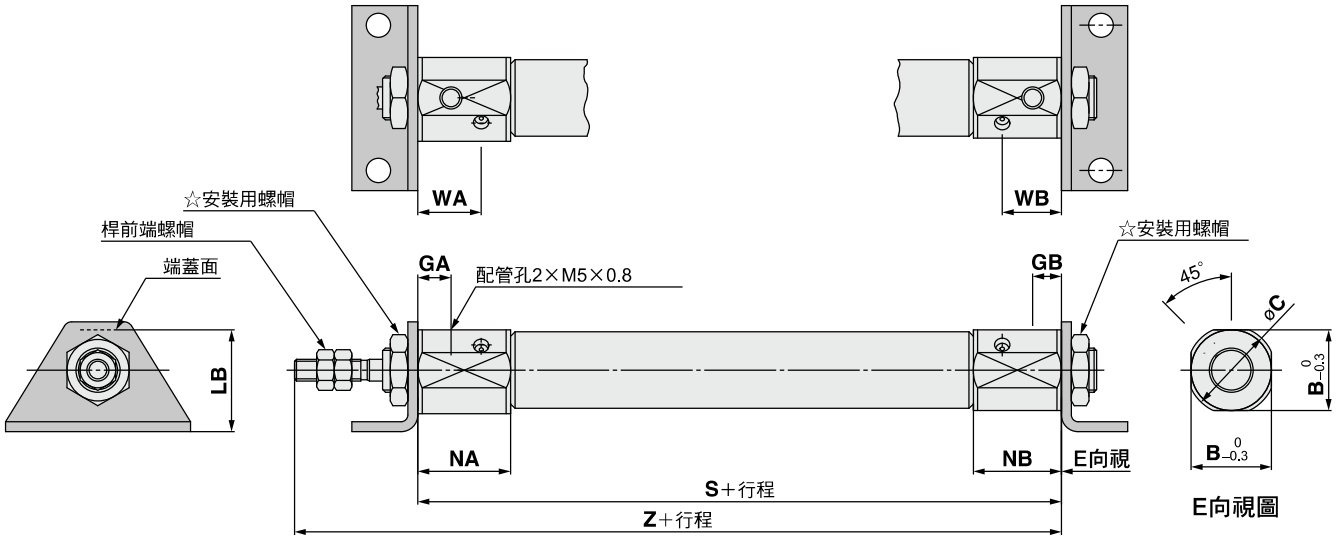

☆安裝用螺帽的詳細，請參照P.22。

附空氣緩衝 / 下表以外的尺寸與P.13相同。 (mm)

氣缸內徑	B	C	GA	GB	LB	NA	NB	WA	WB	S	Z
10	15	17	7.5	6.5	16.5	21	20	14.4	13.4	65	93
16	18.3	20	7.5	6.5	23	21	20	14.4	13.4	66	94

外形尺寸圖

桿側法蘭(F)

CJ2F6 – 行程 蓋端蓋配管孔位置 Z

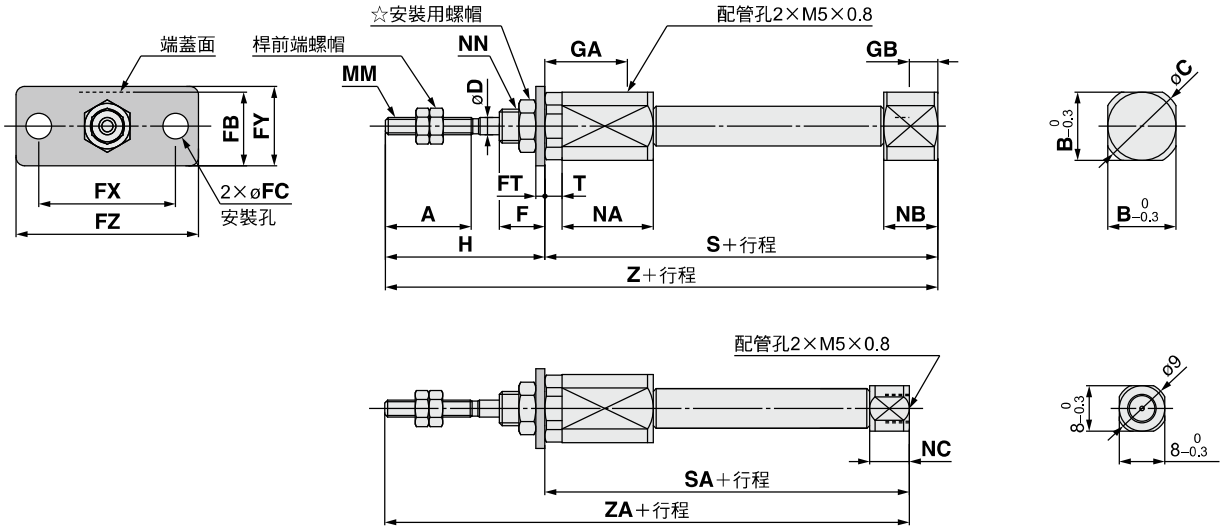

蓋端蓋配管孔位置
軸方向(R)的場合

CJ2F 10/16 – 行程 蓋端蓋配管孔位置 Z

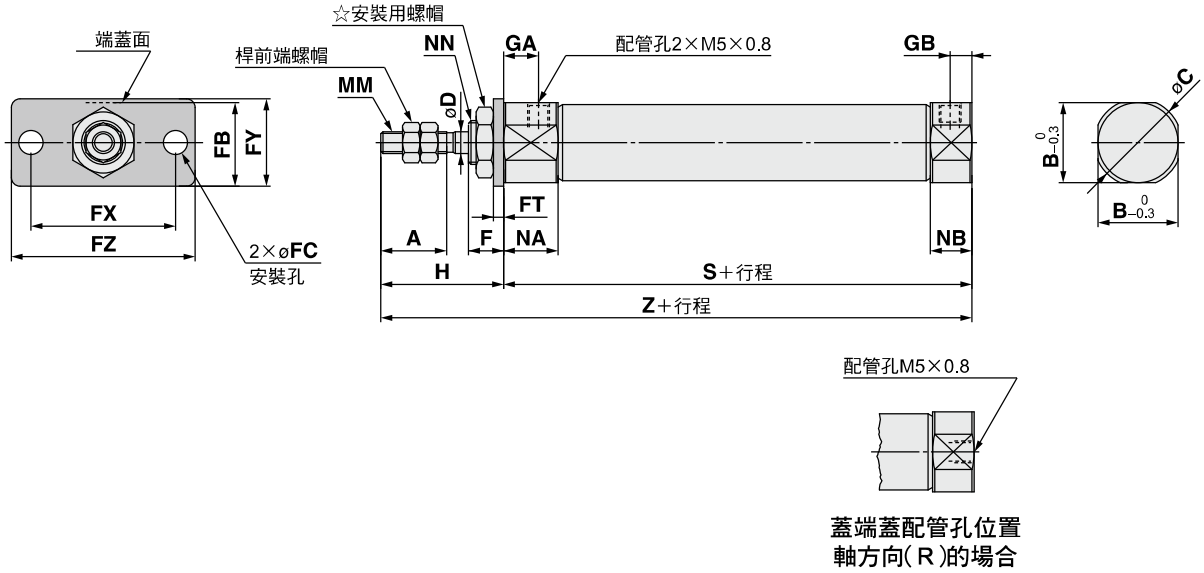

蓋端蓋配管孔位置
軸方向(R)的場合
※氣壓缸全長沒有改變。

☆安裝用螺帽的詳細，請參照P.22。

(mm)

氣缸內徑	A	B	C	D	F	FB	FC	FT	FX	FY	FZ	GA	GB	H	MM	NA	NB	NC	NN	S	SA	T	Z	ZA
6	15	12	14	3	8	13	4.5	1.6	24	14	32	14.5	5	28	M3×0.5	16	9.5	7	M6×1.0	51.5	49	3	79.5	77
10	15	12	14	4	8	13	4.5	1.6	24	14	32	8	5	28	M4×0.7	12.5	9.5	—	M8×1.0	46	—	—	74	—
16	15	18.3	20	5	8	19	5.5	2.3	33	20	42	8	5	28	M5×0.8	12.5	9.5	—	M10×1.0	47	—	—	75	—

外形尺寸圖

桿側法蘭(F)

附空氣緩衝:CJ2F 10/16 – 行程 A 蓋端蓋配管孔位置 Z

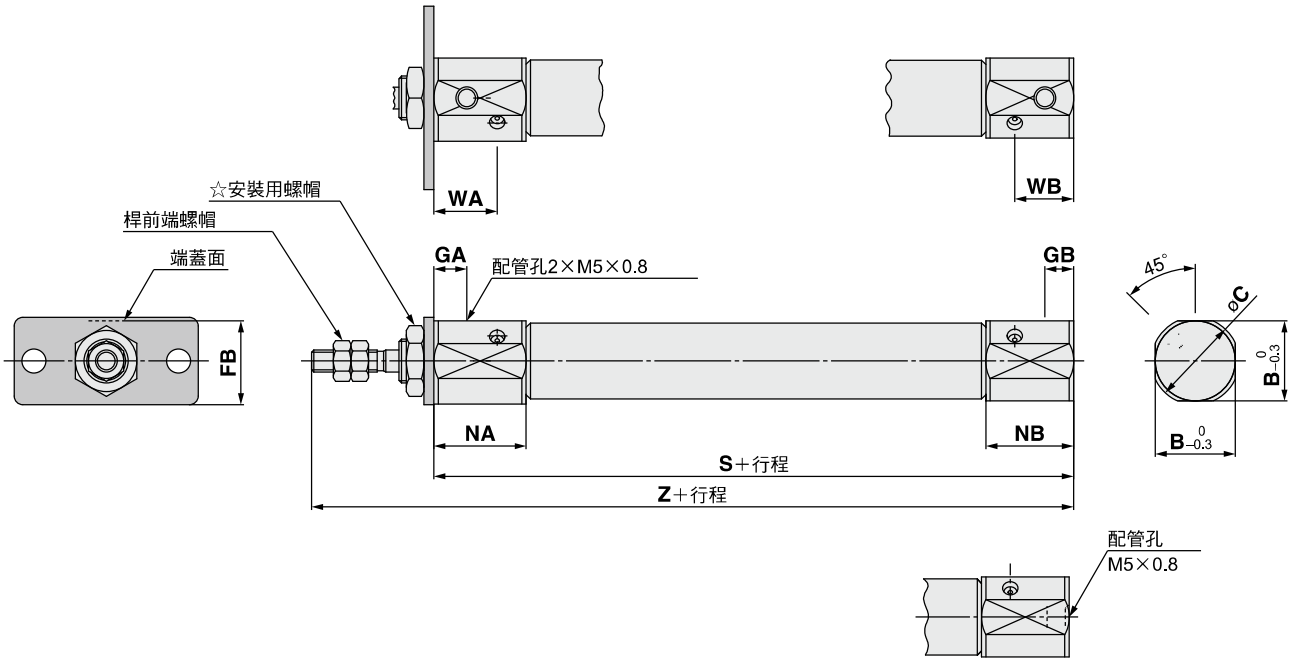

蓋端蓋配管孔位置
軸方向(R)的場合
※氣壓缸全長沒有改變。

☆安裝用螺帽的詳細，請參照P.22。

下表以外的尺寸與P.15相同。 (mm)

氣缸內徑	B	C	FB	GA	GB	NA	NB	WA	WB	S	Z
10	15	17	14.5	7.5	6.5	21	20	14.4	13.4	65	93
16	18.3	20	19	7.5	6.5	21	20	14.4	13.4	66	94

外形尺寸圖

蓋側法蘭(G)

CJ2G6 – 行程 Z

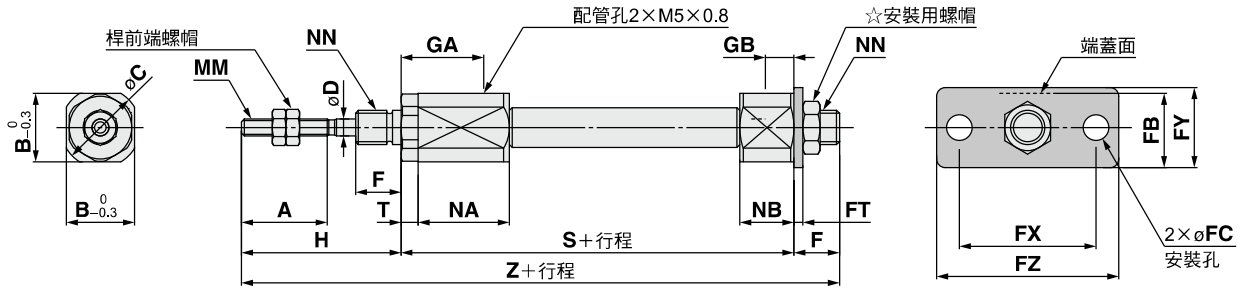

CJ2G 10/16 – 行程 Z

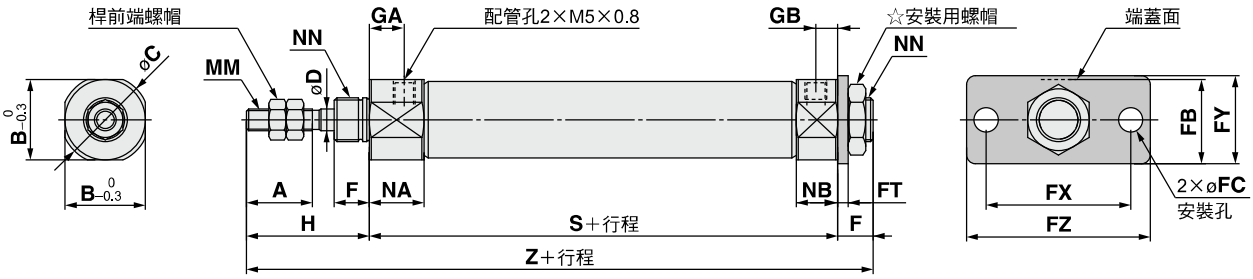

☆安裝用螺帽的詳細，請參照P.22。

(mm)

氣缸內徑	A	B	C	D	F	FB	FC	FT	FX	FY	FZ	GA	GB	H	MM	NA	NB	NN	S	T	Z
6	15	12	14	3	8	13	4.5	1.6	24	14	32	14.5	5	28	M3×0.5	16	9.5	M6×1.0	51.5	3	87.5
10	15	12	14	4	8	13	4.5	1.6	24	14	32	8	5	28	M4×0.7	12.5	9.5	M8×1.0	46	—	82
16	15	18.3	20	5	8	19	5.5	2.3	33	20	42	8	5	28	M5×0.8	12.5	9.5	M10×1.0	47	—	83

外形尺寸圖

蓋側法蘭(G)

附空氣緩衝:CJ2G 10/16 – 行程 AZ

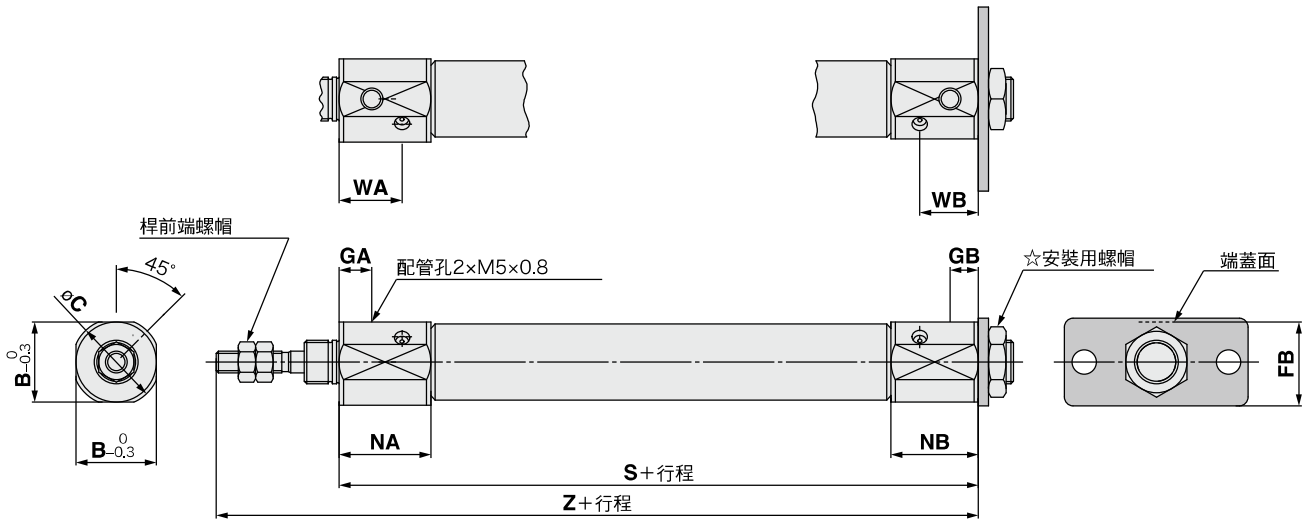

☆安裝用螺帽的詳細，請參照P.22。

附空氣緩衝 / 下表以外的尺寸與P.17相同。 (mm)

氣缸內徑	B	C	FB	GA	GB	NA	NB	WA	WB	S	Z
10	15	17	14.5	7.5	6.5	21	20	14.4	13.4	65	93
16	18.3	20	19	7.5	6.5	21	20	14.4	13.4	66	94

外形尺寸圖

2山搖擺(D)

CJ2D 10/16 – 行程 Z

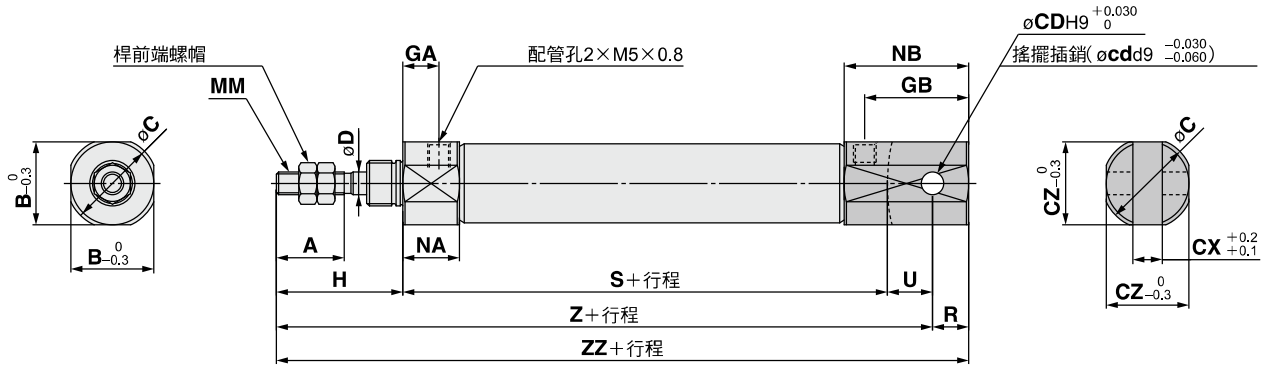

附空氣緩衝:CJ2D 10/16 – 行程 AZ

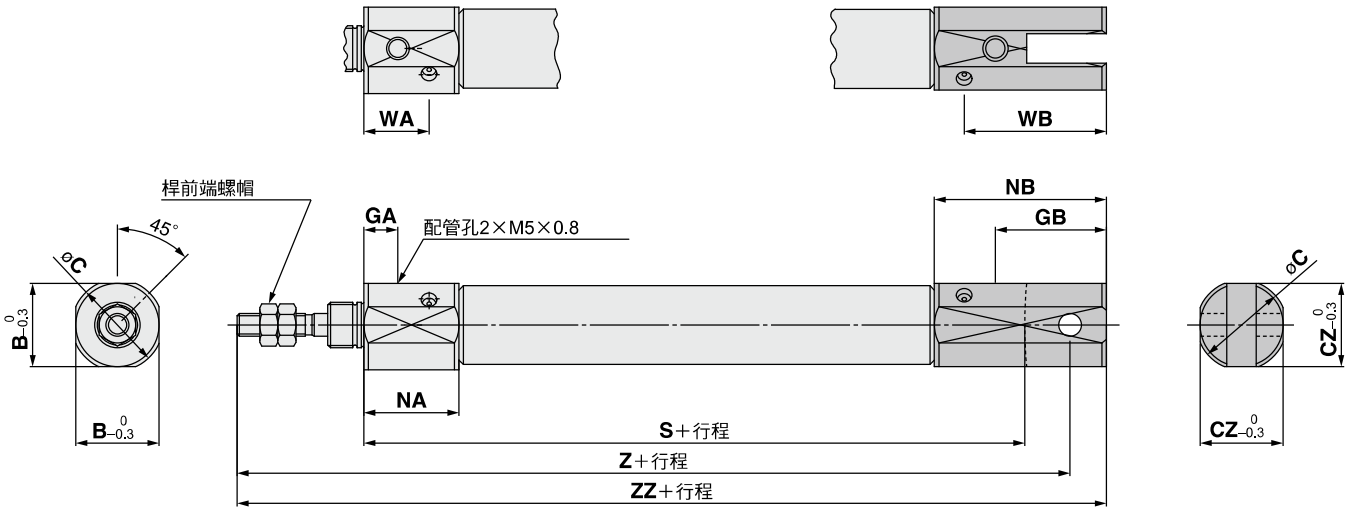

※搖擺用插銷與扣環同包裝。

(mm)

氣缸內徑	A	B	C	CD(cd)	CX	CZ	D	GA	GB	H	MM	NA	NB	R	S	U	Z	ZZ
10	15	12	14	3.3	3.2	12	4	8	18	28	M4×0.7	12.5	22.5	5	46	8	82	87
16	15	18.3	20	5	6.5	18.3	5	8	23	28	M5×0.8	12.5	27.5	8	47	10	85	93

附空氣緩衝 / 下表以外的尺寸與上表相同。 (mm)

氣缸內徑	B	C	CZ	GA	GB	NA	NB	WA	WB	S	Z	ZZ
10	15	17	15	7.5	19.5	21	33	14.4	26.4	65	101	106
16	18.3	20	18.3	7.5	24.5	21	38	14.4	31.4	66	104	112

外形尺寸圖

兩側附凸台(E)

CJ2E6 − 行程 Z

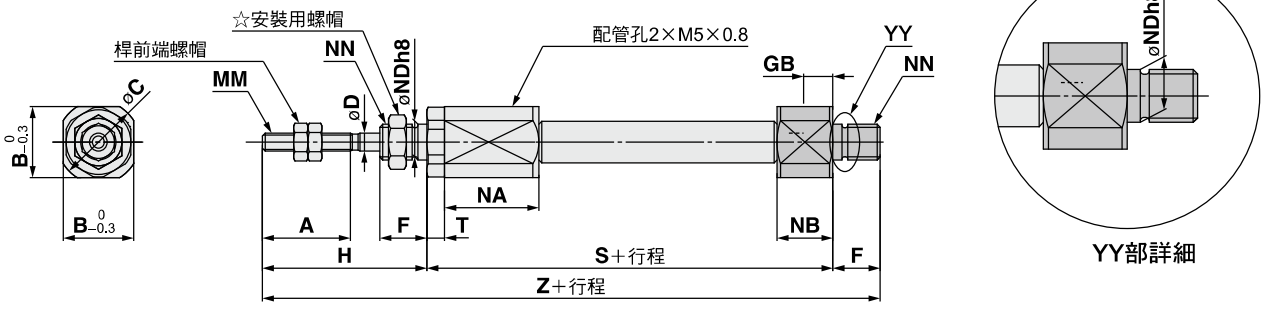

CJ2E 10/16 − 行程 Z

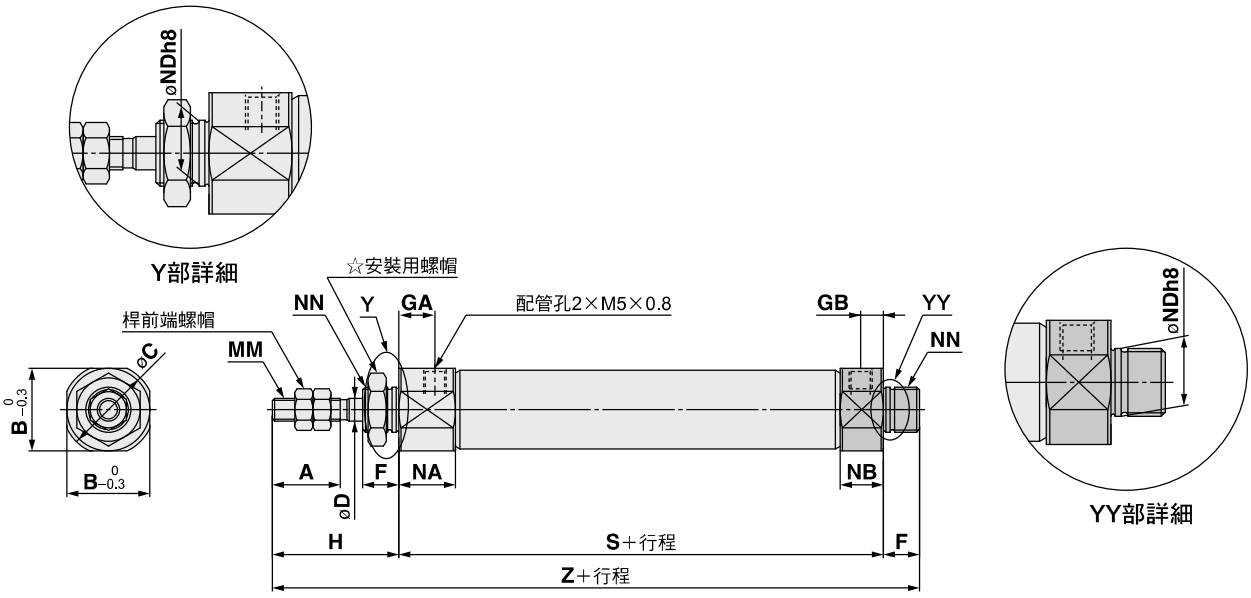

☆安裝用螺帽的詳細，請參照P.22。

(mm)

氣缸內徑	A	B	C	D	F	GA	GB	H	MM	NA	NB	NDh8	NN	S	T	Z
6	15	12	14	3	8	14.5	5	28	M3×0.5	16	9.5	$6^{0}_{-0.018}$	M6×1.0	51.5	3	87.5
10	15	12	14	4	8	8	5	28	M4×0.7	12.5	9.5	$8^{0}_{-0.022}$	M8×1.0	46	—	82
16	15	18.3	20	5	8	8	5	28	M5×0.8	12.5	9.5	$10^{0}_{-0.022}$	M10×1.0	47	—	83

外形尺寸圖

兩側附凸台(E)

附空氣緩衝:CJ2E 10/16 – 行程 AZ

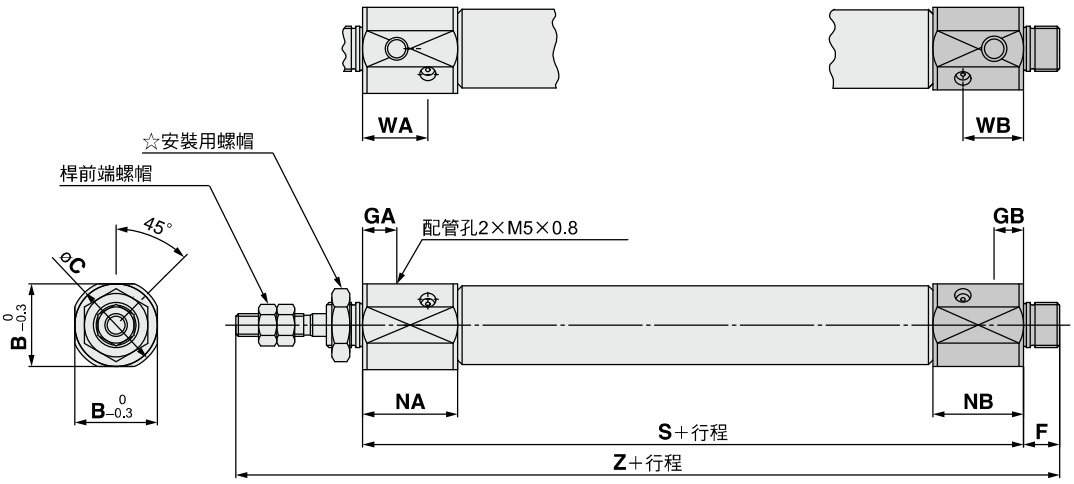

☆安裝用螺帽的詳細，請參照P.22。

附空氣緩衝 / 下表以外的尺寸與P.20相同。 (mm)

氣缸內徑	B	C	GA	GB	NA	NB	WA	WB	S	Z
10	15	17	7.5	6.5	21	20	14.4	13.4	65	101
16	18.3	20	7.5	6.5	21	20	14.4	13.4	66	102

CJ2 Series
附屬金具(選配)尺寸

1山肘節接頭

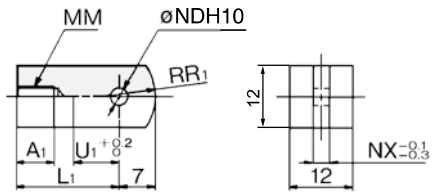

材質:冷軋鋼材

型號	適用氣缸內徑	A_1	L_1	MM	NDH10	NX	R_1	U_1
I-J010C	10	8	21	M4×0.7	$3.3^{+0.048}_{0}$	3.1	8	9
I-J016C	16	8	25	M5×0.8	$5^{+0.048}_{0}$	6.4	12	14

搖擺用插銷

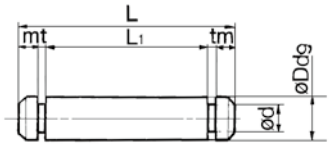

材質:不鏽鋼

型號	適用氣缸內徑	Dd9	d	L	L_1	m	t	使用的扣環
CD-J010	10	$3.3^{-0.030}_{-0.060}$	3	15.2	12.2	1.2	0.3	C型3.2
CD-Z015	16	$5^{-0.030}_{-0.060}$	4.8	22.7	18.3	1.5	0.7	C型5
CD-JA010※	10	$3.3^{-0.030}_{-0.060}$	3	18.2	15.2	1.2	0.3	C型3.2

※ø10附空氣緩衝，調速閥內藏2山搖擺型用。
※搖擺用插銷的扣環同包裝。

肘節用插銷

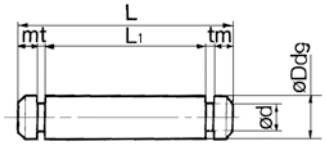

材質:不鏽鋼

型號	適用氣缸內徑	Dd9	d	L	L_1	m	t	使用的扣環
CD-J010	10	$3.3^{-0.030}_{-0.060}$	3	15.2	12.2	1.2	0.3	C型3.2
IY-J015	16	$5^{-0.030}_{-0.060}$	4.8	16.6	12.2	1.5	0.7	C型5

※ø10用，使用搖擺用插銷。
※肘節用插銷的扣環同包裝。

2山肘節接頭

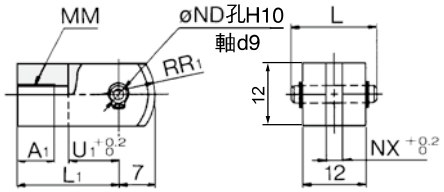

材質:冷軋鋼材

型號	適用氣缸內徑	A_1	L	L_1	MM
Y-J010C	10	8	15.2	21	M4×0.7
Y-J016C	16	11	16.6	21	M5×0.8

型號	NDd9	NDH10	NX	R_1	U_1
Y-J010C	$3.3^{-0.030}_{-0.060}$	$3.3^{+0.048}_{0}$	3.2	8	10
Y-J016C	$5^{-0.030}_{-0.060}$	$5^{+0.048}_{0}$	6.5	12	10

※肘節用插銷的扣環同包裝。

安裝用螺帽

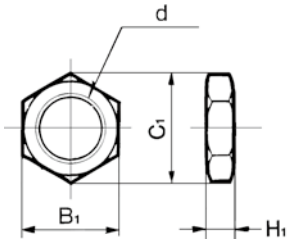

材質:碳鋼

型號	適用氣缸內徑	B_1	C_1	d	H_1
SNJ-006C	6	8	9.2	M6×1.0	4
SNJ-010C	10	11	12.7	M8×1.0	4
SNJ-016C	16	14	16.2	M10×1.0	4
SNKJ-016C※	16	17	19.6	M12×1.0	4

※ø16止迴轉用(ø10止迴轉請使用SNJ-016C。)

桿前端螺帽

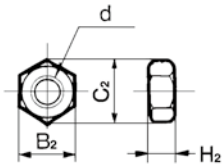

材質:碳鋼

型號	適用氣缸內徑	B_2	C_2	d	H_2
NTJ-006B	6	5.5	6.4	M3×0.5	2.4
NTJ-010C	10	7	8.1	M4×0.7	3.2
NTJ-015C	16	8	9.2	M5×0.8	4

T金具

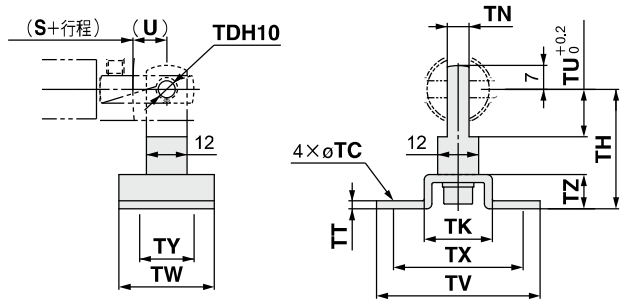

型號	適用氣缸內徑	TC	TDH10	TH	TK	TN	TT	TU	TV	TW	TX	TY	TZ
CJ-T010C	10	4.5	$3.3^{+0.048}_{0}$	29	18	3.1	2	9	40	22	32	12	8
CJ-T016C	16	5.5	$5^{+0.048}_{0}$	35	20	6.4	2.3	14	48	28	38	16	10

※T金具為T金具台・1山肘節接頭・內六角螺栓・彈簧墊圈所構成。
※(U)(S+行程)尺寸，請參考P.19、2山搖擺。

桿前端帽蓋

平型/CJ-CF□□□　　圓型/CJ-CR□□□

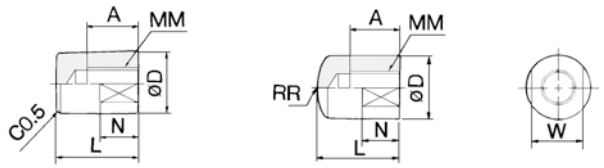

材質:聚縮醛

型號 平型	型號 圓型	適用氣缸內徑	A	D	L	MM	N	R	W
CJ-CF006	CJ-CR006	6	6	8	11	M3×0.5	5	8	6
CJ-CF010	CJ-CR010	10	8	10	13	M4×0.7	6	10	8
CJ-CF016	CJ-CR016	16	10	12	15	M5×0.8	7	12	10

氣壓缸／標準型：複動・雙桿

CJ2W Series

RoHS

ø6, ø10, ø16

型號表示方法

CJ2W B 16 - 60 A Z - □□

附磁簧開關 CDJ2W L 16 - 60 A Z - M9BW □ - B - □□

附磁簧開關
（磁石內藏）

安裝支持型式

B	基本型
L	腳架型
F	法蘭型

※腳架、法蘭金具同包裝出貨。

氣缸內徑

6	6mm
10	10mm
16	16mm

氣壓缸標準行程（mm）
關於標準行程，請參照P.24。

緩衝

無記號	橡膠緩衝
A	空氣緩衝

※ø6只對應橡膠緩衝

磁簧開關的種類

無記號	無磁簧開關

※適用磁簧開關型號請參照下表選定。
★磁石內藏無磁簧開關時，磁簧開關安裝型態（A或B）記入。

磁簧開關追記號

無記號	附2個
S	附1個
n	附n個

磁簧開關安裝型態

A	軌道安裝
B	綁帶安裝

※軌道安裝型的場合，軌道上磁簧開關2個分的螺絲、螺帽為附件。
※磁簧開關安裝金具請參照P.107。
※ø6只有綁帶安裝

訂製品規格
詳細請參照P.24。

適用磁簧開關 / 磁簧開關單體的詳細規格，請參照網頁WEB目錄或Best Pneumatics No.②。

種類	特殊功能	導線出線方式	指示燈	配線（輸出）	負荷電壓 DC	負荷電壓 DC	負荷電壓 AC	磁簧開關型號 綁帶安裝 縱出線	磁簧開關型號 綁帶安裝 橫出線	磁簧開關型號 軌道安裝 縱出線	磁簧開關型號 軌道安裝 橫出線	導線長度（m） 0.5（無記號）	1（M）	3（L）	5（Z）	無（N）	附接頭纜線	適用負荷	
無接點磁簧開關	——	直接出線	有	3線（NPN）	24V	5V,12V	—	M9NV	M9N	M9NV	M9N	●	●	●	○	—	○	IC迴路	繼電器、PLC
				3線（PNP）				M9PV	M9P	M9PV	M9P	●	●	●	○	—	○		
				2線		12V		M9BV	M9B	M9BV	M9B	●	●	●	○	—	○	—	
		插座						—	H7C	J79C	—	●	—	●	●	●			
	診斷顯示（2色顯示）	直接出線		3線（NPN）		5V,12V		M9NWV	M9NW	M9NWV	M9NW	●	●	●	○	—	○	IC迴路	
				3線（PNP）				M9PWV	M9PW	M9PWV	M9PW	●	●	●	○	—	○		
				2線		12V		M9BWV	M9BW	M9BWV	M9BW	●	●	●	○	—	○	—	
	耐水性向上品（2色顯示）			3線（NPN）		5V,12V		※1M9NAV	※1M9NA	※1M9NAV	※1M9NA	○	○	●	○	—	○	IC迴路	
				3線（PNP）				※1M9PAV	※1M9PA	※1M9PAV	※1M9PA	○	○	●	○	—	○		
				2線		12V		※1M9BAV	※1M9BA	※1M9BAV	※1M9BA	○	○	●	○	—	○	—	
	附診斷輸出（2色顯示）			4線（NPN）		5V,12V		—	H7NF	—	F79F	●	—	●	○	—	○	IC迴路	
有接點磁簧開關	——	直接出線	有	3線（NPN相當）	—	5V	—	A96V	A96	A96V	A96	●	—	●	—	—	—	IC迴路	—
				2線		—	200V	—	—	A72	A72H	●	—	●	—	—	—	—	繼電器、PLC
					24V	12V	100V	※2A93V	A93	※2A93V	A93	●	●	●	●	—	—		
			無				100V以下	A90V	A90	A90V	A90	●	—	●	—	—	—	IC迴路	
			有				—	—	C73C	A73C	—	●	—	●	●	●	—	—	
		插座	無				24V以下	—	C80C	A80C	—	●	—	●	●	●	—	IC迴路	
	診斷顯示（2色顯示）	直接出線	有			—	—	—	—	A79W	—	●	—	●	—	—	—	—	

※1 耐水性向上型的磁簧開關，可安裝在上記型式產品上，但產品的耐水性能沒有保證。
關於上述型號的耐水性向上產品，請與本公司確認。
※2 導線長度1m型式，只對應D-A93。

※導線長度記號
0.5m……無記號 （例）M9NW
1m…… M （例）M9NWM
3m…… L （例）M9NWL
5m…… Z （例）M9NWZ
無…… N （例）H7CN

※上述機種以外的適用磁簧開關的詳細內容，請參照P.108。
※附接頭纜線附磁簧開關的詳細內容，請參照網頁WEB目錄或Best Pneumatics No.②。
※○記號的無接點磁簧開關為接單生產。
※D-A9□□, M9□□□, A7□□, A80□, F7□□, J7□□型磁簧開關為同包裝出貨（未組裝）。（但綁帶安裝的場合，僅磁簧開關安裝金具組裝出貨。）

JIS記號

複動 / 雙桿・橡膠緩衝

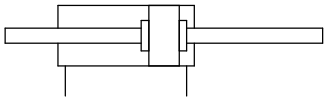

空氣緩衝

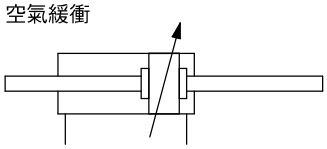

規格

氣缸內徑(mm)		6	10	16
作動方式		複動雙桿		
使用流體		空氣		
保証耐壓力		1MPa		
最高使用壓力		0.7MPa		
最低使用壓力	橡膠緩衝	0.15MPa	0.1MPa	
	空氣緩衝	—	0.1MPa	
周圍溫度及使用流體溫度		無磁簧開關：-10℃~70℃ 附磁簧開關：-10℃~60℃(但不結冰)		
緩衝		橡膠緩衝	橡膠緩衝 / 空氣緩衝	
給油		不要(無給油)		
使用活塞速度	橡膠緩衝	50~750mm/s		
	空氣緩衝	—	50~1000mm/s	
容許運動能量	橡膠緩衝	0.012J	0.035J	0.090J
	空氣緩衝(有效緩衝長度)	—	0.07J (9.4mm)	0.18J (9.4mm)
行程長度的容許差		+1.0 0		

標準行程表

(mm)

氣缸內徑	標準行程
6	15、30、45、60
10	15、30、45、60、75、100、125、150
16	15、30、45、60、75、100、125、150、175、200

※每1mm的中間行程也可製作(不使用墊片)。接單生產。
※關於超過標準行程的行程，請與本公司確認。
※依使用方法，使用可能的行程需要確認的情形。詳細請參照網頁網頁WEB目錄或Best Pneumatics No.②前附部「氣壓缸的機種選定步驟」。另外，超過標準行程時，依撓曲等有無法符合規格的情形，請注意。

安裝支持型式及附屬品 / 型號・外形尺寸的詳細請參照P.22。

●…產品上附屬　○…請另行訂購

安裝支持型式		基本型	腳架	法蘭
標準裝備	安裝用螺帽	●	●	●
	桿前端螺帽	●	●	●
選配	1山肘節接頭	○	○	○
	2山肘節接頭※	○	○	○
	桿前端螺帽(平型、圓型)	○	○	○

※2山肘節接頭、插銷、扣環同包裝。

安裝支持金具 / 零件型號

安裝支持金具	氣缸內徑(mm)		
	6	10	16
腳架金具	CJ-L006C	CJ-L010C	CJ-L016C
法蘭金具	CJ-F006C	CJ-F010C	CJ-F016C

質量表

(g)

氣缸內徑(mm)		橡膠緩衝			空氣緩衝	
		6	10	16	10	16
基準質量(0行程時)	基本型	25	29	56	36	61
每15行程增加質量		3	4.5	7.5	4.5	7.5
安裝支持金具質量	腳架	16	16	50	16	50
	法蘭	5	5	13	5	13
附屬金具	1山肘節接頭	—	17	23	17	23
	2山肘節接頭(含肘節插銷)	—	25	21	25	21
	桿前端帽蓋(平型)	1	1	2	1	2
	桿前端帽蓋(圓型)	1	1	2	1	2

※基準質量含安裝用螺帽、桿前端螺帽。

計算方法

例) **CJ2WL10-45Z**

- 基準質量……29(ø10)
- 比例增加質量……4.5/15行程
- 氣壓缸行程……45行程
- 安裝支持金具質量……16(腳架)

29+4.5/15×45+16=**58.5g**

Order Made **訂製品規格**
(詳細請參照P.111~120。)

表示記號	規格 / 內容	
-XA□	桿前端形狀變更	
-XB6	耐熱氣壓缸(-10~150℃)	※附開關&附空氣緩衝不可
-XB7	耐寒氣壓缸(-40~70℃)	※附開關&附空氣緩衝不可
-XC22	密封圈類氟素橡膠	※附空氣緩衝不可
-XC51	附軟管接頭	
-XC85	食品機械用潤滑脂規格	
-X446	PTFE潤滑脂	

關於附磁簧開關的規格，請參照P.101~108。

- 磁簧開關適當安裝位置(行程端點檢出時)及安裝高度
- 磁簧開關安裝可能最小行程
- 動作範圍
- 磁簧開關安裝金具 / 零件型號

⚠ 產品個別注意事項

使用前請參照P.121。

防結露管
IDK Series

小口徑 / 短行程的驅動器高頻作動時，依條件配管內有冷凝(水滴)發生的情形。
只要對驅動器配管，可防止冷凝的發生。詳細請參照WEB目錄IDK Series。

無塵室系列氣壓缸

10-CJ2W 安裝支持型式 10/16 – 行程 Z

● 無塵室系列

驅動器的桿部為2重密封圈構造，利用溢流孔將桿部洩露的空氣排至無塵室外，可在無塵室內使用的氣壓缸。

無塵室系列的詳細規格，請參照空氣壓無塵室系列(網頁WEB目錄)。

規格

作動方式	複動雙桿
氣缸內徑(mm)	10、16
最高使用壓力	0.7MPa
最低使用壓力	0.1MPa
緩衝	橡膠緩衝
標準行程(mm)	標準型相同(請參照P.24)
磁簧開關	可安裝(綁帶安裝型)
安裝支持型式	基本型、腳架型、法蘭型

構造圖(無法拆解)

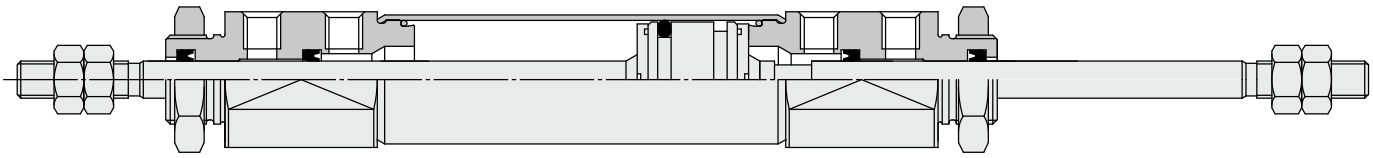

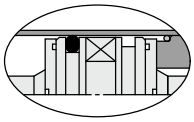

附磁簧開關的場合

構造圖(無法拆解)

ø6
橡膠緩衝

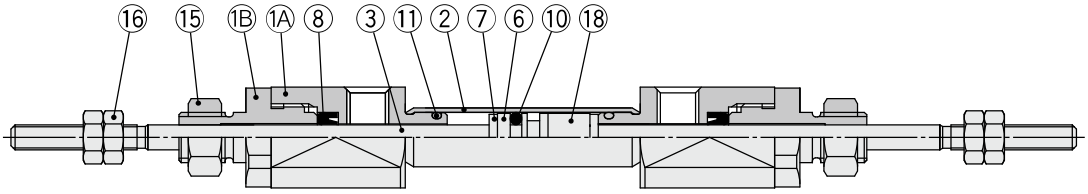

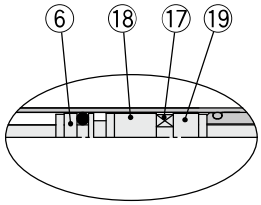

附磁簧開關的場合

ø10, ø16
橡膠緩衝

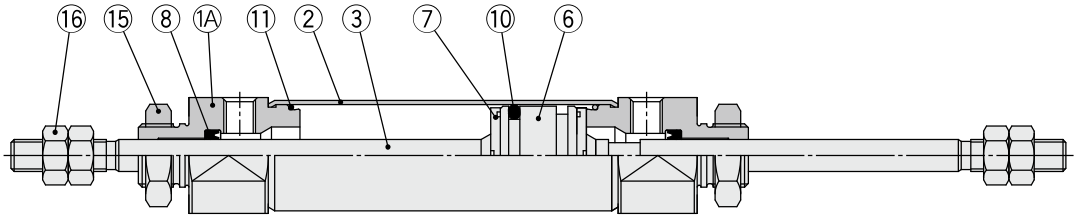

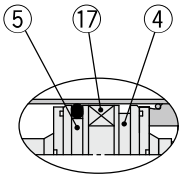

附磁簧開關
的場合

ø10, ø16
空氣緩衝

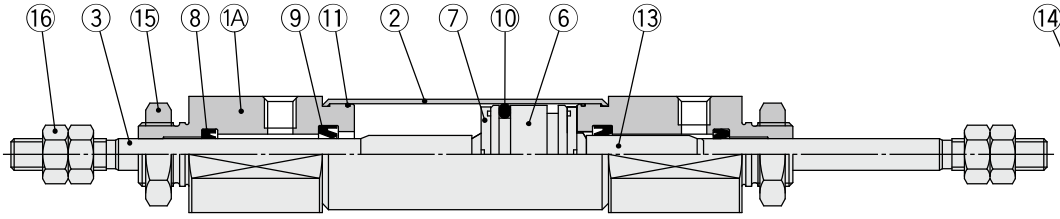

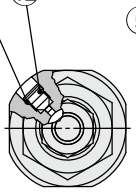

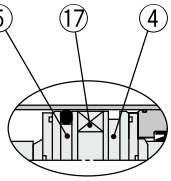

附磁簧開關
的場合

構成零件

編號	名稱	材質	備考
1A	桿端蓋	鋁合金	
1B	密封圈座	鋁合金	只限ø6
2	氣缸管	不鏽鋼	
3	活塞桿	不鏽鋼	
4	活塞A	鋁合金	
5	活塞B	鋁合金	
6	活塞	鋁合金	
7	緩衝墊	聚氨酯	
8	活塞桿密封圈	NBR	
9	緩衝密封圈	NBR	

編號	名稱	材質	備考
10	活塞密封圈	NBR	
11	氣缸管墊圈	NBR	
12	緩衝針閥	碳鋼	
13	緩衝環	鋁合金	
14	針閥密封圈	NBR	
15	安裝用螺帽	冷軋鋼材	
16	桿前端螺帽	冷軋鋼材	
17	磁石	—	
18	連接塊A	鋁合金	只限ø6
19	連接塊B	鋁合金	只限ø6

基本型(B)

CJ2WB6 – 行程 Z

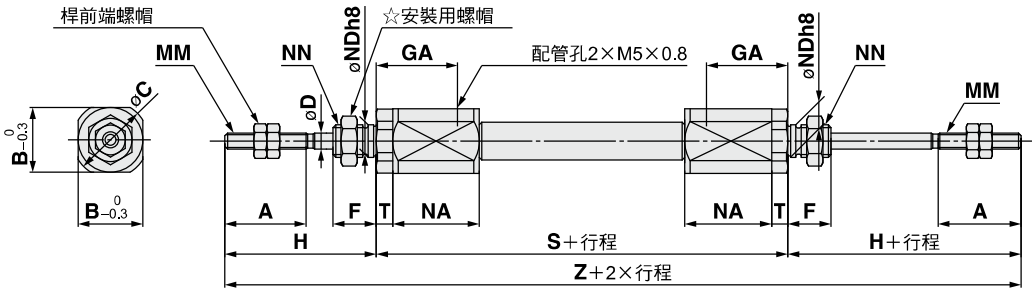

CJ2WB 10/16 – 行程 Z

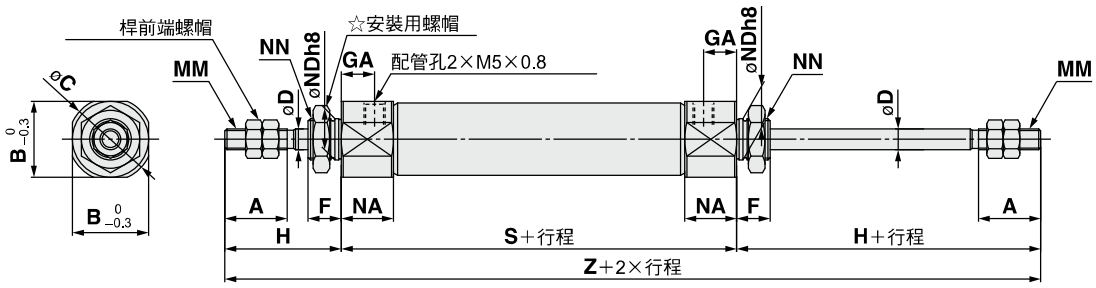

附空氣緩衝：CJ2WB 10/16 – 行程 AZ

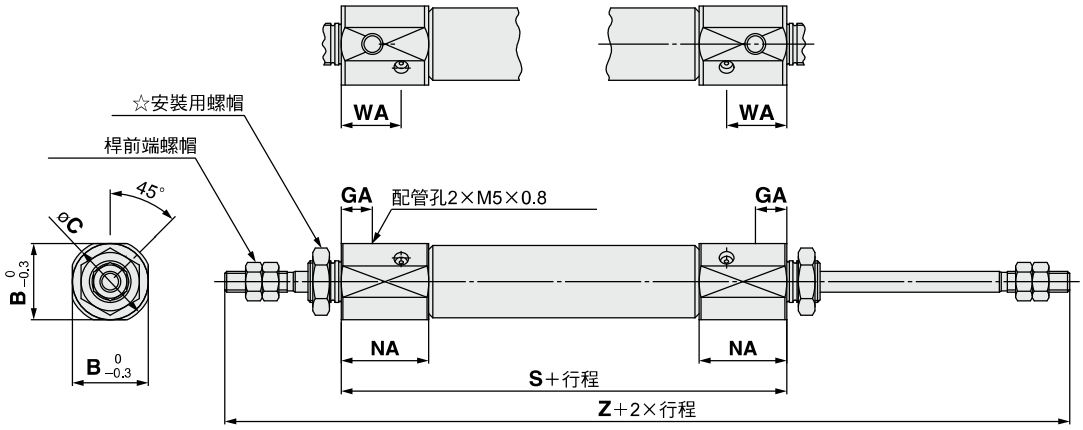

☆安裝用螺帽的詳細，請參照P.22。

(mm)

氣缸內徑	A	B	C	D	F	GA	H	MM	NA	NDh8	NN	S	T	Z
6	15	12	14	3	8	14.5	28	M3×0.5	16	$6^{0}_{-0.018}$	M6×1.0	61 (66)	3	117 (122)
10	15	12	14	4	8	8	28	M4×0.7	12.5	$8^{0}_{-0.022}$	M8×1.0	49	—	105
16	15	18.3	20	5	8	8	28	M5×0.8	12.5	$10^{0}_{-0.022}$	M10×1.0	50	—	106

※S、Z尺寸的( )內數值為附磁簧開關的場合

附空氣緩衝 / 下表以外的尺寸與上表相同。

氣缸內徑	B	C	GA	NA	WA	S	Z
10	15	17	7.5	21	14.4	66	122
16	18.3	20	7.5	21	14.4	67	123

腳架型(L)

CJ2WL6 − 行程 Z

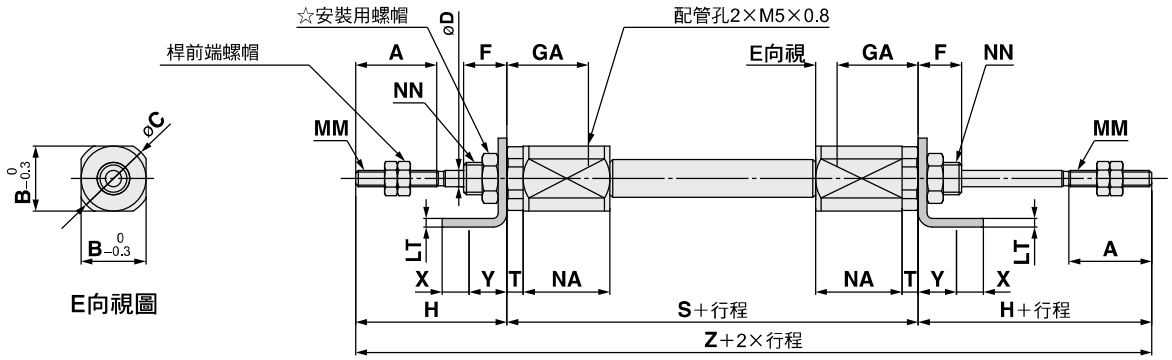

CJ2WL 10/16 − 行程 Z

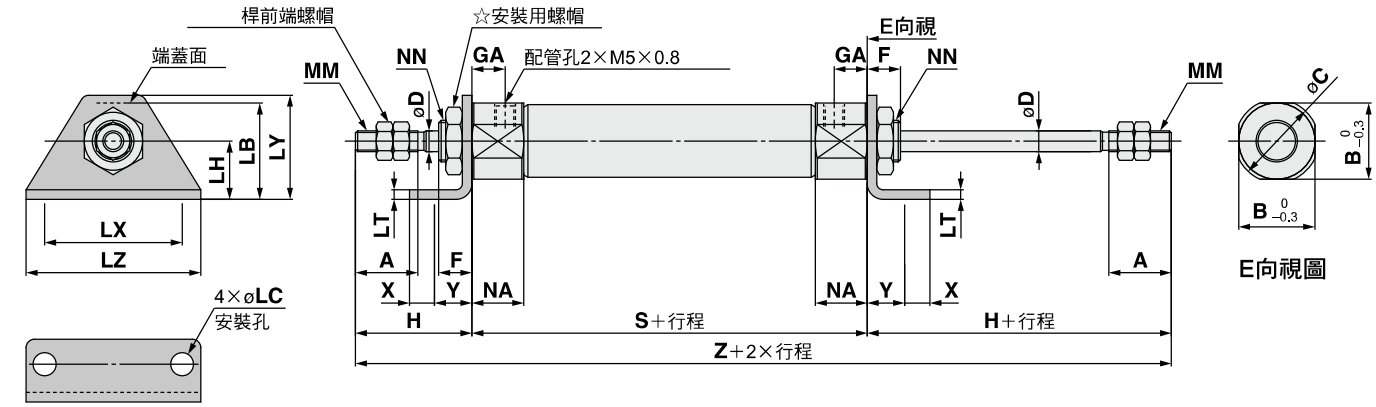

附空氣緩衝：CJ2WL 10/16 − 行程 AZ

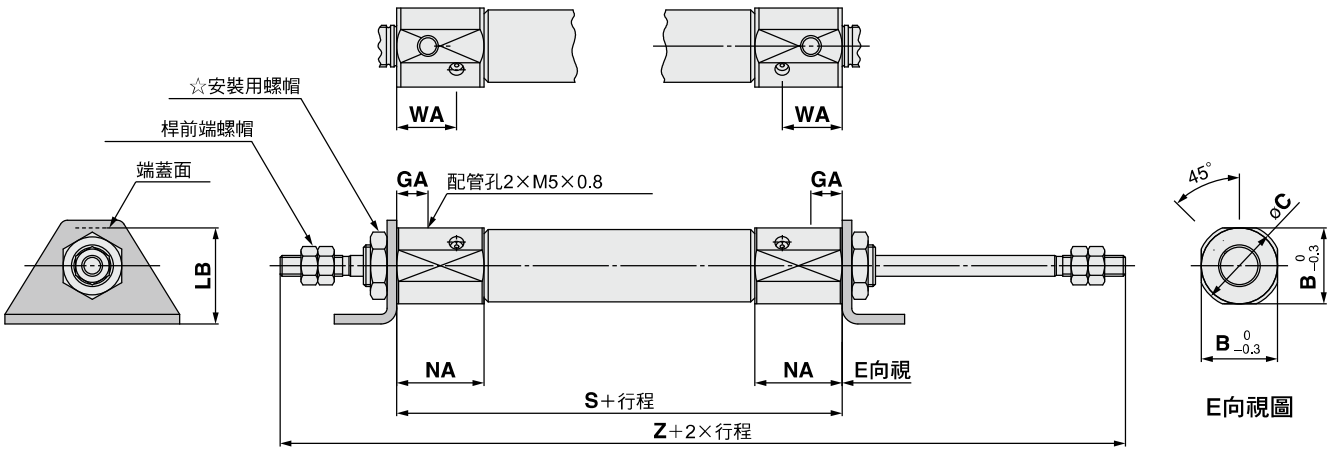

☆安裝用螺帽的詳細請參照P.22。

(mm)

氣缸內徑	A	B	C	D	F	GA	H	LB	LC	LH	LT	LX	LY	LZ	MM	NA	NN	S	T	X	Y	Z
6	15	12	14	3	8	14.5	28	15	4.5	9	1.6	24	16.5	32	M3×0.5	16	M6×1.0	61 (66)	3	5	7	117 (122)
10	15	12	14	4	8	8	28	15	4.5	9	1.6	24	16.5	32	M4×0.7	12.5	M8×1.0	49	—	5	7	105
16	15	18.3	20	5	8	8	28	23	5.5	14	2.3	33	25	42	M5×0.8	12.5	M10×1.0	50	—	6	9	106

※S、Z尺寸的( )內數值為附磁簧開關的場合

附空氣緩衝 / 下表以外的尺寸與上表相同。

氣缸內徑	B	C	GA	LB	NA	WA	S	Z
10	15	17	7.5	16.5	21	14.4	66	122
16	18.3	20	7.5	23	21	14.4	67	123

法蘭型(F)

CJ2WF6 – 行程 Z

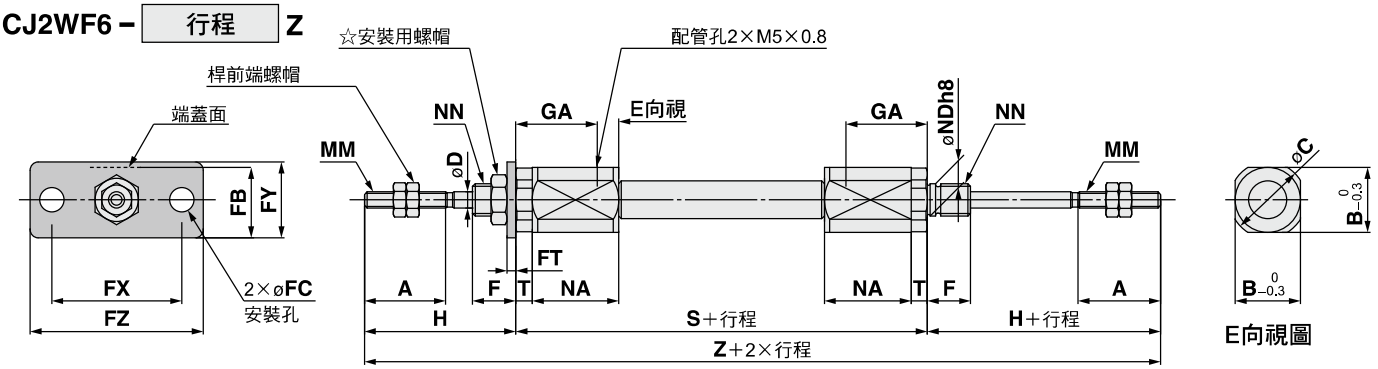

CJ2WF 10/16 – 行程 Z

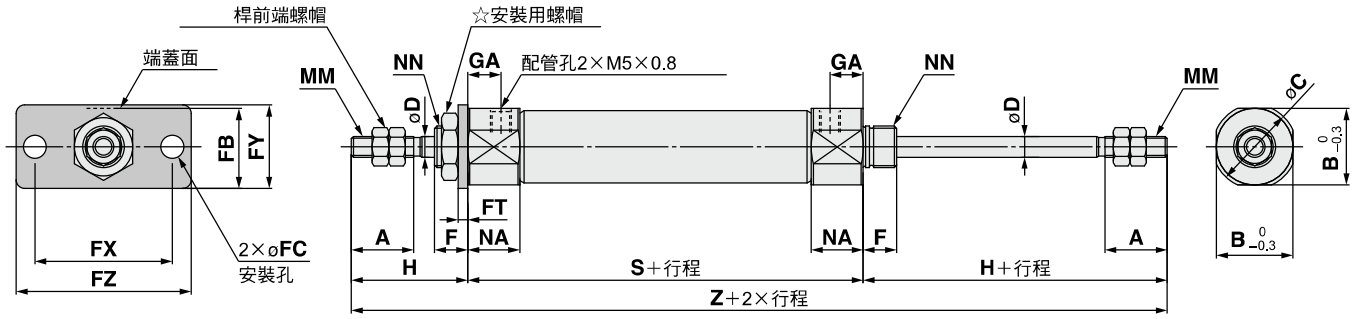

附空氣緩衝：CJ2WF 10/16 – 行程 AZ

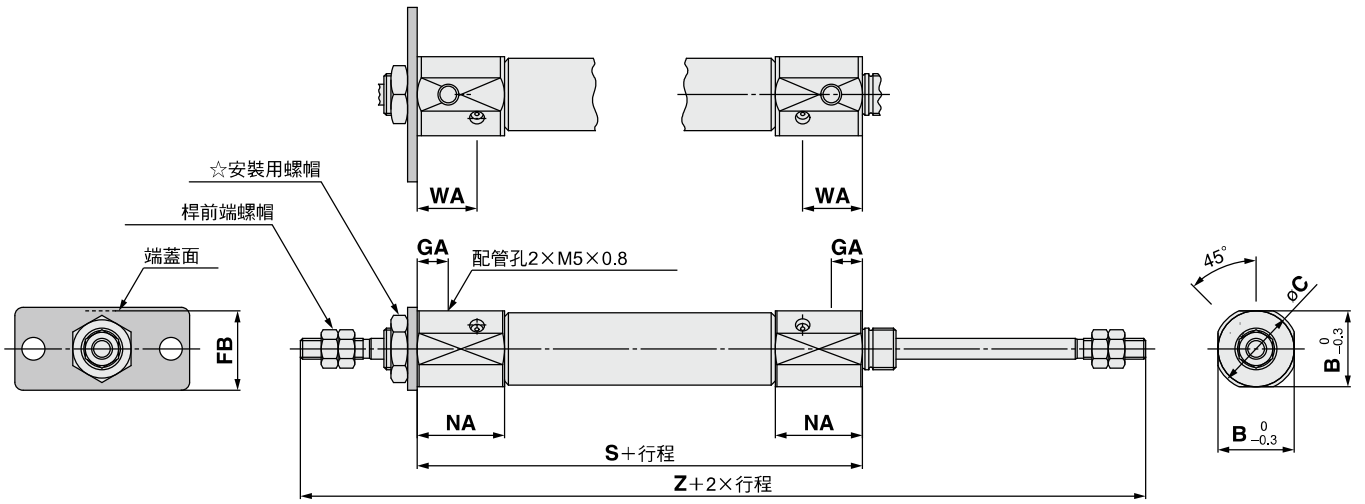

☆安裝用螺帽的詳細，請參照P.22。

(mm)

氣缸內徑	A	B	C	D	F	FB	FC	FT	FX	FY	FZ	GA	H	MM	NA	NN	S	T	Z
6	15	12	14	3	8	13	4.5	1.6	24	14	32	14.5	28	M3×0.5	16	M6×1.0	61 (66)	3	117 (122)
10	15	12	14	4	8	13	4.5	1.6	24	14	32	8	28	M4×0.7	12.5	M8×1.0	49	—	105
16	15	18.3	20	5	8	19	5.5	2.3	33	20	42	8	28	M5×0.8	12.5	M10×1.0	50	—	106

※S、Z尺寸的( )內數值為附磁簧開關的場合

附空氣緩衝 / 下表以外的尺寸與上表相同。

氣缸內徑	B	C	GA	FB	NA	WA	S	Z
10	15	17	7.5	14.5	21	14.4	66	122
16	18.3	20	7.5	19	21	14.4	67	123

氣壓缸／標準型：單動·推出 拉回

CJ2 Series

ø6, ø10, ø16

RoHS

型號表示方法

氣壓缸標準行程(mm)
關於標準行程，請參照P.31。

作動方式

S	單動推出
T	單動拉回

CJ2 B 16 – 45 S □ Z – □ □ – □

附磁簧開關

CDJ2 B 16 – 45 S □ Z – □ □ – M9BW □ – B – □

附磁簧開關(磁石內藏)

安裝支持型式

B	基本型
E	兩側附凸台
D	2山搖擺型
L	單側腳架型
M	兩側腳架型
F	桿側法蘭型
G	蓋側法蘭型

※腳架、法蘭金具同包裝出貨。
※2山搖擺只限ø10、ø16

氣缸內徑

6	6mm
10	10mm
16	16mm

搖擺座固定金具

無記號	無金具
N	搖擺座固定金具同包裝

※只限CJ2D(2山搖擺型)
※搖擺座固定金具同包裝出貨。
※ø6除外。

磁簧開關的種類

無記號	無磁簧開關

※適用磁簧開關型號，請依下表選定。

★磁石內藏無磁簧開關時，磁簧開關安裝型態(A或B)記入。

桿前端金具

無記號	無金具
V	1山肘節接頭
W	2山肘節接頭
T	桿前端帽蓋(平型)
U	桿前端帽蓋(圓型)

※桿前端金具同包裝出貨。
※1山肘節接頭上的肘節接頭用插銷沒有同包裝。
※ø6肘節接頭除外。

蓋端蓋配管孔位置

無記號	徑向90°	
R	軸方向	

※2山搖擺型僅徑向90°
※兩側附凸台僅徑向90°
※單動拉回(T)不適用。

磁簧開關安裝型態

A	軌道安裝
B	綁帶安裝

※軌道安裝型的場合，軌道上磁簧開關2個分的螺絲、螺帽為附件。
※磁簧開關安裝金具請參照P.107。
※ø6只有綁帶安裝

磁簧開關追記號

無記號	附2個
S	附1個
n	附n個

訂製品規格
詳細請參照P.31。

※氣壓缸組合的表示方法(訂購例)，請參照P.31。

適用磁簧開關 / 磁簧開關單體的詳細規格，請參照網頁WEB目錄或Best Pneumatics No.②。

種類	特殊功能	導線出線方式	指示燈	配線(輸出)	負荷電壓 DC	負荷電壓 DC	負荷電壓 AC	磁簧開關型號 綁帶安裝 縱出線	磁簧開關型號 綁帶安裝 橫出線	磁簧開關型號 軌道安裝 縱出線	磁簧開關型號 軌道安裝 橫出線	導線長度(m) 0.5(無記號)	1(M)	3(L)	5(Z)	無(N)	附接頭纜線	適用負荷	
無接點磁簧開關	—	直接出線	有	3線(NPN)	24V	5V,12V	—	M9NV	M9N	M9NV	M9N	●	●	●	○	—	○	IC迴路	繼電器、PLC
				3線(PNP)				M9PV	M9P	M9PV	M9P	●	●	●	○	—	○		
				2線		12V		M9BV	M9B	M9BV	M9B	●	●	●	○	—	○	—	
		插座						—	H7C	J79C	—	●	—	●	●	●	—		
	診斷顯示(2色顯示)	直接出線		3線(NPN)		5V,12V		M9NWV	M9NW	M9NWV	M9NW	●	●	●	○	—	○	IC迴路	
				3線(PNP)				M9PWV	M9PW	M9PWV	M9PW	●	●	●	○	—	○		
				2線		12V		M9BWV	M9BW	M9BWV	M9BW	●	●	●	○	—	○	—	
	耐水性向上品(2色顯示)			3線(NPN)		5V,12V		※1M9NAV	※1M9NA	※1M9NAV	※1M9NA	○	○	●	○	—	○	IC迴路	
				3線(PNP)				※1M9PAV	※1M9PA	※1M9PAV	※1M9PA	○	○	●	○	—	○		
				2線		12V		※1M9BAV	※1M9BA	※1M9BAV	※1M9BA	○	○	●	○	—	○	—	
	附診斷輸出(2色顯示)			4線(NPN)		5V,12V		—	H7NF	—	F79F	●	—	●	○	—	○	IC迴路	
有接點磁簧開關	—	直接出線	有	3線(NPN相當)	—	5V	—	A96V	A96	A96V	A96	●	—	●	—	—	—	IC迴路	—
				2線		—	200V	—	—	A72	A72H	●	—	●	—	—	—	—	繼電器、PLC
					24V	12V	100V	※2A93V	A93	※2A93V	A93	●	●	●	●	—	—		
			無				100V以下	A90V	A90	A90V	A90	●	—	●	—	—	—	IC迴路	
		插座	有				—	—	C73C	A73C	—	●	—	●	●	●	—	—	
			無				24V以下	—	C80C	A80C	—	●	—	●	●	●	—	IC迴路	
	診斷顯示(2色顯示)	直接出線	有			—	—	—	—	A79W	—	●	—	●	—	—	—	—	

※1 耐水性向上型的磁簧開關，可安裝在上記型式產品上，但產品的耐水性能沒有保證。
關於上述型號的耐水性向上產品，請與本公司確認。
※2 導線長度1m型式，只對應D-A93。

※導線長度記號
0.5m……無記號 (例)M9NW
1m…… M (例)M9NWM
3m…… L (例)M9NWL
5m…… Z (例)M9NWZ
無…… N (例)H7CN

※上述機種以外的適用磁簧開關的詳細內容，請參照P.108。
※附接頭纜線附磁簧開關的詳細內容，請參照網頁WEB目錄或Best Pneumatics No.②。
※○記號的無接點磁簧開關為接單生產。
※D-A9□□, M9□□□, A7□□, A80□, F7□□, J7□□型磁簧開關為同包裝出貨(未組裝)。(但綁帶安裝的場合，僅磁簧開關安裝金具組裝出貨。)

JIS記號

單動：推出・橡膠緩衝　　單動：拉回・橡膠緩衝

規格

氣缸內徑(mm)		6	10	16
作動方式		單動推出／單動拉回		
使用流體		空氣		
保証耐壓力		1MPa		
最高使用壓力		0.7MPa		
最低使用壓力	單動推出	0.2MPa	0.15MPa	
	單動拉回	0.25MPa	0.15MPa	
周圍溫度及使用流體溫度		無磁簧開關：−10℃~70℃ 附磁簧開關：−10℃~60℃(但不結冰)		
緩衝		橡膠緩衝		
給油		不要(無給油)		
行程長度的容許差		$^{+1.0}_{0}$		
使用活塞速度		50~750mm/s		
容許運動能量		0.012J	0.035J	0.090J

Order Made

訂製品規格

(詳細請參照P.111~120。)

表示記號	規格／內容
-XA□	桿前端形狀變更
-XC22	密封圈類氟素橡膠
-XC51	附軟管接頭
-XC85	食品機械用潤滑脂規格
-X446	PTFE潤滑脂
-X773※	短間距安裝型／單動推出

※只限ø6

關於附磁簧開關的規格，請參照P.101~108。

- 磁簧開關適當安裝位置(行程端點檢出時)及安裝高度
- 磁簧開關安裝可能最小行程
- 動作範圍
- 磁簧開關安裝金具／零件型號

標準行程表

(mm)

氣缸內徑	標準行程
6	15、30、45、60
10	15、30、45、60
16	15、30、45、60、75、100、125、150

※每1mm的中間行程也可製作(不使用墊片)。
※關於超過標準行程的行程，請與本公司確認。
※依使用方法，使用可能的行程需要確認的情形。詳細請參照網頁網頁WEB目錄或Best Pneumatics No.②前附部「氣壓缸的機種選定步驟」。另外，超過標準行程時，依撓曲等有無法符合規格的情形，請注意。

彈簧反作用力

氣缸內徑(mm)	彈簧反作用力(N)	
	第1次	第2次
6	1.77	3.72
10	3.53	6.86
16	6.86	14.2

第一安裝荷重的彈簧狀態

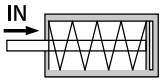

彈簧安裝在氣壓缸的狀態

第二安裝荷重的彈簧狀態

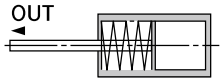

供給空氣彈簧壓縮的狀態

⚠ 產品個別注意事項

使用前請參照P.121。

氣壓缸組合的表示方法(訂購例)

氣壓缸型號：CDJ2D16-45SZ-NW-M9BW-B

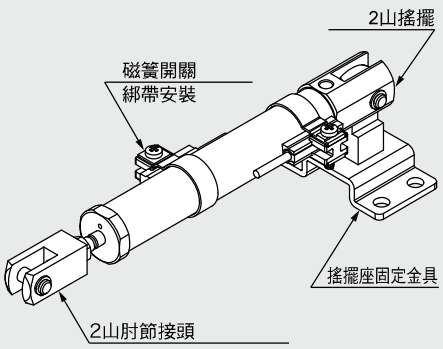

安裝支持型式　D：2山搖擺
搖擺座固定金具　N：有
桿前端金具 W：2山肘節接頭
磁簧開關 D-M9BW：附2個
磁簧開關安裝型態　B：綁帶安裝

※搖擺座固定金具、2山肘節接頭、磁簧開關同包裝出貨。

安裝支持金具／零件型號

安裝支持金具	氣缸內徑(mm)		
	6	10	16
腳架金具	CJ-L006C	CJ-L010C	CJ-L016C
法蘭金具	CJ-F006C	CJ-F010C	CJ-F016C
T金具※	—	CJ-T010C	CJ-T016C

※T金具只適用2山搖擺型(D)。

安裝支持型式及附屬品 / 型號、外形尺寸的詳細請參照P.22。

●…產品上附屬　○…可以用氣壓缸型號表示方法訂購

安裝支持型式		基本型	腳架	法蘭	2山※搖擺	2山搖擺(含T金具)
標準裝備	安裝用螺帽	●	●	●	—	—
	桿前端螺帽	●	●	●	●	●
	搖擺用插銷	—	—	—	●	●
選配	1山肘節接頭	○	○	○	○	○
	2山肘節接頭※	○	○	○	○	○
	桿前端帽蓋(平型、圓型)	○	○	○	○	○
	T金具	—	—	—	○	●

※2山肘節接頭、插銷、扣環同包裝。
※2山搖擺只限ø10, ø16。

理論輸出

請參照Best Pneumatics No.② 技術資料3的理論輸出表1的單動推出型氣壓缸。拉回型時OUT側為彈簧的回歸後的力。IN側為複動型氣壓缸的IN側輸出減去彈簧開始回歸力的差。

防結露管
IDK Series

小口徑／短行程的驅動器高頻作動時，依條件配管內有冷凝(水滴)發生的情形。
只要對驅動器配管，可防止冷凝的發生。詳細請參照WEB目錄IDK Series。

質量表

推出

(g)

氣缸內徑(mm)		6			10				16			
安裝		基本型	軸方向配管	蓋側附凸台	基本型	軸方向配管	2山搖擺（含搖擺插銷）	蓋側附凸台	基本型	軸方向配管	2山搖擺（含搖擺插銷）	蓋側附凸台
基準質量	15行程	17	15	18	28	28	29	28	62	62	69	64
	30行程	20	18	21	35	35	35	35	77	77	84	79
	45行程	23	21	23	44	44	45	45	95	95	102	97
	60行程	26	24	27	54	54	55	54	113	113	119	115
	75行程								134	134	141	136
	100行程								167	167	174	169
	125行程								204	204	212	206
	150行程								227	227	234	229
安裝支持金具質量	單側腳架	8	8	8	8				25			
	兩側腳架	16	16	16	16				50			
	桿側法蘭	5	5	5	5				13			
	蓋側法蘭	5	5	5	5				13			
附屬金具	1山肘節接頭	—	—	—	17				23			
	2山肘節接頭（含肘節插銷）	—	—	—	25				21			
	桿前端帽蓋（平型）	1	1	1	1				2			
	桿前端帽蓋（圓型）	1	1	1	1				2			
	T金具	—	—	—	32				50			

※基準質量含安裝螺帽、桿前端螺帽。

註）2山搖擺型，不含安裝用螺帽，請扣除安裝用螺帽的質量。

計算方法

例) **CJ2L10-45SZ**

- 基準質量……44(ø10-45行程)
- 安裝支持金具質量……8(單側腳架型)

44＋8＝**52g**

拉回

(g)

氣缸內徑(mm)		6		10				16			
安裝		基本型	蓋側附凸台	基本型	軸方向配管	2山搖擺（含搖擺插銷）	蓋側附凸台	基本型	軸方向配管	2山搖擺（含搖擺插銷）	蓋側附凸台
基準質量	15行程	18	19	28	28	30	29	63	63	71	67
	30行程	21	22	34	34	36	35	77	77	85	80
	45行程	24	24	42	42	44	43	93	93	100	96
	60行程	27	28	51	51	52	51	109	109	116	112
	75行程							129	129	137	133
	100行程							159	159	166	162
	125行程							193	193	201	196
	150行程							213	213	221	217
安裝支持金具質量	單側腳架	8	8	8				25			
	兩側腳架	16	16	16				50			
	桿側法蘭	5	5	5				13			
	蓋側法蘭	5	5	5				13			
附屬金具	1山肘節接頭	—	—	17				23			
	2山肘節接頭（含肘節插銷）	—	—	25				21			
	桿前端帽蓋（平型）	1	1	1				2			
	桿前端帽蓋（圓型）	1	1	1				2			
	T金具	—	—	32				50			

※基準質量含安裝螺帽、桿前端螺帽。

註）2山搖擺型，不含安裝用螺帽，請扣除安裝用螺帽的質量。

計算方法

例) **CJ2L10-45TZ**

- 基準質量……42(ø10-45行程)
- 安裝支持金具質量……8(單側腳架型)

42＋8＝**50g**

構造圖(無法拆解)

單動/推出

ø6

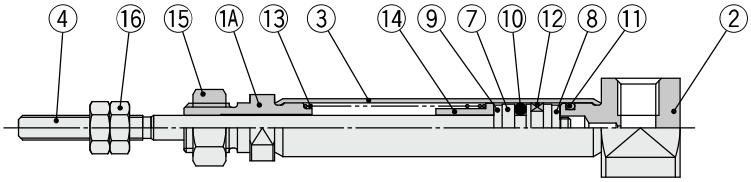

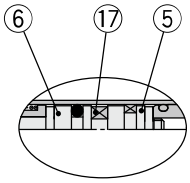

附磁簧開關的場合

ø10, ø16

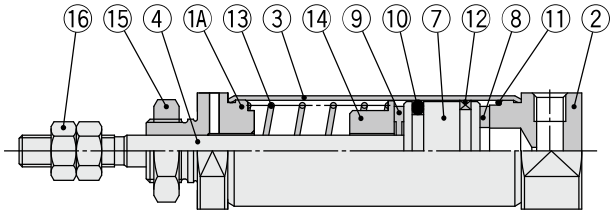

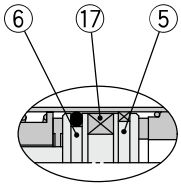

附磁簧開關的場合

單動/拉回

ø6

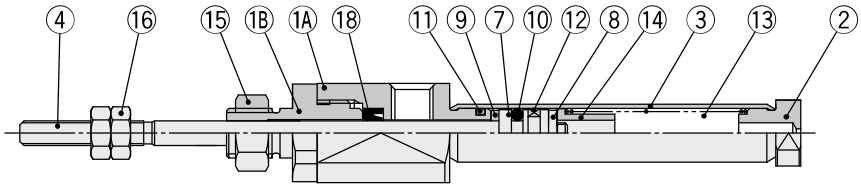

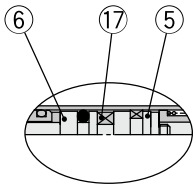

附磁簧開關的場合

ø10, ø16

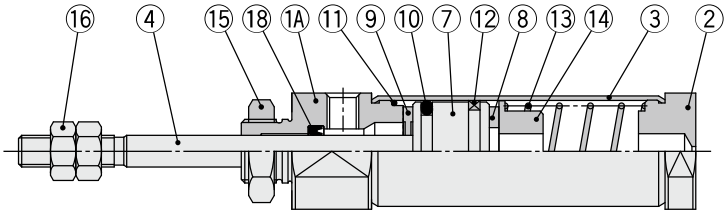

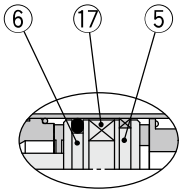

附磁簧開關的場合

構成零件

編號	名稱	材質	備考
1A	桿端蓋	鋁合金	
1B	密封圈座	鋁合金	只限ø6
2	蓋端蓋	鋁合金	
3	氣缸管	不鏽鋼	
4	活塞桿	不鏽鋼	
5	活塞A	鋁合金	
6	活塞B	鋁合金	
7	活塞	鋁合金	
8	緩衝墊A	聚氨酯	
9	緩衝墊B	聚氨酯	

編號	名稱	材質	備考
10	活塞密封圈	NBR	
11	氣缸管墊圈	NBR	
12	耐磨環	樹脂	
13	復歸彈簧	鋼琴線	
14	彈簧座	鋁合金	
15	安裝用螺帽	冷軋鋼材	
16	桿前端螺帽	冷軋鋼材	
17	磁石	—	
18	桿密封圈	NBR	

單動:推出 / 基本型(B)

CJ2B6 − 行程 S 蓋端蓋配管孔位置 Z

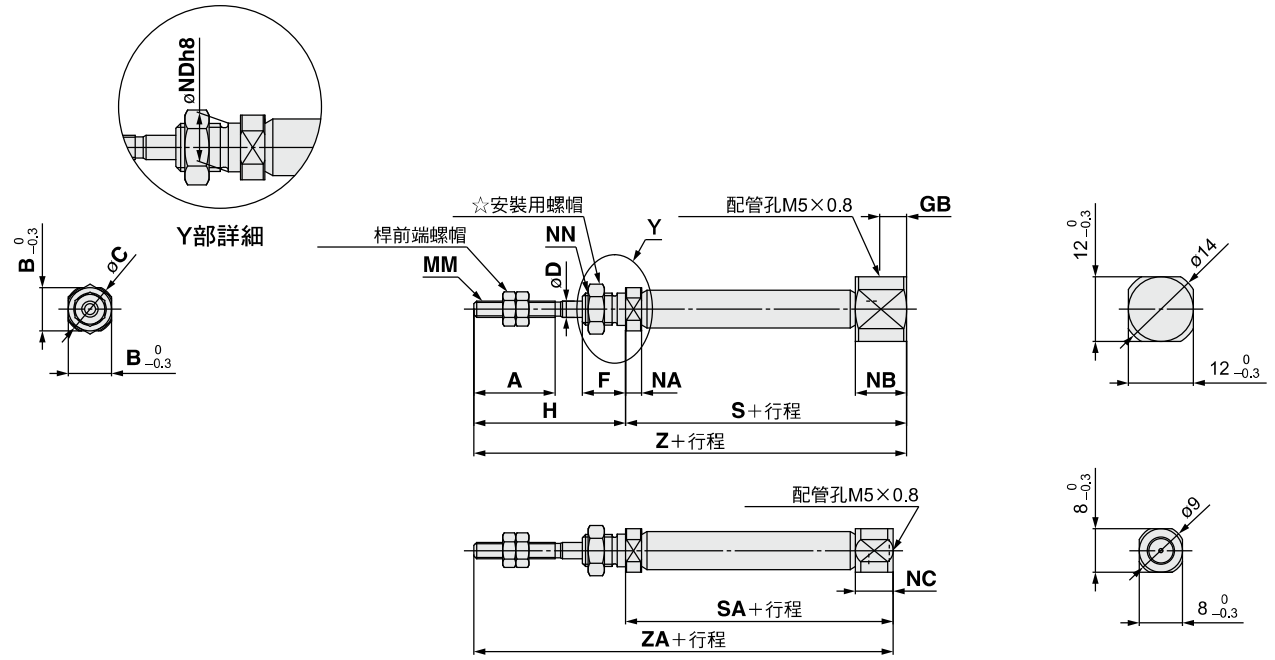

蓋端蓋配管孔位置
軸方向(R)的場合

CJ2B 10/16 − 行程 S 蓋端蓋配管孔位置 Z

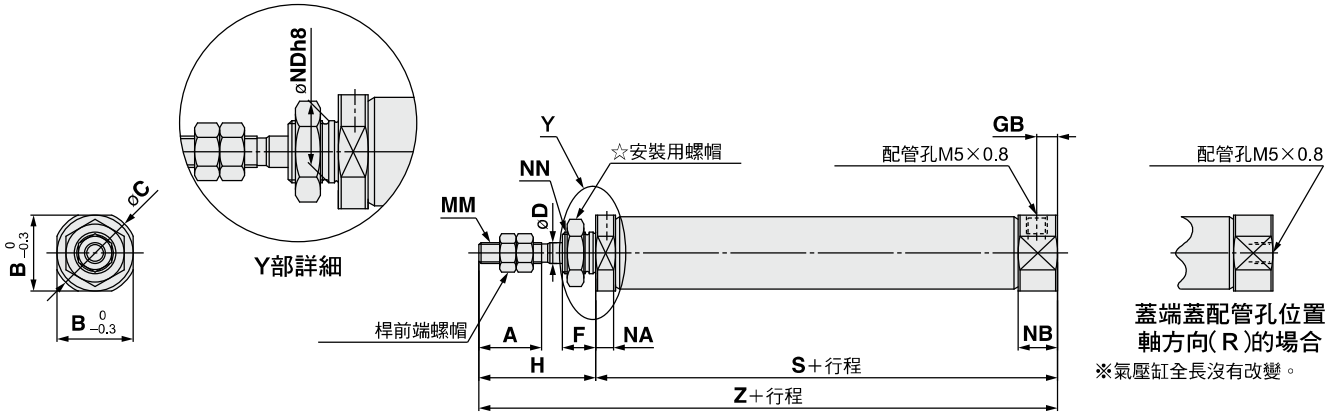

蓋端蓋配管孔位置
軸方向(R)的場合
※氣壓缸全長沒有改變。

☆安裝用螺帽的詳細請參照P.22。

(mm)

氣缸內徑	A	B	C	D	F	GB	H	MM	NA	NB	NC	NDh8	NN	S 5~15st	S 16~30st	S 31~45st	S 46~60st	S 61~75st	S 76~100st	S 101~125st	S 126~150st
6	15	8	9	3	8	5	28	M3×0.5	3	9.5	7	$6^{0}_{-0.018}$	M6×1.0	37 (42)	46 (51)	50 (55)	64 (69)	—	—	—	—
10	15	12	14	4	8	5	28	M4×0.7	4.8	9.5	—	$8^{0}_{-0.022}$	M8×1.0	45.5	53	65	77	—	—	—	—
16	15	18.3	20	5	8	5	28	M5×0.8	4.8	9.5	—	$10^{0}_{-0.022}$	M10×1.0	45.5	54	66	78	84	108	126	138

氣缸內徑	SA 5~15st	SA 16~30st	SA 31~45st	SA 46~60st	SA 61~75st	SA 76~100st	SA 101~125st	SA 126~150st	Z 5~15st	Z 16~30st	Z 31~45st	Z 46~60st	Z 61~75st	Z 76~100st	Z 101~125st	Z 126~150st	ZA 5~15st	ZA 16~30st	ZA 31~45st	ZA 46~60st	ZA 61~75st	ZA 76~100st	ZA 101~125st	ZA 126~150st
6	34.5 (39.5)	43.5 (48.5)	47.5 (52.5)	61.5 (66.5)	—	—	—	—	65 (70)	74 (79)	78 (83)	92 (97)	—	—	—	—	62.5 (67.5)	71.5 (76.5)	75.5 (80.5)	89.5 (94.5)	—	—	—	—
10	—	—	—	—	—	—	—	—	73.5	81	93	105	—	—	—	—	—	—	—	—	—	—	—	—
16	—	—	—	—	—	—	—	—	73.5	82	94	106	112	136	154	166	—	—	—	—	—	—	—	—

※S、SA、Z、ZA尺寸的( )內數值為附磁簧開關的場合

單動:推出 / 兩側附凸台(E)

CJ2E6 − 行程 SZ

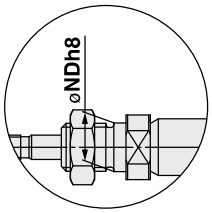

Y部詳細

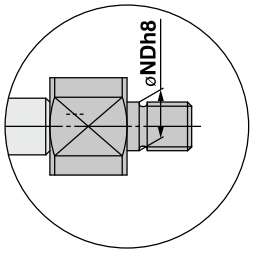

YY部詳細

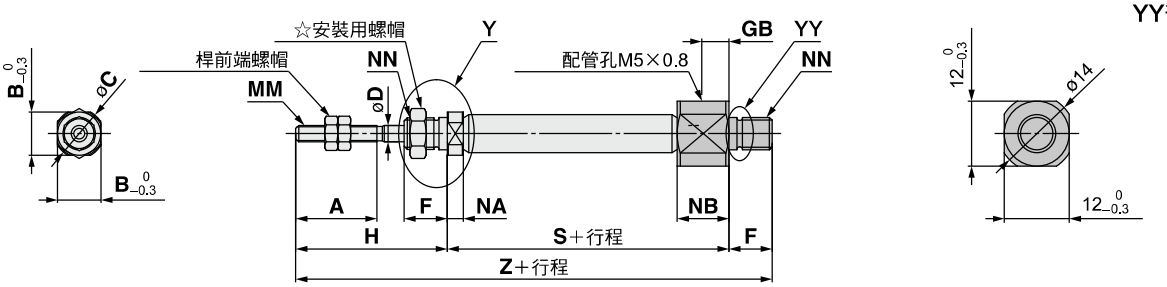

CJ2E 10/16 − 行程 SZ

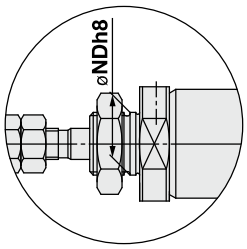

Y部詳細

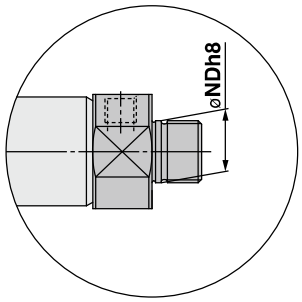

YY部詳細

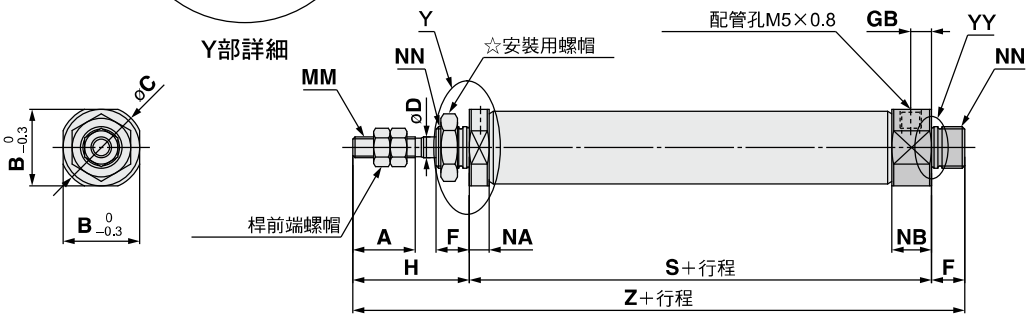

☆安裝用螺帽的詳細請參照P.22。

(mm)

氣缸內徑	A	B	C	D	F	GB	H	MM	NA	NB	NDh8	NN	S 5~15st	S 16~30st	S 31~45st	S 46~60st	S 61~75st	S 76~100st	S 101~125st	S 126~150st	Z 5~15st	Z 16~30st	Z 31~45st	Z 46~60st	Z 61~75st	Z 76~100st	Z 101~125st	Z 126~150st
6	15	8	9	3	8	5	28	M3×0.5	3	9.5	$6^{0}_{-0.018}$	M6×1.0	37 (42)	46 (51)	50 (55)	64 (69)	—	—	—	—	73 (78)	82 (87)	86 (91)	100 (105)	—	—	—	—
10	15	12	14	4	8	5	28	M4×0.7	4.8	9.5	$8^{0}_{-0.022}$	M8×1.0	45.5	53	65	77	—	—	—	—	73.5	81	93	105	—	—	—	—
16	15	18.3	20	5	8	5	28	M5×0.8	4.8	9.5	$10^{0}_{-0.022}$	M10×1.0	45.5	54	66	78	84	108	126	138	73.5	82	94	106	112	136	154	166

※S、Z尺寸的(　)內數值為附磁簧開關的場合

單動：推出 / 單側腳架（L）

CJ2L6 − 行程 S 蓋端蓋配管孔位置 Z

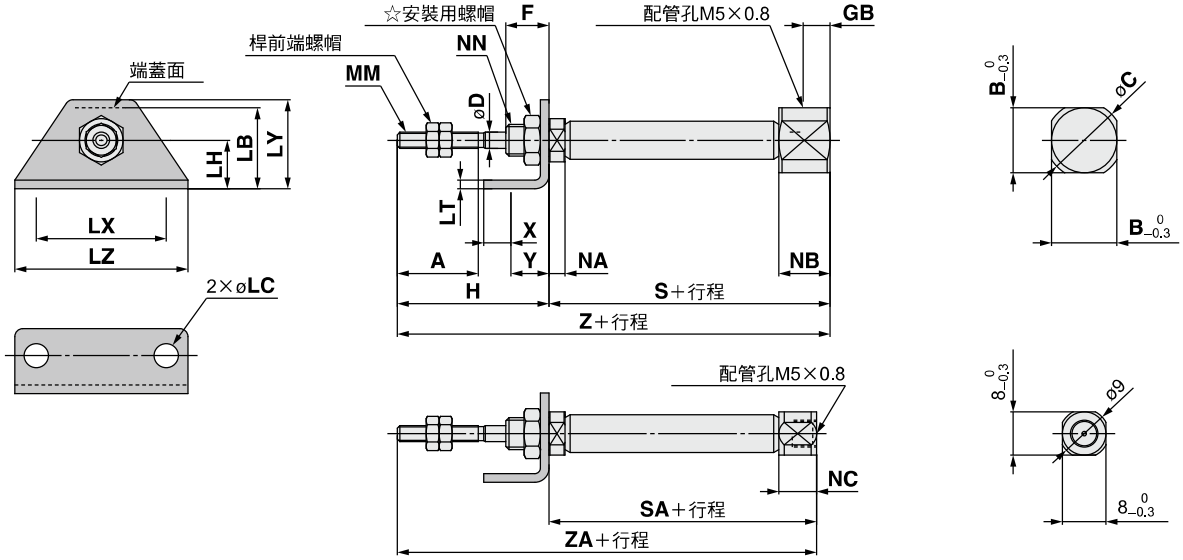

蓋端蓋配管孔位置
軸方向（R）的場合

CJ2L 10/16 − 行程 S 蓋端蓋配管孔位置 Z

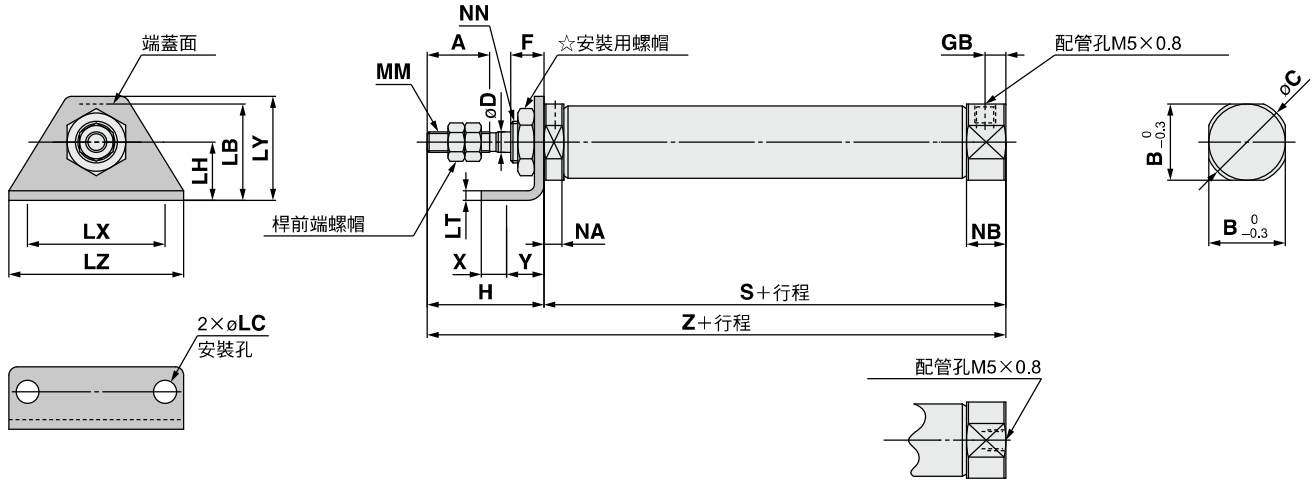

蓋端蓋配管孔位置
軸方向（R）的場合

※氣壓缸全長沒有改變。

☆安裝用螺帽的詳細請參照P.22。

(mm)

氣缸內徑	A	B	C	D	F	GB	H	LB	LC	LH	LT	LX	LY	LZ	MM	NA	NB	NN	S 5~15st	S 16~30st	S 31~45st	S 46~60st	S 61~75st	S 76~100st	S 101~125st	S 126~150st
6	15	12	14	3	8	5	28	13	4.5	9	1.6	24	16.5	32	M3×0.5	3	9.5	M6×1.0	37 (42)	46 (51)	50 (55)	64 (69)	—	—	—	—
10	15	12	14	4	8	5	28	15	4.5	9	1.6	24	16.5	32	M4×0.7	4.8	9.5	M8×1.0	45.5	53	65	77	—	—	—	—
16	15	18.3	20	5	8	5	28	23	5.5	14	2.3	33	25	42	M5×0.8	4.8	9.5	M10×1.0	45.5	54	66	78	84	108	126	138

氣缸內徑	SA 5~15st	SA 16~30st	SA 31~45st	SA 46~60st	SA 61~75st	SA 76~100st	SA 101~125st	SA 126~150st	X	Y	Z 5~15st	Z 16~30st	Z 31~45st	Z 46~60st	Z 61~75st	Z 76~100st	Z 101~125st	Z 126~150st	ZA 5~15st	ZA 16~30st	ZA 31~45st	ZA 46~60st	ZA 61~75st	ZA 76~100st	ZA 101~125st	ZA 126~150st
6	34.5 (39.5)	43.5 (48.5)	47.5 (52.5)	61.5 (66.5)	—	—	—	—	5	7	65 (70)	74 (79)	78 (83)	92 (97)	—	—	—	—	62.5 (67.5)	71.5 (76.5)	75.5 (80.5)	89.5 (94.5)	—	—	—	—
10	—	—	—	—	—	—	—	—	5	7	73.5	81	93	105	—	—	—	—	—	—	—	—	—	—	—	—
16	—	—	—	—	—	—	—	—	6	9	73.5	82	94	106	112	136	154	166	—	—	—	—	—	—	—	—

※S、SA、Z、ZA尺寸的(　)內數值為附磁簧開關的場合

單動:推出 / 兩側腳架(M)

CJ2M6 − 行程 SZ

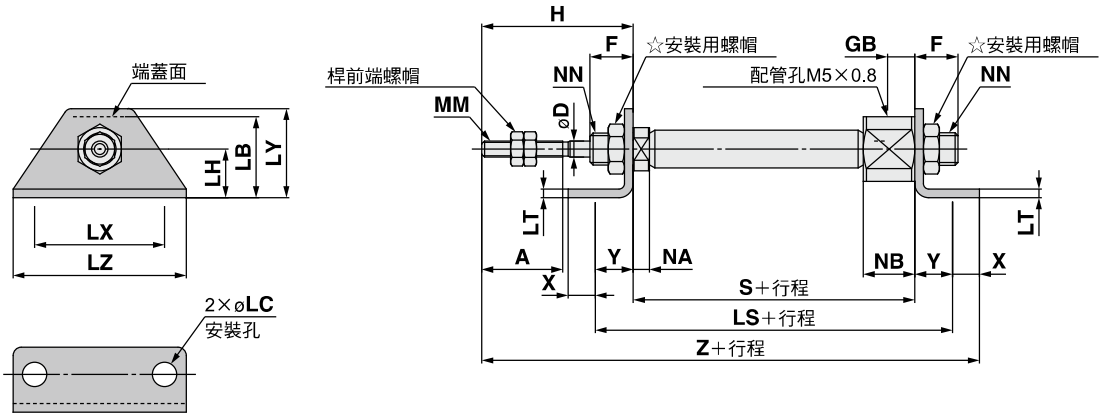

CJ2M 10/16 − 行程 SZ

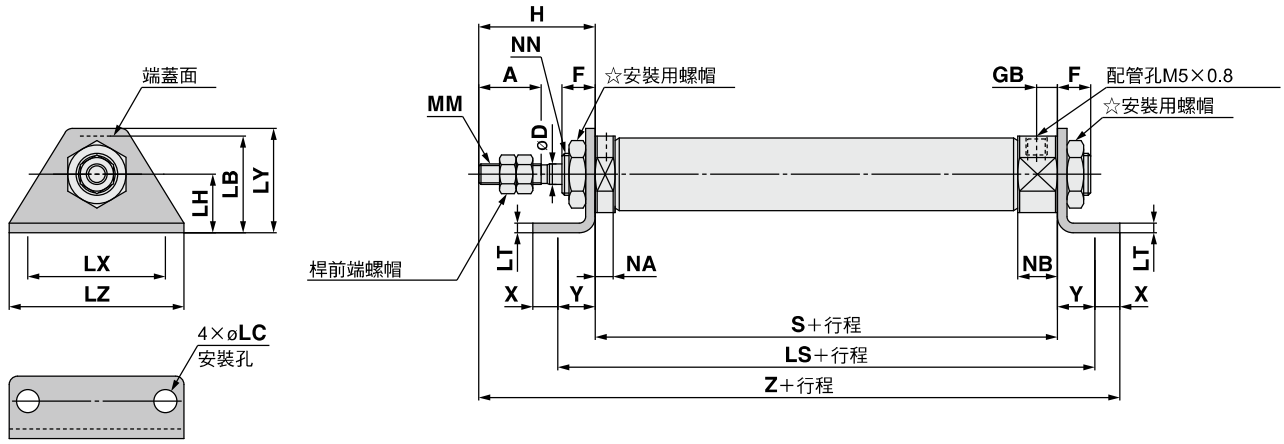

☆安裝用螺帽的詳細請參照P.22。

(mm)

氣缸內徑	A	D	F	GB	H	LB	LC	LH	LS 5~15st	LS 16~30st	LS 31~45st	LS 46~60st	LS 61~75st	LS 76~100st	LS 101~125st	LS 126~150st	LT	LX	LY	LZ	MM	NA
6	15	3	8	5	28	13	4.5	9	51 (56)	60 (65)	64 (69)	78 (83)	—	—	—	—	1.6	24	16.5	32	M3×0.5	3
10	15	4	8	5	28	15	4.5	9	59.5	67	79	91	—	—	—	—	1.6	24	16.5	32	M4×0.7	4.8
16	15	5	8	5	28	23	5.5	14	63.5	72	84	96	102	126	144	156	2.3	33	25	42	M5×0.8	4.8

氣缸內徑	NB	NN	S 5~15st	S 16~30st	S 31~45st	S 46~60st	S 61~75st	S 76~100st	S 101~125st	S 126~150st	X	Y	Z 5~15st	Z 16~30st	Z 31~45st	Z 46~60st	Z 61~75st	Z 76~100st	Z 101~125st	Z 126~150st
6	9.5	M6×1.0	37 (42)	46 (51)	50 (55)	64 (69)	—	—	—	—	5	7	77 (82)	86 (91)	90 (95)	104 (109)	—	—	—	—
10	9.5	M8×1.0	45.5	53	65	77	—	—	—	—	5	7	85.5	93	105	117	—	—	—	—
16	9.5	M10×1.0	45.5	54	66	78	84	108	126	138	6	9	88.5	97	109	121	127	151	169	181

※LS、S、Z尺寸的( )內數值為附磁簧開關的場合

單動：推出 / 桿側法蘭(F)

CJ2F6 − 行程 S 蓋端蓋配管孔位置 Z

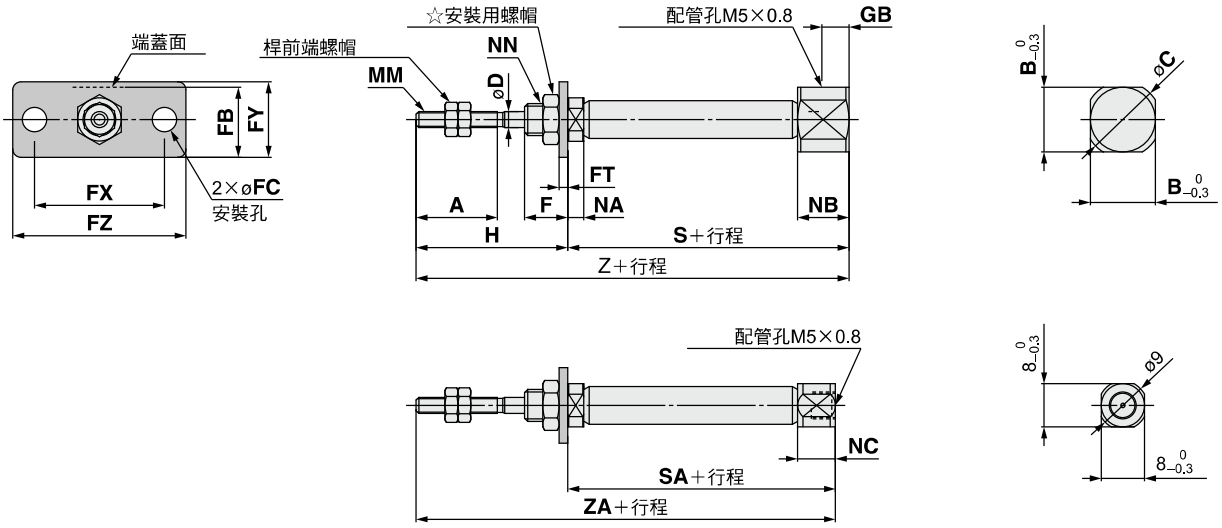

蓋端蓋配管孔位置
軸方向(R)的場合

CJ2F 10/16 − 行程 S 蓋端蓋配管孔位置 Z

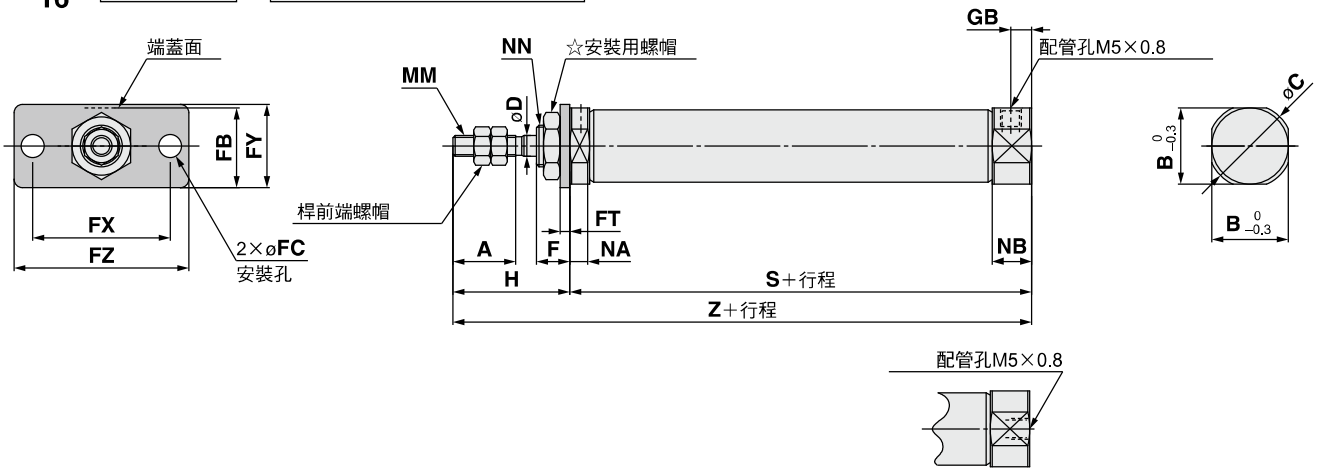

蓋端蓋配管孔位置
軸方向(R)的場合
※氣壓缸全長沒有變化。

☆安裝用螺帽的詳細請參照P.22。

(mm)

氣缸內徑	A	B	C	D	F	FB	FC	FT	FX	FY	FZ	GB	H	MM	NA	NB	NC	NN	S 5~15st	S 16~30st	S 31~45st	S 46~60st	S 61~75st	S 76~100st	S 101~125st	S 126~150st
6	15	12	14	3	8	11	4.5	1.6	24	14	32	5	28	M3×0.5	3	9.5	7	M6×1.0	37 (42)	46 (51)	50 (55)	64 (69)	—	—	—	—
10	15	12	14	4	8	13	4.5	1.6	24	14	32	5	28	M4×0.7	4.8	9.5	—	M8×1.0	45.5	53	65	77	—	—	—	—
16	15	18.3	20	5	8	19	5.5	2.3	33	20	42	5	28	M5×0.8	4.8	9.5	—	M10×1.0	45.5	54	66	78	84	108	126	138

氣缸內徑	SA 5~15st	SA 16~30st	SA 31~45st	SA 46~60st	SA 61~75st	SA 76~100st	SA 101~125st	SA 126~150st	Z 5~15st	Z 16~30st	Z 31~45st	Z 46~60st	Z 61~75st	Z 76~100st	Z 101~125st	Z 126~150st	ZA 5~15st	ZA 16~30st	ZA 31~45st	ZA 46~60st	ZA 61~75st	ZA 76~100st	ZA 101~125st	ZA 126~150st
6	34.5 (39.5)	43.5 (48.5)	47.5 (52.5)	61.5 (66.5)	—	—	—	—	65 (70)	74 (79)	78 (83)	92 (97)	—	—	—	—	62.5 (67.5)	71.5 (76.5)	75.5 (80.5)	89.5 (94.5)	—	—	—	—
10	—	—	—	—	—	—	—	—	73.5	81	93	105	—	—	—	—	—	—	—	—	—	—	—	—
16	—	—	—	—	—	—	—	—	73.5	82	94	106	112	136	154	166	—	—	—	—	—	—	—	—

※S、SA、Z、ZA尺寸的(　)內數值為附磁簧開關的場合

單動:推出 / 蓋側法蘭(G)

CJ2G6 - 行程 SZ

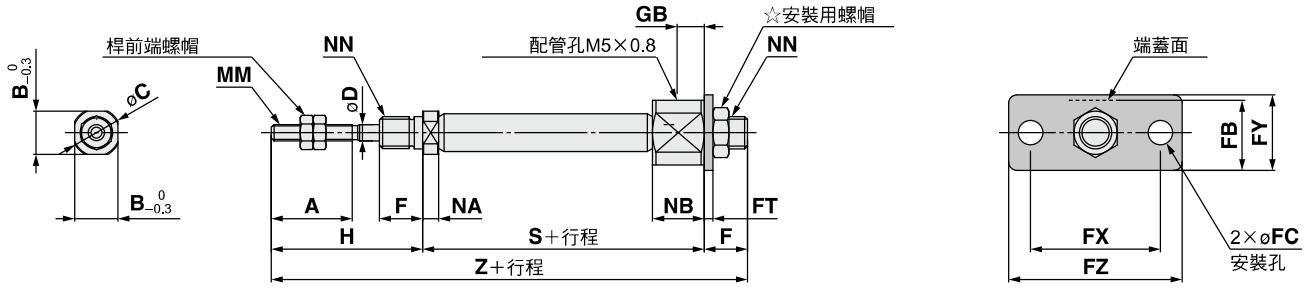

CJ2G 10/16 - 行程 SZ

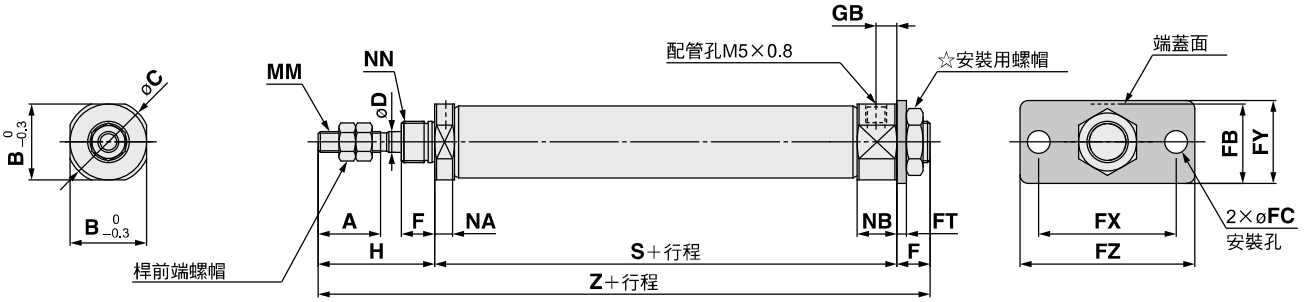

☆安裝用螺帽的詳細請參照P.22。

(mm)

氣缸內徑	A	B	C	D	F	FB	FC	FT	FX	FY	FZ	GB	H	MM	NA	NB	NN
6	15	8	9	3	8	11	4.5	1.6	24	14	32	5	28	M3×0.5	3	9.5	M6×1.0
10	15	12	14	4	8	13	4.5	1.6	24	14	32	5	28	M4×0.7	4.8	9.5	M8×1.0
16	15	18.3	20	5	8	19	5.5	2.3	33	20	42	5	28	M5×0.8	4.8	9.5	M10×1.0

氣缸內徑	S								Z							
	5~15st	16~30st	31~45st	46~60st	61~75st	76~100st	101~125st	126~150st	5~15st	16~30st	31~45st	46~60st	61~75st	76~100st	101~125st	126~150st
6	37 (42)	46 (51)	50 (55)	64 (69)	—	—	—	—	73 (78)	82 (87)	86 (91)	100 (105)	—	—	—	—
10	45.5	53	65	77	—	—	—	—	81.5	89	101	113	—	—	—	—
16	45.5	54	66	78	84	108	126	138	81.5	90	102	114	120	144	162	174

※S、Z尺寸的( )內數值為附磁簧開關的場合

單動：推出 / 2山搖擺(D)

CJ2D 10/16 – 行程 SZ

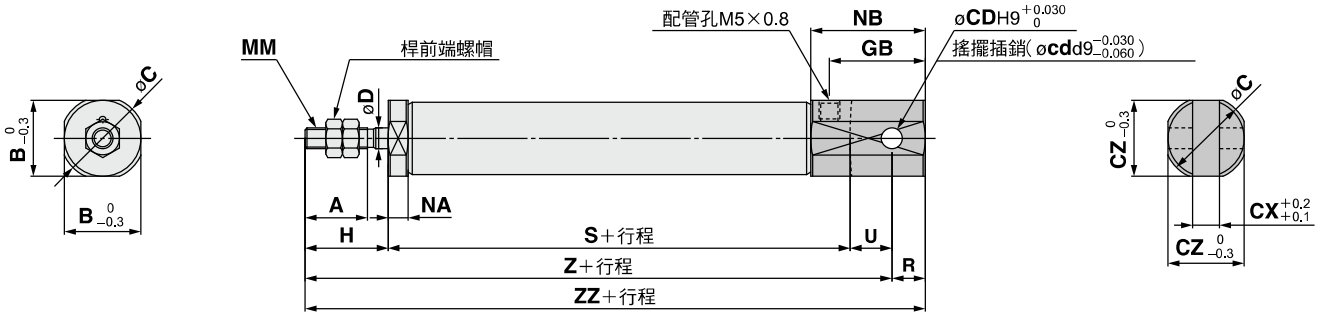

(mm)

氣缸內徑	A	B	C	CD (cd)	CX	CZ	D	GB	H	MM	NA	NB	R	U	S 5~15st	16~30st	31~45st	46~60st	61~75st	76~100st	101~125st	126~150st
10	15	12	14	3.3	3.2	12	4	18	20	M4×0.7	4.8	22.5	5	8	45.5	53	65	77	—	—	—	—
16	15	18.3	20	5	6.5	18.3	5	23	20	M5×0.8	4.8	27.5	8	10	45.5	54	66	78	84	108	126	138

氣缸內徑	Z 5~15st	16~30st	31~45st	46~60st	61~75st	76~100st	101~125st	126~150st	ZZ 5~15st	16~30st	31~45st	46~60st	61~75st	76~100st	101~125st	126~150st
10	73.5	81	93	105	—	—	—	—	78.5	86	98	110	—	—	—	—
16	75.5	84	96	108	114	138	156	168	83.5	92	104	116	122	146	164	176

※搖擺用插銷與扣環同包裝。

單動:拉回 / 基本型(B)

CJ2B6 − 行程 TZ

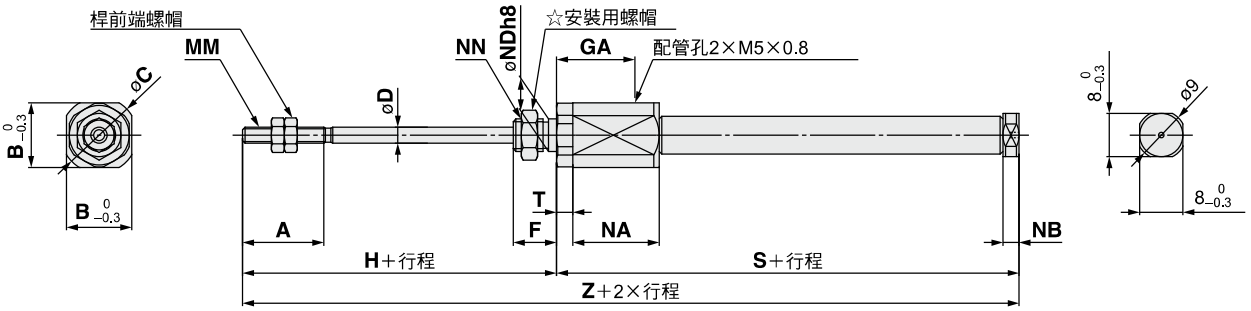

CJ2B 10/16 − 行程 TZ

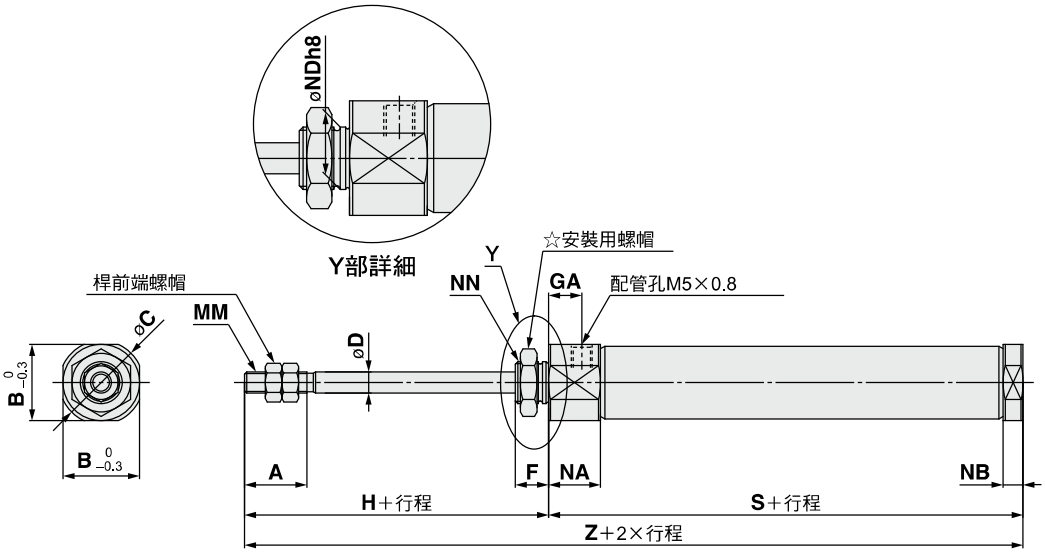

☆安裝用螺帽的詳細請參照P.22。

(mm)

氣缸內徑	A	B	C	D	F	GA	H	MM	NA	NB	NDh8	NN	T
6	15	12	14	3	8	14.5	28	M3×0.5	16	3	$6^{0}_{-.018}$	M6×1.0	3
10	15	12	14	4	8	8	28	M4×0.7	12.5	4.8	$8^{0}_{-0.022}$	M8×1.0	—
16	15	18.3	20	5	8	8	28	M5×0.8	12.5	4.8	$10^{0}_{-0.022}$	M10×1.0	—

氣缸內徑	S								Z							
	5~15st	16~30st	31~45st	46~60st	61~75st	76~100st	101~125st	126~150st	5~15st	16~30st	31~45st	46~60st	61~75st	76~100st	101~125st	126~150st
6	46.5 (51.5)	55.5 (60.5)	59.5 (64.5)	73.5 (78.5)	—	—	—	—	74.5 (79.5)	83.5 (88.5)	87.5 (92.5)	101.5 (106.5)	—	—	—	—
10	48.5	56	68	80	—	—	—	—	76.5	84	96	108	—	—	—	—
16	48.5	57	69	81	87	111	129	141	76.5	85	97	109	115	139	157	169

※S、Z尺寸的(　)內數值為附磁簧開關的場合

單動：拉回／兩側附凸台（E）

CJ2E6 − 行程 TZ

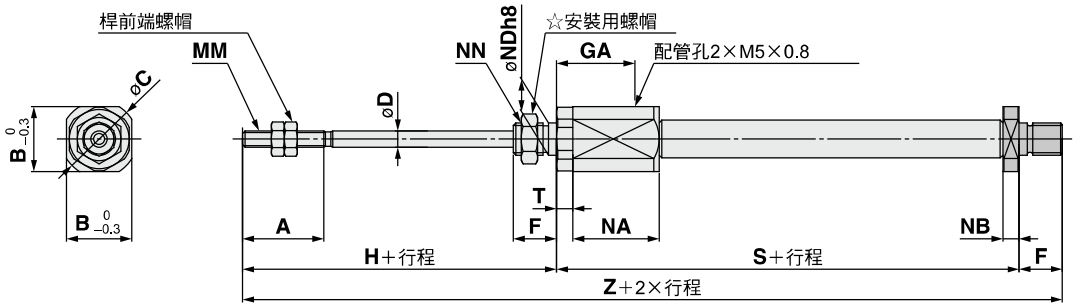

CJ2E 10/16 − 行程 TZ

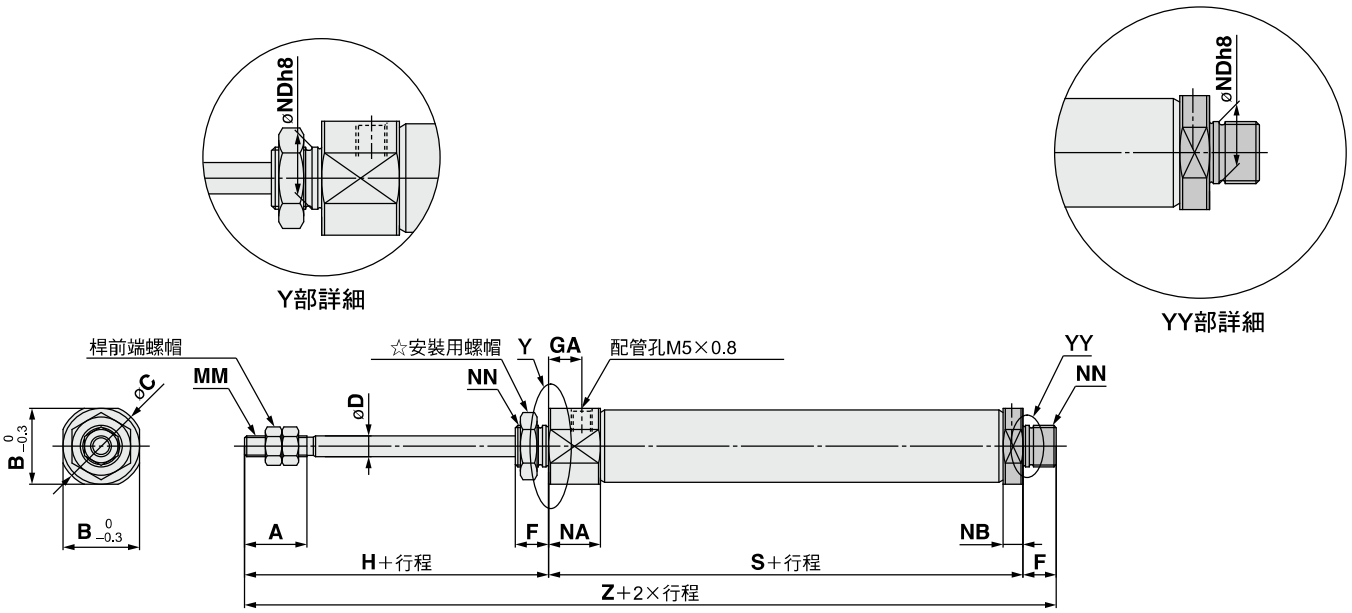

☆安裝用螺帽的詳細請參照P.22。

(mm)

氣缸內徑	A	B	C	D	F	GA	H	MM	NA	NB	NDh8	NN
6	15	12	14	3	8	14.5	28	M3×0.5	16	3	$6^{0}_{-0.018}$	M6×1.0
10	15	12	14	4	8	8	28	M4×0.7	12.5	4.8	$8^{0}_{-0.022}$	M8×1.0
16	15	18.3	20	5	8	8	28	M5×0.8	12.5	4.8	$10^{0}_{-0.022}$	M10×1.0

氣缸內徑	S								Z							
	5~15st	16~30st	31~45st	46~60st	61~75st	76~100st	101~125st	126~150st	5~15st	16~30st	31~45st	46~60st	61~75st	76~100st	101~125st	126~150st
6	46.5（51.5）	55.5（60.5）	59.5（64.5）	73.5（78.5）	—	—	—	—	82.5（87.5）	91.5（96.5）	95.5（100.5）	109.5（114.5）	—	—	—	—
10	48.5	56	68	80	—	—	—	—	76.5	84	96	108	—	—	—	—
16	48.5	57	69	81	87	111	129	141	76.5	85	97	109	115	139	157	169

※S、Z尺寸的(　)內數值為附磁簧開關的場合

單動:拉回 / 單側腳架(L)

CJ2L6 − 行程 TZ

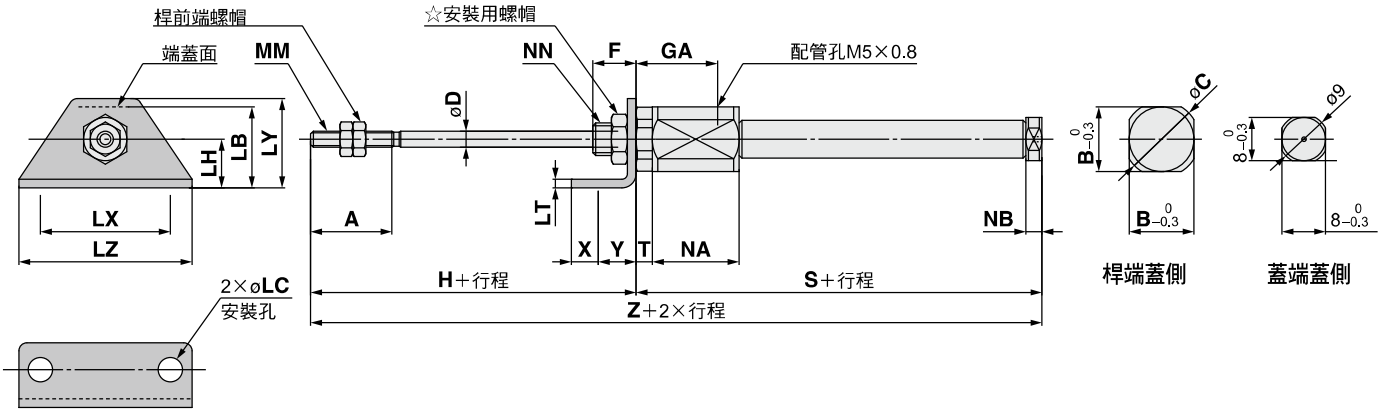

CJ2L 10/16 − 行程 TZ

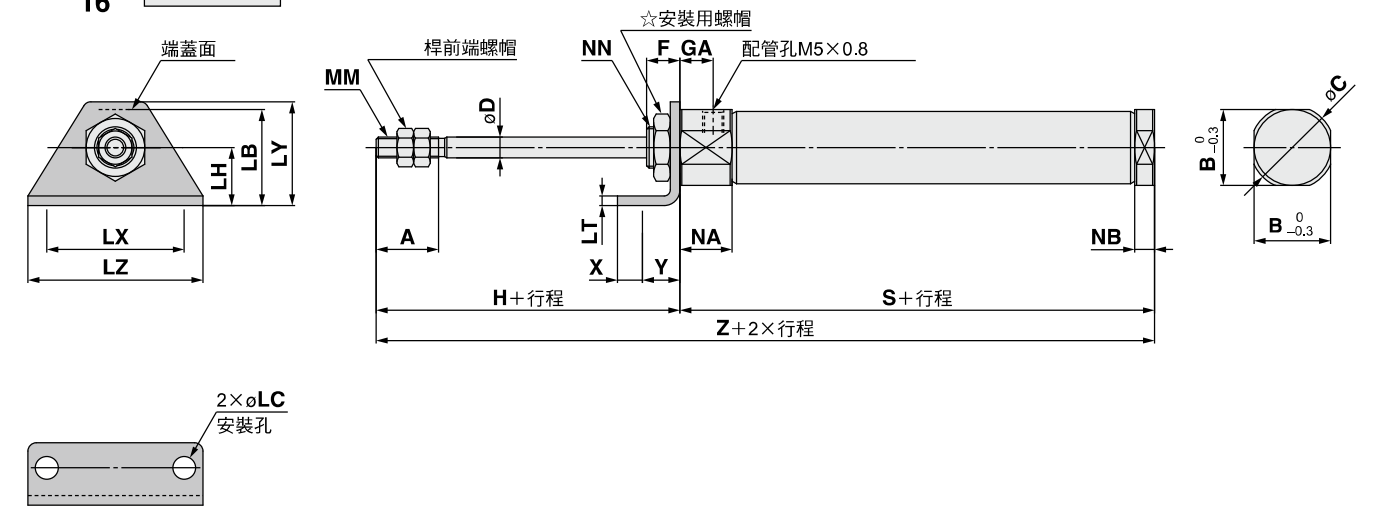

☆安裝用螺帽的詳細請參照P.22。

(mm)

氣缸內徑	A	B	C	D	F	GA	H	LB	LC	LH	LT	LX	LY	LZ	MM	NA	NB	NN	T
6	15	12	14	3	8	14.5	28	15	4.5	9	1.6	24	16.5	32	M3×0.5	16	3	M6×1.0	3
10	15	12	14	4	8	8	28	15	4.5	9	1.6	24	16.5	32	M4×0.7	12.5	4.8	M8×1.0	—
16	15	18.3	20	5	8	8	28	23	5.5	14	2.3	33	25	42	M5×0.8	12.5	4.8	M10×1.0	—

氣缸內徑	S								X	Y	Z							
	5~15st	16~30st	31~45st	46~60st	61~75st	76~100st	101~125st	126~150st			5~15st	16~30st	31~45st	46~60st	61~75st	76~100st	101~125st	126~150st
6	46.5 (51.5)	55.5 (60.5)	59.5 (64.5)	73.5 (78.5)	—	—	—	—	5	7	74.5 (79.5)	83.5 (88.5)	87.5 (92.5)	101.5 (106.5)	—	—	—	—
10	48.5	56	68	80	—	—	—	—	5	7	76.5	84	96	108	—	—	—	—
16	48.5	57	69	81	87	111	129	141	6	9	76.5	85	97	109	115	139	157	169

※S、Z尺寸的(　)內數值為附磁簧開關的場合

單動：拉回／兩側腳架（M）

CJ2M6 − 行程 TZ

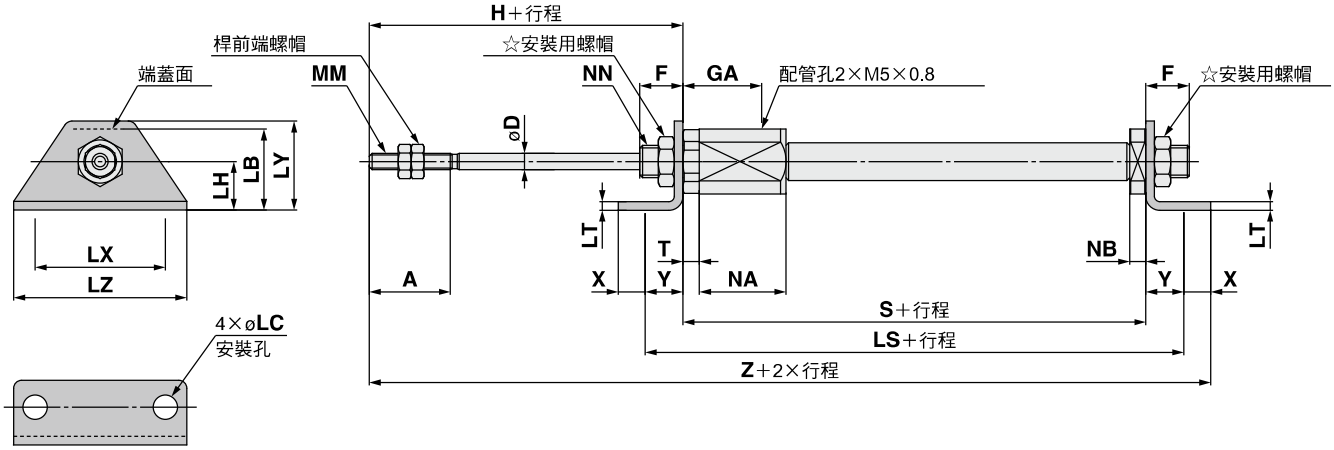

CJ2M 10/16 − 行程 TZ

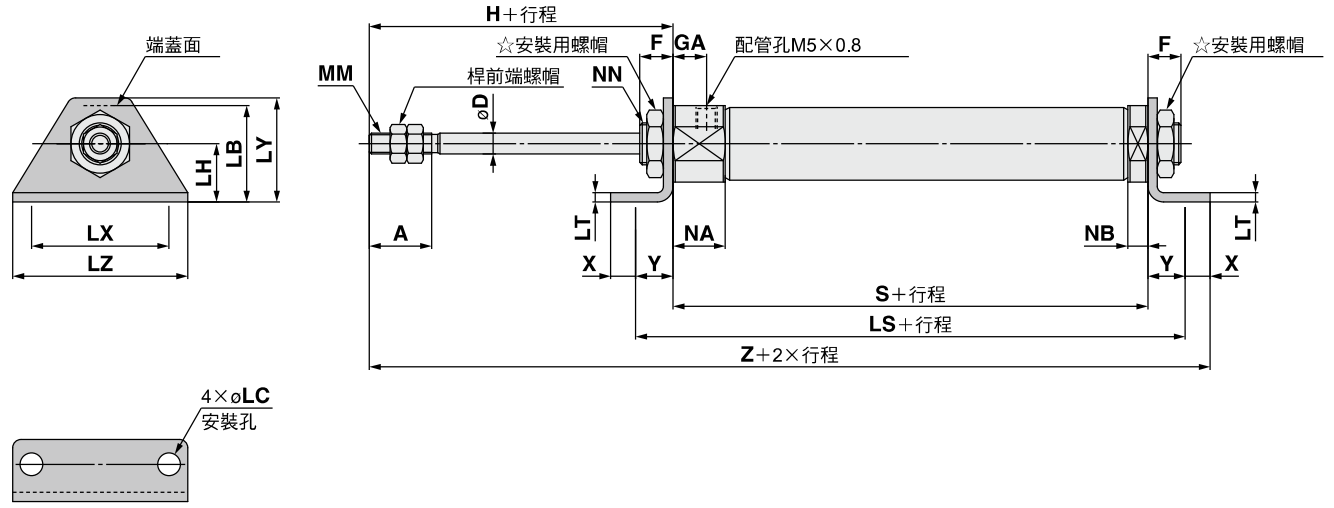

☆安裝用螺帽的詳細請參照P.22。

(mm)

氣缸內徑	A	D	F	GA	H	LB	LC	LH	LS 5~15st	LS 16~30st	LS 31~45st	LS 46~60st	LS 61~75st	LS 76~100st	LS 101~125st	LS 126~150st	LT	LX	LY	LZ	MM
6	15	3	8	14.5	28	15	4.5	9	60.5 (65.5)	69.5 (74.5)	73.5 (78.5)	87.5 (101.5)	—	—	—	—	1.6	24	16.5	32	M3×0.5
10	15	4	8	8	28	15	4.5	9	62.5	70	82	94	—	—	—	—	1.6	24	16.5	32	M4×0.7
16	15	5	8	8	28	23	5.5	14	66.5	75	87	99	105	129	147	159	2.3	33	25	42	M5×0.8

氣缸內徑	NA	NB	NN	S 5~15st	S 16~30st	S 31~45st	S 46~60st	S 61~75st	S 76~100st	S 101~125st	S 126~150st	X	Y	Z 5~15st	Z 16~30st	Z 31~45st	Z 46~60st	Z 61~75st	Z 76~100st	Z 101~125st	Z 126~150st
6	16	3	M6×1.0	46.5 (51.5)	55.5 (60.5)	59.5 (64.5)	73.5 (78.5)	—	—	—	—	5	7	86.5 (91.5)	95.5 (100.5)	99.5 (104.5)	113.5 (118.5)	—	—	—	—
10	12.5	4.8	M8×1.0	48.5	56	68	80	—	—	—	—	5	7	88.5	96	108	120	—	—	—	—
16	12.5	4.8	M10×1.0	48.5	57	69	81	87	111	129	141	6	9	91.5	100	112	124	130	154	172	184

※LS、S、Z尺寸的(　)內數值為附磁簧開關的場合

單動:拉回 / 蓋側法蘭(G)

CJ2G6 – 行程 TZ

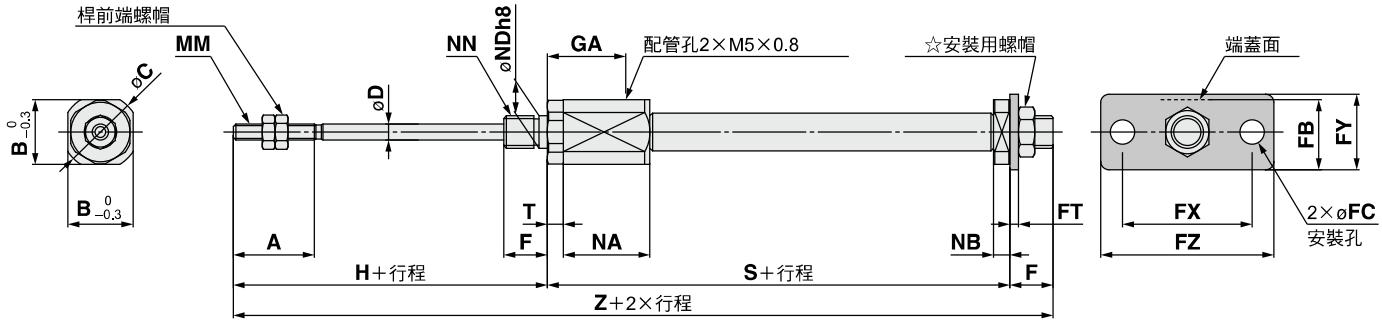

CJ2G 10/16 – 行程 TZ

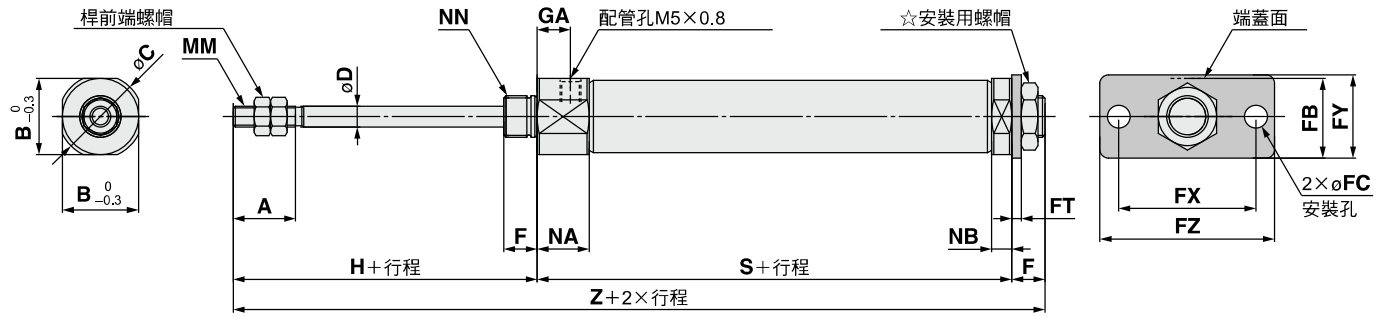

☆安裝用螺帽的詳細請參照P.22。

(mm)

氣缸內徑	A	B	C	D	F	FB	FC	FT	FX	FY	FZ	GA	H	MM	NA	NB	NN
6	15	12	14	3	8	13	4.5	1.6	24	14	32	14.5	28	M3×0.5	16	3	M6×1.0
10	15	12	14	4	8	13	4.5	1.6	24	14	32	8	28	M4×0.7	12.5	4.8	M8×1.0
16	15	18.3	20	5	8	19	5.5	2.3	33	20	42	8	28	M5×0.8	12.5	4.8	M10×1.0

氣缸內徑	S								Z							
	5~15st	16~30st	31~45st	46~60st	61~75st	76~100st	101~125st	126~150st	5~15st	16~30st	31~45st	46~60st	61~75st	76~100st	101~125st	126~150st
6	46.5 (51.5)	55.5 (60.5)	59.5 (64.5)	73.5 (78.5)	—	—	—	—	82.5 (87.5)	91.5 (96.5)	95.5 (100.5)	109.5 (114.5)	—	—	—	—
10	48.5	56	68	80	—	—	—	—	76.5	84	96	108	—	—	—	—
16	48.5	57	69	81	87	111	129	141	76.5	85	97	109	115	139	157	169

※S、Z尺寸的( )內數值為附磁簧開關的場合

單動：拉回／桿側法蘭（F）

CJ2F6 − 行程 TZ

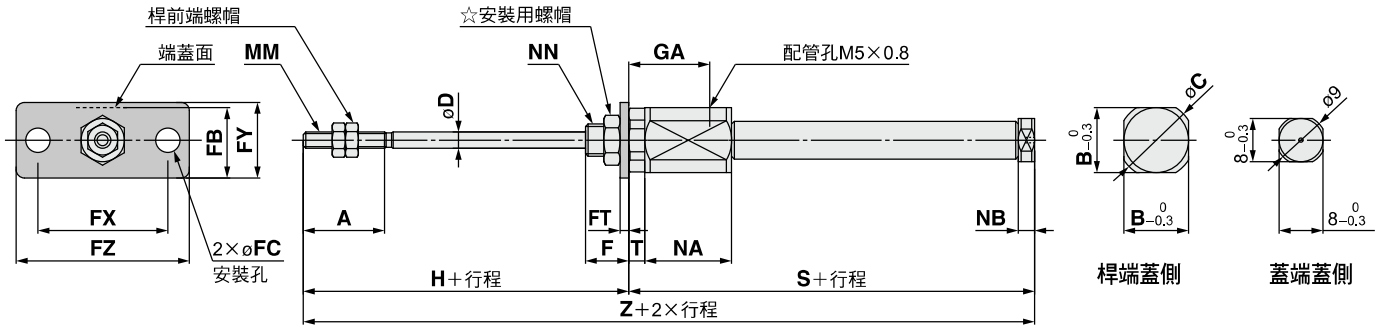

CJ2F 10/16 − 行程 TZ

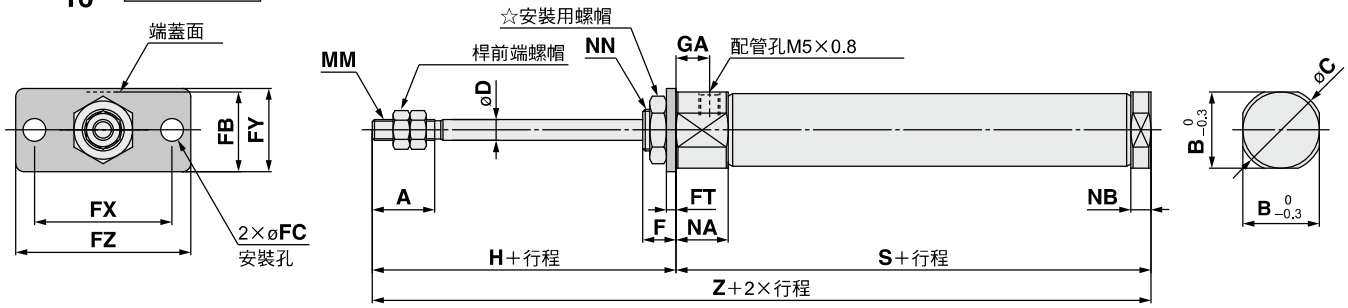

☆安裝用螺帽的詳細請參照P.22。

(mm)

氣缸內徑	A	B	C	D	F	FB	FC	FT	FX	FY	FZ	GA	H	MM	NA	NB	NN	T	S 5~15st	S 16~30st	S 31~45st	S 46~60st	S 61~75st	S 76~100st	S 101~125st	S 126~150st	Z 5~15st	Z 16~30st	Z 31~45st	Z 46~60st	Z 61~75st	Z 76~100st	Z 101~125st	Z 126~150st
6	15	12	14	3	8	13	4.5	1.6	24	14	32	14.5	28	M3×0.5	16	3	M6×1.0	3	46.5 (51.5)	55.5 (60.5)	59.5 (64.5)	73.5 (78.5)	—	—	—	—	74.5 (79.5)	83.5 (88.5)	87.5 (92.5)	101.5 (106.5)	—	—	—	—
10	15	12	14	4	8	13	4.5	1.6	24	14	32	8	28	M4×0.7	12.5	4.8	M8×1.0	—	48.5	56	68	80	—	—	—	—	76.5	84	96	108	—	—	—	—
16	15	18.3	20	5	8	19	5.5	2.3	33	20	42	8	28	M5×0.8	12.5	4.8	M10×1.0	—	48.5	57	69	81	87	111	129	141	76.5	85	97	109	115	139	157	169

※S、Z尺寸的(　)內數值為附磁簧開關的場合

單動：拉回／2山搖擺（D）

CJ2D 10/16 − 行程 TZ

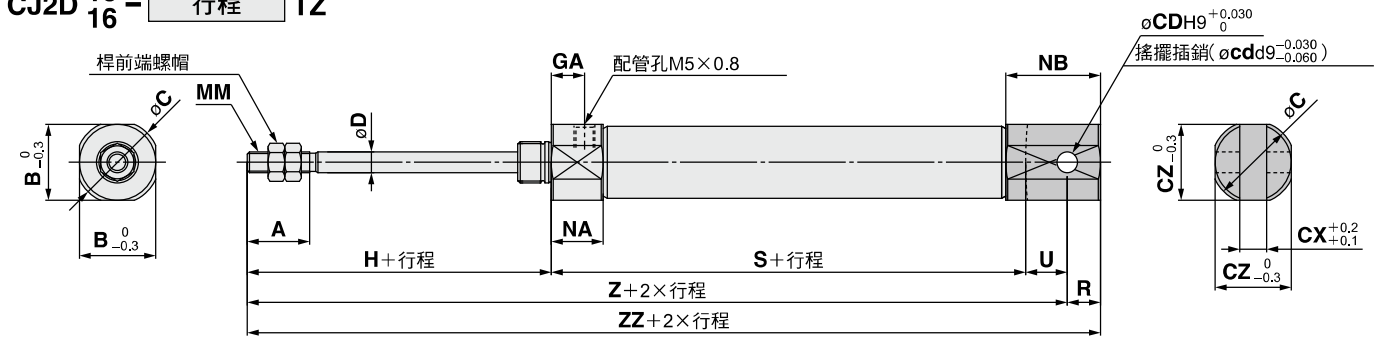

※搖擺用插銷與扣環同包裝。

(mm)

氣缸內徑	A	B	C	CD (cd)	CX	CZ	D	GA	H	MM	NA	NB	R	U	S 5~15st	S 16~30st	S 31~45st	S 46~60st	S 61~75st	S 76~100st	S 101~125st	S 126~150st
10	15	12	14	3.3	3.2	12	4	8	28	M4×0.7	12.5	17.8	5	8	48.5	56	68	80	—	—	—	—
16	15	18.3	20	5	6.5	18.3	5	8	28	M5×0.8	12.5	22.8	8	10	48.5	57	69	81	87	111	129	141

氣缸內徑	Z 5~15st	Z 16~30st	Z 31~45st	Z 46~60st	Z 61~75st	Z 76~100st	Z 101~125st	Z 126~150st	ZZ 5~15st	ZZ 16~30st	ZZ 31~45st	ZZ 46~60st	ZZ 61~75st	ZZ 76~100st	ZZ 101~125st	ZZ 126~150st
10	84.5	92	104	116	—	—	—	—	89.5	97	109	121	—	—	—	—
16	86.5	95	107	119	125	149	167	179	94.5	103	115	127	133	157	175	187

氣壓缸／止迴轉型:複動·單桿

CJ2K Series

ø10, ø16

RoHS

型號表示方法

氣缸內徑

10	10mm
16	16mm

氣壓缸標準行程(mm)
關於標準行程，請參照P.48。

CJ2K B 16 - 60 □ Z - □ □ - □

附磁簧開關 CDJ2K B 16 - 60 □ Z - □ □ - M9BW □ - B - □

附磁簧開關(磁石內藏)

安裝支持型式

B	基本型
E	兩側附凸台
D	2山搖擺型
L	單側腳架型
M	兩側腳架型
F	桿側法蘭型
G	蓋側法蘭型

※腳架、法蘭金具同包裝出貨。

搖擺座固定金具

無記號	無金具
N	搖擺座固定金具同包裝

※只限CJ2D(2山搖擺型)
※搖擺座固定金具同包裝出貨。

磁簧開關的種類

無記號	無磁簧開關

※適用磁簧開關型號，請依下表選定。

★磁石內藏無磁簧開關時，磁簧開關安裝型態(A或B)記入。

桿前端金具

無記號	無金具
V	1山肘節接頭
W	2山肘節接頭
T	桿前端帽蓋(平型)
U	桿前端帽蓋(圓型)

※桿前端金具同包裝出貨。
※1山肘節接頭上的肘節接頭用插銷沒有同包裝。

蓋端蓋配管孔位置

無記號	徑向90°	
R	軸方向	

※2山搖擺型僅徑向90°
※兩側附凸台僅徑向90°

磁簧開關安裝型態

A	軌道安裝
B	綁帶安裝

※軌道安裝型的場合，軌道上磁簧開關2個分的螺絲、螺帽為附件。
※磁簧開關安裝金具請參照P.107。

磁簧開關追記號

無記號	附2個
S	附1個
n	附n個

訂製品規格
詳細請參照P.48。

※氣壓缸組合的表示方法(訂購例)，請參照P.48。

適用磁簧開關 / 磁簧開關單體的詳細規格，請參照網頁WEB目錄或Best Pneumatics No.②。

種類	特殊功能	導線出線方式	指示燈	配線(輸出)	負荷電壓 DC		負荷電壓 AC	磁簧開關型號 綁帶安裝 縱出線	綁帶安裝 橫出線	軌道安裝 縱出線	軌道安裝 橫出線	導線長度(m) 0.5(無記號)	1(M)	3(L)	5(Z)	無(N)	附接頭纜線	適用負荷	
無接點磁簧開關	—	直接出線	有	3線(NPN)	24V	5V,12V	—	M9NV	M9N	M9NV	M9N	●	●	●	○	—	○	IC迴路	繼電器、PLC
				3線(PNP)				M9PV	M9P	M9PV	M9P	●	●	●	○	—	○		
				2線		12V		M9BV	M9B	M9BV	M9B	●	●	●	○	—	○	—	
		插座						—	H7C	J79C	—	●	—	●	●	●			
	診斷顯示(2色顯示)	直接出線		3線(NPN)		5V,12V		M9NWV	M9NW	M9NWV	M9NW	●	●	●	○	—	○	IC迴路	
				3線(PNP)				M9PWV	M9PW	M9PWV	M9PW	●	●	●	○	—	○		
				2線		12V		M9BWV	M9BW	M9BWV	M9BW	●	●	●	○	—	○	—	
	耐水性向上品(2色顯示)			3線(NPN)		5V,12V		※1M9NAV	※1M9NA	※1M9NAV	※1M9NA	○	○	●	○	—	○	IC迴路	
				3線(PNP)				※1M9PAV	※1M9PA	※1M9PAV	※1M9PA	○	○	●	○	—	○		
				2線		12V		※1M9BAV	※1M9BA	※1M9BAV	※1M9BA	○	○	●	○	—	○	—	
	附診斷輸出(2色顯示)			4線(NPN)		5V,12V		—	H7NF	—	F79F	●	—	●	○	—	○	IC迴路	
有接點磁簧開關	—	直接出線	有	3線(NPN相當)	—	5V	—	A96V	A96	A96V	A96	●	—	●	—	—	—	IC迴路	—
				2線		—	200V	—	—	A72	A72H	●	—	●	—	—	—	—	繼電器、PLC
					24V	12V	100V	※2A93V	A93	※2A93V	A93	●	●	●	●	—	—		
			無				100V以下	A90V	A90	A90V	A90	●	—	●	—	—	—	IC迴路	
		插座	有				—	—	C73C	A73C	—	●	—	●	●	●	—	—	
			無				24V以下	—	C80C	A80C	—	●	—	●	●	●	—	IC迴路	
	診斷顯示(2色顯示)	直接出線	有			—	—	—	—	A79W	—	●	—	●	—	—	—	—	

※1 耐水性向上型的磁簧開關，可安裝在上記型式產品上，但產品的耐水性能沒有保證。
關於上述型號的耐水性向上產品，請與本公司確認。
※2 導線長度1m型式，只對應D-A93。

※導線長度記號
0.5m……無記號 (例)M9NW
1m…… M (例)M9NWM
3m…… L (例)M9NWL
5m…… Z (例)M9NWZ
無…… N (例)H7CN

※上述機種以外的適用磁簧開關的詳細內容，請參照P.108。
※附接頭纜線附磁簧開關的詳細內容，請參照網頁WEB目錄或Best Pneumatics No.②。
※○記號的無接點磁簧開關為接單生產。
※D-A9□□, M9□□□, A7□□, A80□, F7□□, J7□□型磁簧開關為同包裝出貨(未組裝)。(但綁帶安裝的場合，僅磁簧開關安裝金具組裝出貨。)

六角形的活塞桿構造，活塞桿不迴轉的氣壓缸

不迴轉精度
ø10：±1.5°、ø16：±1°
無給油可以使用

表示記號
複動／單桿・橡膠緩衝

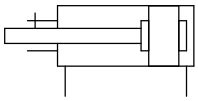

Order Made 訂製品規格
(詳細請參照P.111~120。)

表示記號	規格／內容
-XA□	桿前端形狀變更
-XC3	配管孔位置關係特殊
-XC9	可變行程氣壓缸／拉回調整型
-XC10	雙行程氣壓缸／雙桿型
-XC22	密封圈類氟素橡膠
-XC51	附軟管接頭
-XC85	食品機械用潤滑脂規格
-X446	PTFE潤滑脂

⚠ 產品個別注意事項

使用前請參照P.121。

氣壓缸組合的表示方法(訂購例)

氣壓缸型號:CDJ2KD16-60Z-NW-M9BW-B

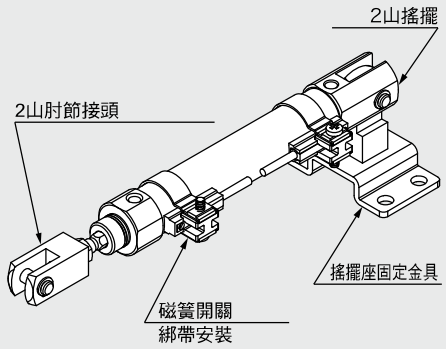

安裝支持型式　D：2山搖擺
搖擺座固定金具　N：有
桿前端金具 W：2山肘節接頭
磁簧開關 D-M9BW：附2個
磁簧開關安裝型態　B：綁帶安裝

※搖搖擺座固定金具、2山肘節接頭、磁簧開關同包裝出貨。

規格

氣缸內徑(mm)	10	16
作動方式	複動單桿	
使用流體	空氣	
保証耐壓力	1MPa	
最高使用壓力	0.7MPa	
最低使用壓力	0.06MPa	
周圍溫度及使用流體溫度	無磁簧開關：－10℃~70℃ 附磁簧開關：－10℃~60℃(但不結冰)	
緩衝	橡膠緩衝	
給油	不要(無給油)	
行程長度的容許差	$^{+1.0}_{0}$	
活塞桿不迴轉精度	±1.5°	±1°
使用活塞速度	50~750mm/s	
容許運動能量	0.035J	0.090J

標準行程表

(mm)

氣缸內徑	標準行程
10	15、30、45、60、75、100、125、150
16	15、30、45、60、75、100、125、150、175、200

※每1mm的中間行程也可製作(不使用墊片)。
※關於超過標準行程的行程，請與本公司確認。
※依使用方法，使用可能的行程需要確認的情形。詳細請參照網頁網頁WEB目錄或Best Pneumatics No.②前附部「氣壓缸的機種選定步驟」。另外，超過標準行程時，依撓曲等有無法符合規格的情形，請注意。

安裝支持型式及附屬品 / 型號・外形尺寸的詳細請參照P.22。

●…產品上附屬　○…可以用氣壓缸型號表示方法訂購

安裝支持型式		基本型	腳架	法蘭	2山※搖擺	2山搖擺(含T金具)
標準裝備	安裝用螺帽	●	●	●	—	—
	桿前端螺帽	●	●	●	●	●
	搖擺用插銷	—	—	—	●	●
選配	1山肘節接頭	○	○	○	○	○
	2山肘節接頭※	○	○	○	○	○
	桿前端帽蓋(平型、圓型)	○	○	○	○	○
	T金具	—	—	—	○	●

※2山搖擺及2山肘節接頭、插銷、扣環同包裝。

安裝支持金具／零件型號

安裝支持金具	氣缸內徑(mm)	
	10	16
腳架金具	CJ-L016C	CJK-L016C
法蘭金具	CJ-F016C	CJK-F016C
T金具※	CJ-T010C	CJ-T016C

※T金具只適用2山搖擺型(D)。

關於附磁簧開關的規格，請參照P.101~108。

- 磁簧開關適當安裝位置(行程端點檢出時)及安裝高度
- 磁簧開關安裝可能最小行程
- 動作範圍
- 磁簧開關安裝金具／零件型號

質量表

（g）

氣缸內徑（mm）		10	16
基準質量（0行程時）	基本型	25	47
	軸方向配管	25	47
	2山搖擺（含搖擺插銷）	27	55
	蓋側附凸台	29	50
每15行程增加質量		4	7
安裝支持金具質量	單側腳架	8	25
	兩側腳架	16	50
	桿側法蘭	5	13
	蓋側法蘭	5	13
附屬金具	1山肘節接頭	17	23
	2山肘節接頭（含肘節插銷）	25	21
	桿前端帽蓋（平型）	1	2
	桿前端帽蓋（圓型）	1	2
	T金具	32	50

※基準質量含安裝用螺帽、桿前端螺帽。
註）2山搖擺不含安裝用螺帽。

計算方法

例）**CJ2KL10-45Z**

- 基準質量……25（ø10）
- 增加質量……4/15行程
- 氣壓缸行程……45行程
- 安裝支持金具質量……8（單側腳架型）

25＋4/15×45＋8＝**45g**

構造圖（無法拆解）

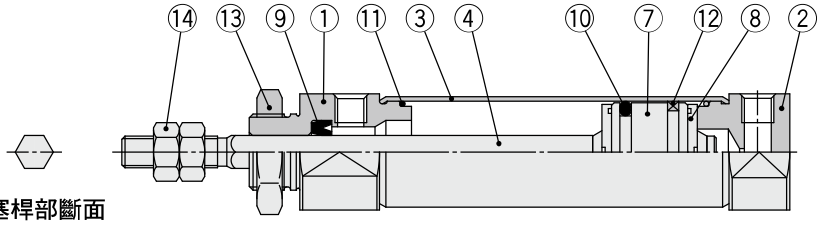

活塞桿部斷面

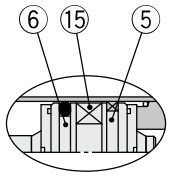

附磁簧開關的場合

構成零件

編號	名稱	材質	備考
1	桿端蓋	鋁合金	
2	蓋端蓋	鋁合金	
3	氣缸管	不鏽鋼	
4	活塞桿	不鏽鋼	
5	活塞A	鋁合金	
6	活塞B	鋁合金	
7	活塞	鋁合金	
8	緩衝墊	聚氨酯	

編號	名稱	材質	備考
9	活塞桿密封圈	NBR	
10	活塞密封圈	NBR	
11	氣缸管墊圈	NBR	
12	耐磨環	樹脂	
13	安裝用螺帽	冷軋鋼材	
14	桿前端螺帽	冷軋鋼材	
15	磁石	—	

基本型(B)

CJ2KB 10/16 − 行程 蓋端蓋配管孔位置 Z

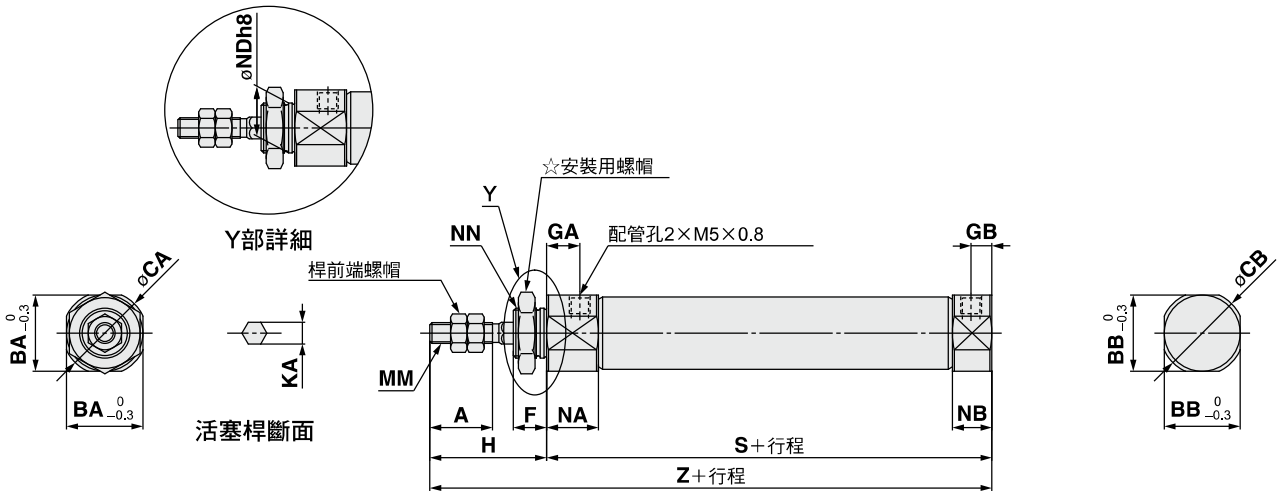

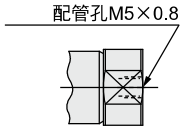

蓋端蓋配管孔位置
軸方向(R)的場合

※氣壓缸全長沒有改變。

☆安裝用螺帽的詳細請參照P.22。(ø10用：SNJ-016C、ø16用：SNKJ-016C)

(mm)

氣缸內徑	A	BA	BB	CA	CB	F	GA	GB	H	KA	MM	NA	NB	NDh8	NN	S	Z
10	15	15	12	17	14	8	8	5	28	4.2	M4×0.7	12.5	9.5	$10^{0}_{-0.022}$	M10×1.0	46	74
16	15	18.3	18.3	20	20	8	8	5	28	5.2	M5×0.8	12.5	9.5	$12^{0}_{-0.027}$	M12×1.0	47	75

兩側附凸台(E)

CJ2KE 10/16 − 行程 Z

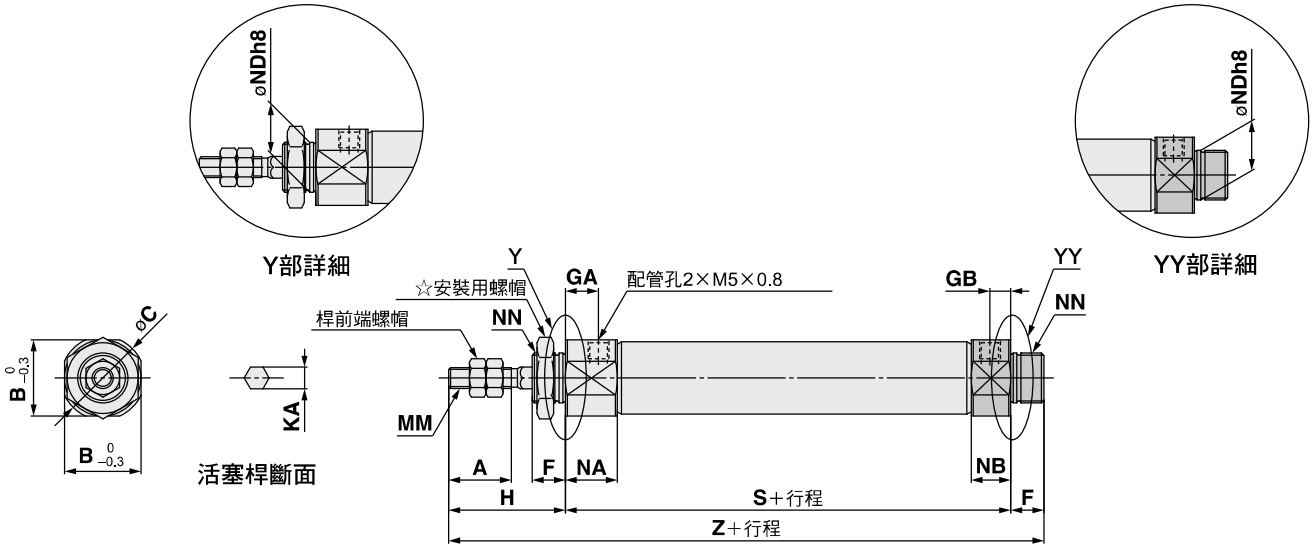

☆安裝用螺帽的詳細請參照P.22。(ø10用：SNJ-016C、ø16用：SNKJ-016C)

(mm)

氣缸內徑	A	B	C	F	GA	GB	H	KA	MM	NA	NB	NDh8	NN	S	Z
10	15	15	17	8	8	5	28	4.2	M4×0.7	12.5	9.5	$10^{0}_{-0.022}$	M10×1.0	46	82
16	15	18.3	20	8	8	5	28	5.2	M5×0.8	12.5	9.5	$12^{0}_{-0.027}$	M12×1.0	47	83

2山搖擺(D)

CJ2KD 10/16 - 行程 Z

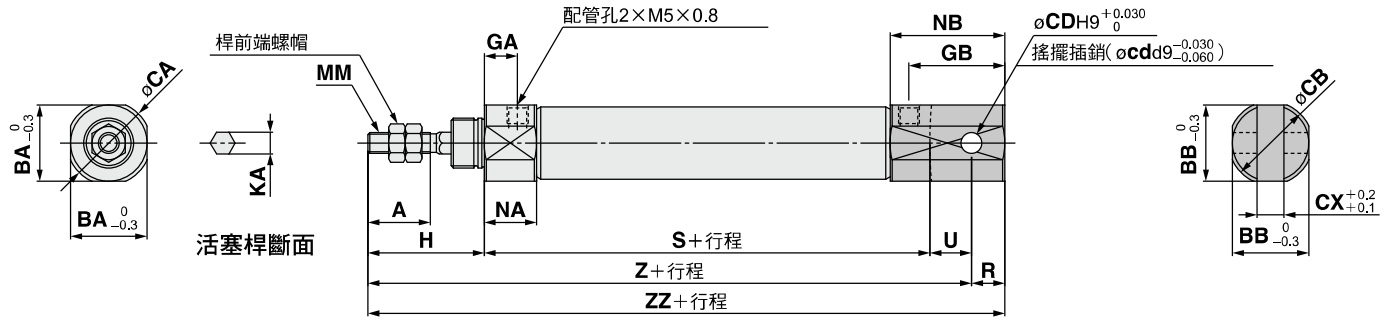

※搖擺用插銷與扣環同包裝。

(mm)

氣缸內徑	A	BA	BB	CA	CB	CD(cd)	CX	GA	GB	H	KA	MM	NA	NB	R	S	U	Z	ZZ
10	15	15	12	17	14	3.3	3.2	8	18	28	4.2	M4×0.7	12.5	22.5	5	46	8	82	87
16	15	18.3	18.3	20	20	5	6.5	8	23	28	5.2	M5×0.8	12.5	27.5	8	47	10	85	93

單側腳架(L)

CJ2KL 10/16 - 行程 蓋端蓋配管孔位置 Z

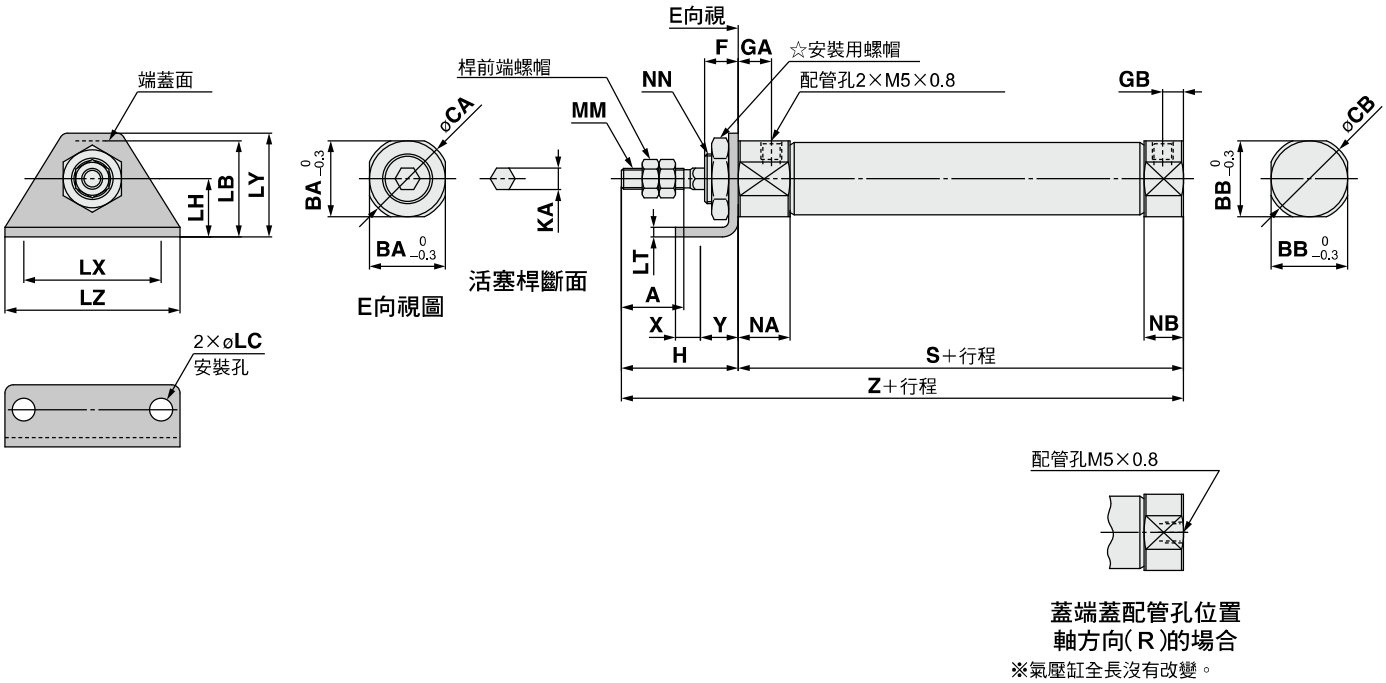

※氣壓缸全長沒有改變。

☆安裝用螺帽的詳細請參照P.22。(ø10用：SNJ-016C、ø16用：SNKJ-016C)

(mm)

氣缸內徑	A	BA	BB	CA	CB	F	GA	GB	H	KA	LB	LC	LH	LT	LX	LY	LZ	MM	NA	NB	NN	S	X	Y	Z
10	15	15	12	17	14	8	8	5	28	4.2	21.5	5.5	14	2.3	33	25	42	M4×0.7	12.5	9.5	M10×1.0	46	6	9	74
16	15	18.3	18.3	20	20	8	8	5	28	5.2	23	5.5	14	2.3	33	25	42	M5×0.8	12.5	9.5	M12×1.0	47	6	9	75

兩側腳架(M)

CJ2KM 10/16 – 行程 Z

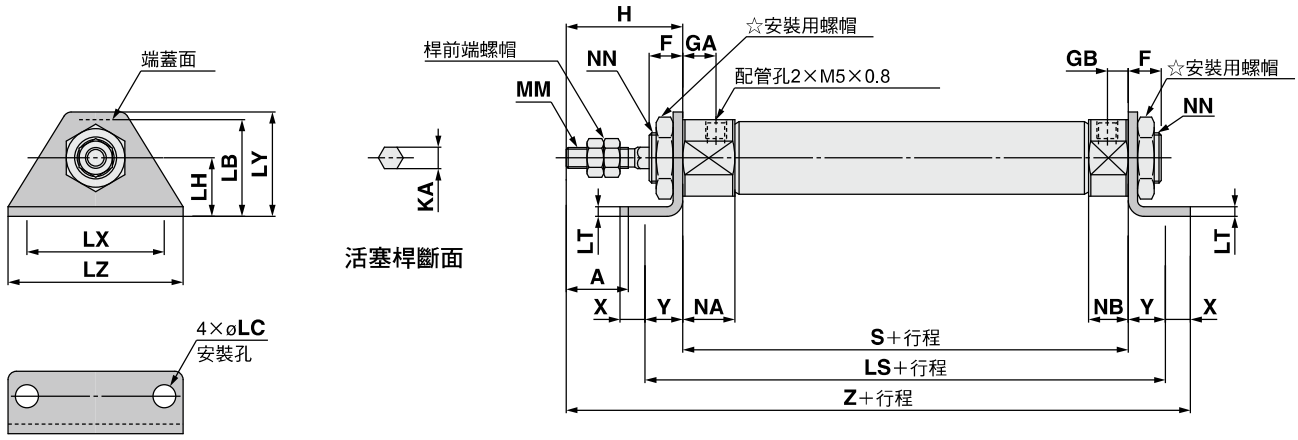

☆安裝用螺帽的詳細請參照P.22。(ø10用：SNJ-016C、ø16用：SNKJ-016C)

(mm)

氣缸內徑	A	F	GA	GB	H	KA	LB	LC	LH	LS	LT	LX	LY	LZ	MM	NA	NB	NN	S	X	Y	Z
10	15	8	8	5	28	4.2	21.5	5.5	14	64	2.3	33	25	42	M4×0.7	12.5	9.5	M10×1.0	46	6	9	89
16	15	8	8	5	28	5.2	23	5.5	14	65	2.3	33	25	42	M5×0.8	12.5	9.5	M12×1.0	47	6	9	90

桿側法蘭(F)

CJ2KF 10/16 – 行程 蓋端蓋配管孔位置 Z

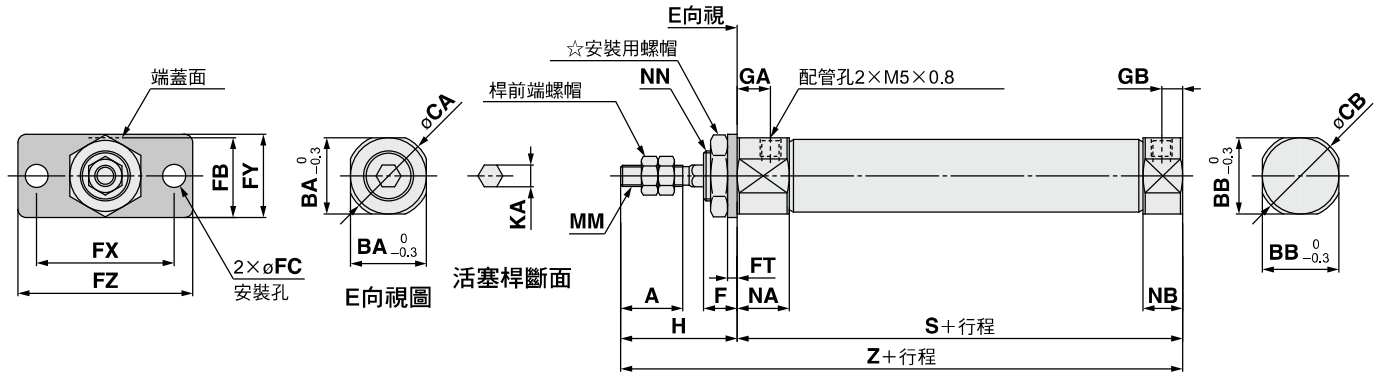

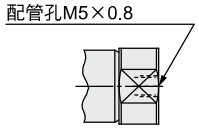

蓋端蓋配管孔位置
軸方向(R)的場合
※氣壓缸全長沒有改變。

☆安裝用螺帽的詳細請參照P.22。(ø10用：SNJ-016C、ø16用：SNKJ-016C)

(mm)

氣缸內徑	A	BA	BB	CA	CB	F	FB	FC	FT	FX	FY	FZ	GA	GB	H	KA	MM	NA	NB	NN	S	Z
10	15	15	12	17	14	8	17.5	5.5	2.3	33	20	42	8	5	28	4.2	M4×0.7	12.5	9.5	M10×1.0	46	74
16	15	18.3	18.3	20	20	8	19	5.5	2.3	33	20	42	8	5	28	5.2	M5×0.8	12.5	9.5	M12×1.0	47	75

蓋側法蘭(G)

CJ2KG 10/16 – 行程 Z

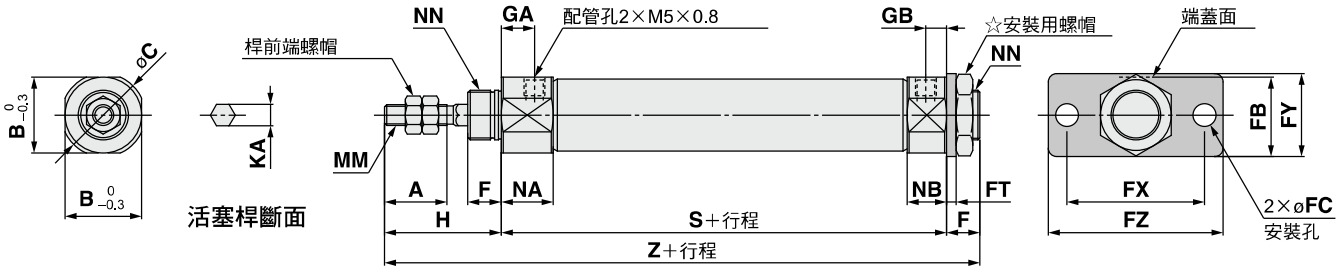

☆安裝用螺帽的詳細請參照P.22。(ø10用：SNJ-016C、ø16用：SNKJ-016C)

(mm)

氣缸內徑	A	B	C	F	FB	FC	FT	FX	FY	FZ	GA	GB	H	KA	MM	NA	NB	NN	S	Z
10	15	15	17	8	17.5	5.5	2.3	33	20	42	8	5	28	4.2	M4×0.7	12.5	9.5	M10×1.0	46	82
16	15	18.3	20	8	19	5.5	2.3	33	20	42	8	5	28	5.2	M5×0.8	12.5	9.5	M12×1.0	47	83

氣壓缸／止迴轉型:單動·推出、拉回

CJ2K Series

ø10, ø16

RoHS

型號表示方法

氣壓缸標準行程(mm)
關於標準行程，請參照P.55。

作動方式

S	單動推出
T	單動拉回

CJ2K B 16 - 45 S □ Z - □ □ - □

附磁簧開關 CDJ2K B 16 - 45 S □ Z - □ □ - M9BW □ - B - □

附磁簧開關(磁石內藏)

安裝支持型式

B	基本型
E	兩側附凸台
D	2山搖擺型
L	單側腳架型
M	兩側腳架型
F	桿側法蘭型
G	蓋側法蘭型

※腳架、法蘭金具同包裝出貨。

氣缸內徑

10	10mm
16	16mm

搖擺座固定金具

無記號	無金具
N	搖擺座固定金具同包裝

※只限CJ2D(2山搖擺型)
※搖擺座固定金具同包裝出貨。

磁簧開關的種類

無記號	無磁簧開關

※適用磁簧開關型號，請依下表選定。

★磁石內藏無磁簧開關時，磁簧開關安裝型態(A或B)記入。

訂製品規格
詳細請參照P.55。

磁簧開關安裝型態

A	軌道安裝
B	綁帶安裝

※軌道安裝型的場合，軌道上磁簧開關2個分的螺絲、螺帽為附件。
※磁簧開關安裝金具請參照P.107。

桿前端金具

無記號	無金具
V	1山肘節接頭
W	2山肘節接頭
T	桿前端帽蓋(平型)
U	桿前端帽蓋(圓型)

※桿前端金具同包裝出貨。
※1山肘節接頭上的肘節接頭用插銷沒有同包裝。

蓋端蓋配管孔位置

無記號	徑向90°	
R	軸方向	

※2山搖擺型僅徑向90°
※兩側附凸台僅徑向90°
※單動拉回(T)不適用。

磁簧開關追記號

無記號	附2個
S	附1個
n	附n個

※氣壓缸組合的表示方法(訂購例)，請參照P.55。

適用磁簧開關 / 磁簧開關單體的詳細規格，請參照網頁WEB目錄或Best Pneumatics No.②。

種類	特殊功能	導線出線方式	指示燈	配線(輸出)	負荷電壓 DC	負荷電壓 DC	負荷電壓 AC	磁簧開關型號 綁帶安裝 縱出線	綁帶安裝 橫出線	軌道安裝 縱出線	軌道安裝 橫出線	導線長度(m) 0.5(無記號)	1(M)	3(L)	5(Z)	無(N)	附接頭纜線	適用負荷	
無接點磁簧開關	—	直接出線	有	3線(NPN)	24V	5V,12V	—	M9NV	M9N	M9NV	M9N	●	●	●	○	—	○	IC迴路	繼電器、PLC
				3線(PNP)				M9PV	M9P	M9PV	M9P	●	●	●	○	—	○		
				2線		12V		M9BV	M9B	M9BV	M9B	●	●	●	○	—	○	—	
		插座						—	H7C	J79C	—	●	—	●	●	●	—		
	診斷顯示(2色顯示)	直接出線		3線(NPN)		5V,12V		M9NWV	M9NW	M9NWV	M9NW	●	●	●	○	—	○	IC迴路	
				3線(PNP)				M9PWV	M9PW	M9PWV	M9PW	●	●	●	○	—	○		
				2線		12V		M9BWV	M9BW	M9BWV	M9BW	●	●	●	○	—	○	—	
	耐水性向上品(2色顯示)			3線(NPN)		5V,12V		※1M9NAV	※1M9NA	※1M9NAV	※1M9NA	○	○	●	○	—	○	IC迴路	
				3線(PNP)				※1M9PAV	※1M9PA	※1M9PAV	※1M9PA	○	○	●	○	—	○		
				2線		12V		※1M9BAV	※1M9BA	※1M9BAV	※1M9BA	○	○	●	○	—	○	—	
	附診斷輸出(2色顯示)			4線(NPN)		5V,12V		—	H7NF	—	F79F	●	—	●	○	—	○	IC迴路	
有接點磁簧開關	—	直接出線	有	3線(NPN相當)	—	5V	—	A96V	A96	A96V	A96	●	—	●	—	—	—	IC迴路	—
				2線		—	200V	—	—	A72	A72H	●	—	●	—	—	—	—	繼電器、PLC
					24V	12V	100V	※2A93V	A93	※2A93V	A93	●	●	●	●	—	—		
			無				100V以下	A90V	A90	A90V	A90	●	—	●	—	—	—	IC迴路	
		插座	有				—	—	C73C	A73C	—	●	—	●	●	●	—	—	
			無				24V以下	—	C80C	A80C	—	●	—	●	●	●	—	IC迴路	
	診斷顯示(2色顯示)	直接出線	有			—	—	—	—	A79W	—	●	—	●	—	—	—	—	

※1 耐水性向上型的磁簧開關，可安裝在上記型式產品上，但產品的耐水性能沒有保證。
關於上述型號的耐水性向上產品，請與本公司確認。
※2 導線長度1m型式，只對應D-A93。

※導線長度記號
0.5m……無記號 (例)M9NW
1m…… M (例)M9NWM
3m…… L (例)M9NWL
5m…… Z (例)M9NWZ
無…… N (例)H7CN

※上述機種以外的適用磁簧開關的詳細內容，請參照P.108。
※附接頭纜線附磁簧開關的詳細內容，請參照網頁WEB目錄或Best Pneumatics No.②。
※○記號的無接點磁簧開關為接單生產。
※D-A9□□, M9□□□, A7□□, A80□, F7□□, J7□□型磁簧開關為同包裝出貨(未組裝)。(但綁帶安裝的場合，僅磁簧開關安裝金具組裝出貨。)

六角形的活塞桿構造，活塞桿不迴轉的氣壓缸

不迴轉精度
ø10：±1.5°、ø16：±1°
無給油可以使用

JIS記號

單動：推出・橡膠緩衝

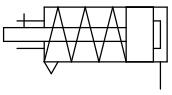

單動：拉回・橡膠緩衝

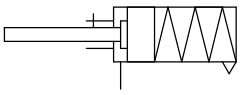

Order Made 訂製品規格
(詳細請參照P.111~120。)

表示記號	規格 / 內容
-XA□	桿前端形狀變更
-XC51	附軟管接頭
-XC85	食品機械用潤滑脂規格
-X446	PTFE潤滑脂

⚠ 產品個別注意事項

使用前請參照P.121。

氣壓缸組合的表示方法(訂購例)

氣壓缸型號:CDJ2KD16-45SZ-NW-M9BW-B

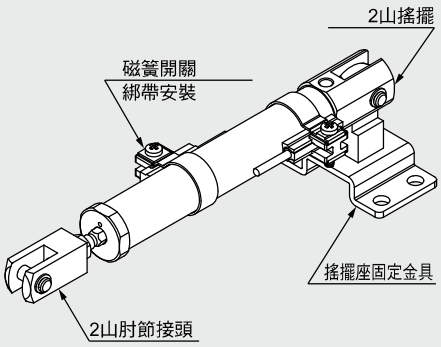

安裝支持型式　D：2山搖擺
搖擺座固定金具　N：有
桿前端金具 W：2山肘節接頭
磁簧開關 D-M9BW：附2個
磁簧開關安裝型態　B：綁帶安裝

※搖擺座固定金具、2山肘節接頭、磁簧開關同包裝出貨。

規格

氣缸內徑(mm)	10	16
作動方式	單動推出 / 單動拉回	
使用流體	空氣	
保証耐壓力	1MPa	
最高使用壓力	0.7MPa	
最低使用壓力	0.15MPa	
周圍溫度及使用流體溫度	無磁簧開關：－10℃~70℃ 附磁簧開關：－10℃~60℃(但不結冰)	
緩衝	橡膠緩衝(標準裝備)	
給油	不要(無給油)	
行程長度的容許差	$^{+1.0}_{0}$	
活塞桿不迴轉精度	±1.5°	±1°
使用活塞速度	50~750mm/s	
容許運動能量	0.035J	0.090J

標準行程表

(mm)

氣缸內徑	標準行程
10	15、30、45、60
16	15、30、45、60、75、100、125、150

※每1mm的中間行程也可製作(不使用墊片)。
※關於超過標準行程的行程，請與本公司確認。
※依使用方法，使用可能的行程需要確認的情形。詳細請參照網頁網頁WEB目錄或Best Pneumatics No.②前附部「氣壓缸的機種選定步驟」。另外，超過標準行程時，依撓曲等有無法符合規格的情形，請注意。

彈簧反作用力

氣缸內徑(mm)	彈簧反作用力(N) 第1次	第2次
10	3.53	6.86
16	6.86	14.2

第一安裝荷重的彈簧狀態

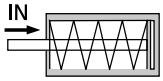

彈簧安裝在氣壓缸的狀態

第二安裝荷重彈簧狀態

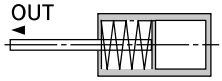

供給空氣彈簧壓縮的狀態

安裝支持型式及附屬品 / 型號、外形尺寸的詳細請參照P.22。

●…產品上附屬　○…可以用氣壓缸型號表示方法訂購

安裝支持型式		基本型	腳架	法蘭	2山搖擺※	2山搖擺(含T金具)
標準裝備	安裝用螺帽	●	●	●	—	—
	桿前端螺帽	●	●	●	●	●
	搖擺用插銷	—	—	—	●	●
選配	1山肘節接頭	○	○	○	○	○
	2山肘節接頭※	○	○	○	○	○
	桿前端帽蓋(平型、圓型)	○	○	○	○	○
	T金具	—	—	—	○	●

※2山搖擺及2山肘節接頭、插銷、扣環同包裝。

安裝支持金具 / 零件型號

安裝支持金具	氣缸內徑(mm) 10	16
腳架金具	CJ-L016C	CJK-L016C
法蘭金具	CJ-F016C	CJK-F016C
T金具※	CJ-T010C	CJ-T016C

※T金具只適用2山搖擺型(D)。

關於附磁簧開關的規格，請參照P.101~108。

- 磁簧開關適當安裝位置(行程端點檢出時)及安裝高度
- 磁簧開關安裝可能最小行程
- 動作範圍
- 磁簧開關安裝金具 / 零件型號

質量表

推出

(g)

氣缸內徑(mm)		10				16			
安裝		基本型	軸方向配管	2山搖擺（含搖擺插銷）	蓋側附凸台	基本型	軸方向配管	2山搖擺（含搖擺插銷）	蓋側附凸台
基準質量	15行程	30	30	30	31	64	64	70	66
	30行程	38	38	38	39	79	79	86	81
	45行程	48	48	48	49	97	97	104	99
	60行程	58	58	58	59	116	116	122	118
	75行程					138	138	144	140
	100行程					171	171	178	173
	125行程					209	209	215	211
	150行程					232	232	238	234
安裝支持金具質量	單側腳架	8				25			
	兩側腳架	16				50			
	桿側法蘭	5				13			
	蓋側法蘭	5				13			
附屬金具	1山肘節接頭	17				23			
	2山肘節接頭（含肘節插銷）	25				21			
	桿前端帽蓋(平型)	1				2			
	桿前端帽蓋(圓型)	1				2			
	T金具	32				50			

※基準質量含安裝用螺帽、桿前端螺帽。
註）2山搖擺，不含安裝用螺帽。

計算方法
例）**CJ2KL10-45SZ**
- 基準質量……48(ø10)
- 氣壓缸行程……45行程
- 安裝支持金具質量……8(單側腳架型)

48＋8＝**56g**

拉回

(g)

氣缸內徑(mm)		10				16			
安裝		基本型	軸方向配管	2山搖擺（含搖擺插銷）	蓋側附凸台	基本型	軸方向配管	2山搖擺（含搖擺插銷）	蓋側附凸台
基準質量	15行程	29	29	31	31	64	64	72	69
	30行程	35	35	37	38	79	79	86	83
	45行程	44	44	46	46	95	95	103	99
	60行程	52	52	54	55	111	111	119	115
	75行程					133	133	140	137
	100行程					163	163	170	167
	125行程					198	198	206	202
	150行程					219	219	227	223
安裝支持金具質量	單側腳架	8				25			
	兩側腳架	16				50			
	桿側法蘭	5				13			
	蓋側法蘭	5				13			
附屬金具	1山肘節接頭	17				23			
	2山肘節接頭（含肘節插銷）	25				21			
	桿前端帽蓋（平型）	1				2			
	桿前端帽蓋（圓型）	1				2			
	T金具	32				50			

※基準質量含安裝用螺帽、桿前端螺帽。
註）2山搖擺，不含安裝用螺帽。

計算方法
例）**CJ2KL10-45TZ**
- 基準質量……44(ø10)
- 氣壓缸行程……45行程
- 安裝支持金具質量……8(單側腳架型)

44＋8＝**52g**

構造圖(無法拆解)

單動 / 推出

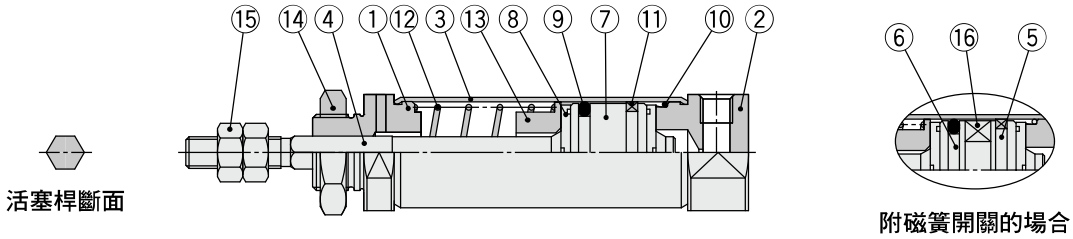

單動 / 拉回

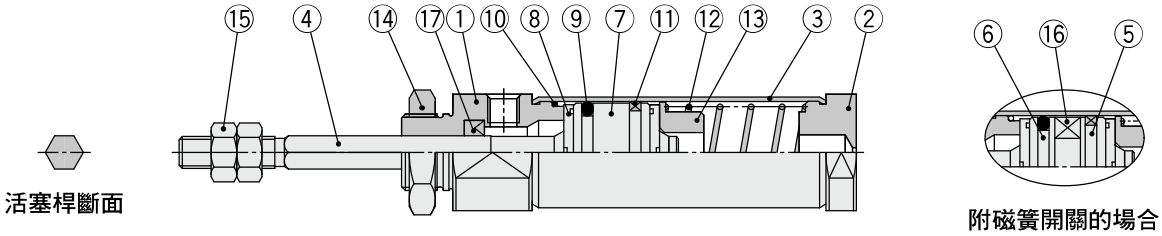

構成零件

編號	名稱	材質	備考
1	桿端蓋	鋁合金	
2	蓋端蓋	鋁合金	
3	氣缸管	不鏽鋼	
4	活塞桿	不鏽鋼	
5	活塞A	鋁合金	
6	活塞B	鋁合金	
7	活塞	鋁合金	
8	緩衝墊	聚氨酯	
9	活塞密封圈	NBR	

編號	名稱	材質	備考
10	氣缸管墊圈	NBR	
11	耐磨環	樹脂	
12	復歸彈簧	鋼琴線	
13	彈簧座	鋁合金	
14	安裝用螺帽	冷軋鋼材	
15	桿前端螺帽	冷軋鋼材	
16	磁石	—	
17	活塞桿端密封圈	NBR	

單動：推出／基本型（B）

CJ2KB 10/16 – 行程 S 蓋端蓋配管孔位置 Z

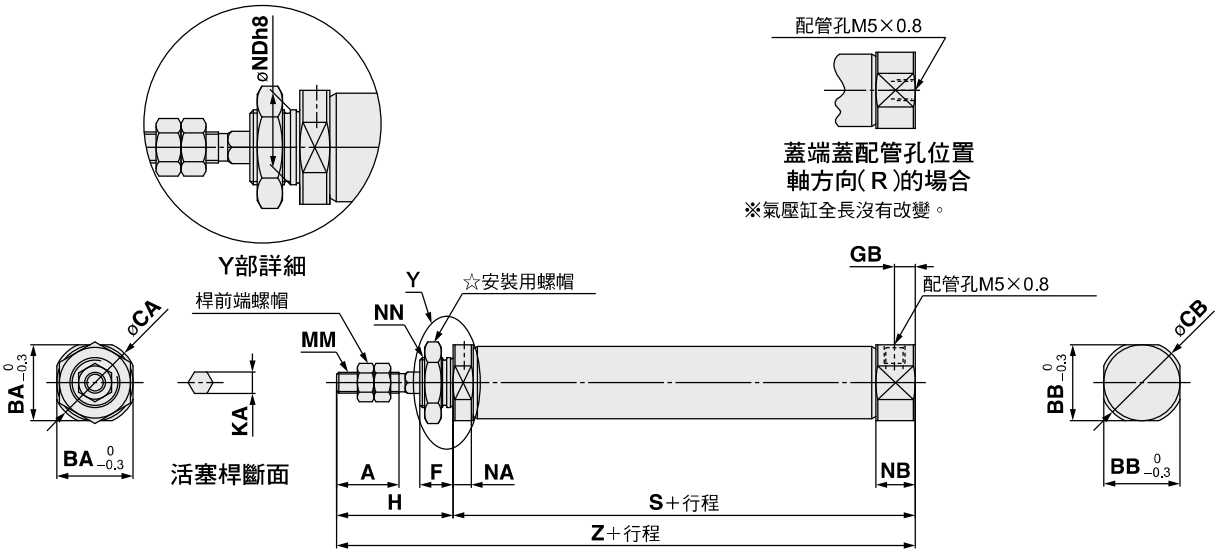

☆安裝用螺帽的詳細請參照P.22。

(mm)

氣缸內徑	A	BA	BB	CA	CB	F	GB	H	KA	MM	NA	NB	NDh8	NN	S 5~15st	S 16~30st	S 31~45st	S 46~60st	S 61~75st	S 76~100st	S 101~125st	S 126~150st	Z 5~15st	Z 16~30st	Z 31~45st	Z 46~60st	Z 61~75st	Z 76~100st	Z 101~125st	Z 126~150st
10	15	15	12	17	14	8	5	28	4.2	M4×0.7	4.8	9.5	$10^{0}_{-0.022}$	M10×1.0	45.5	53	65	77	—	—	—	—	73.5	81	93	105	—	—	—	—
16	15	18.3	18.3	20	20	8	5	28	5.2	M5×0.8	4.8	9.5	$12^{0}_{-0.027}$	M12×1.0	45.5	54	66	78	84	108	126	138	73.5	82	94	106	112	136	154	166

單動：推出／兩側附凸台（E）

CJ2KE 10/16 – 行程 SZ

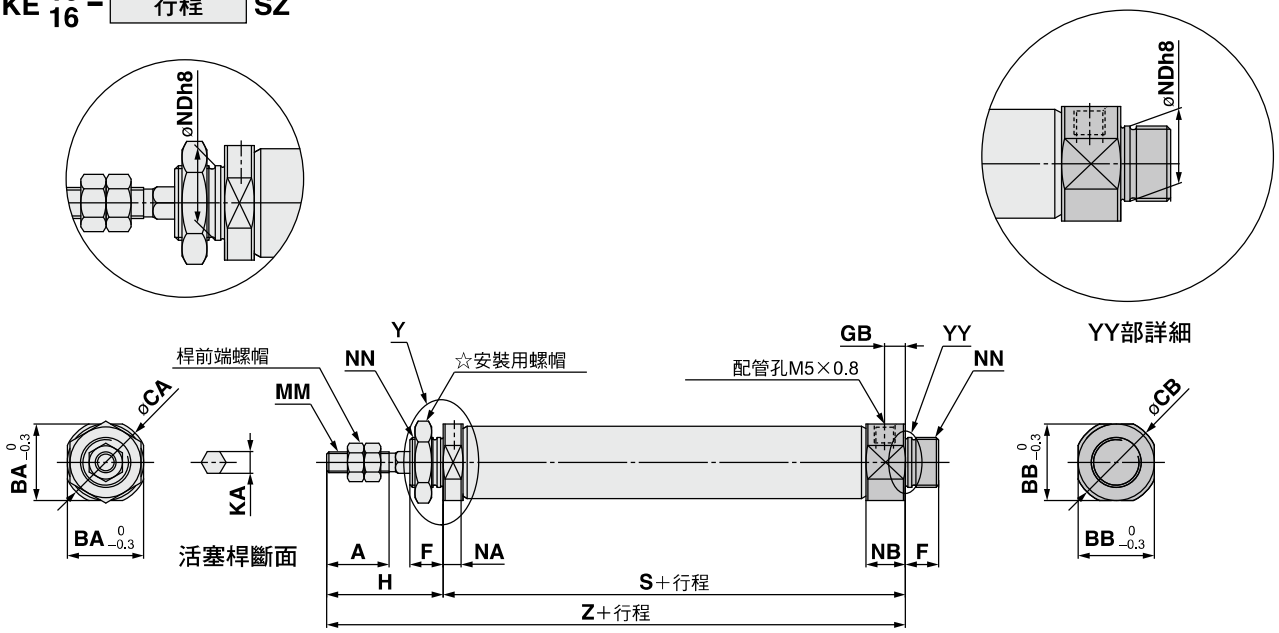

☆安裝用螺帽的詳細請參照P.22。

(mm)

氣缸內徑	A	BA	BB	CA	CB	F	GB	H	KA	MM	NA	NB	NDh8	NN	S 5~15st	S 16~30st	S 31~45st	S 46~60st	S 61~75st	S 76~100st	S 101~125st	S 126~150st	Z 5~15st	Z 16~30st	Z 31~45st	Z 46~60st	Z 61~75st	Z 76~100st	Z 101~125st	Z 126~150st
10	15	15	15	17	17	8	5	28	4.2	M4×0.7	4.8	9.5	$10^{0}_{-0.022}$	M10×1.0	45.5	53	65	77	—	—	—	—	73.5	81	93	105	—	—	—	—
16	15	18.3	18.3	20	20	8	5	28	5.2	M5×0.8	4.8	9.5	$12^{0}_{-0.027}$	M12×1.0	45.5	54	66	78	84	108	126	138	73.5	82	94	106	112	136	154	166

單動：推出／2山搖擺（D）

CJ2KD 10/16 − 行程 SZ

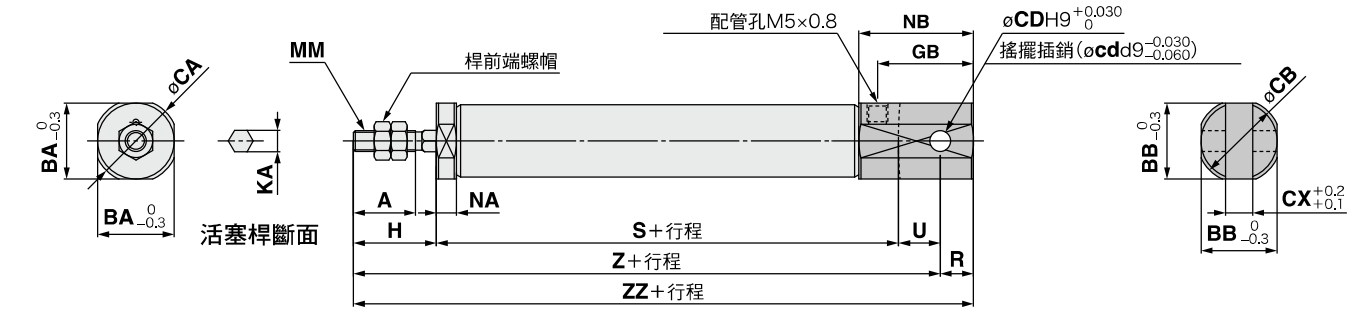

※搖擺用插銷與扣環同包裝。

(mm)

氣缸內徑	A	BA	BB	CA	CB	CD (cd)	CX	GB	H	KA	MM	NA	NB	R	U	S 5~15st	S 16~30st	S 31~45st	S 46~60st	S 61~75st	S 76~100st	S 101~125st	S 126~150st
10	15	12	12	14	14	3.3	3.2	18	20	4.2	M4×0.7	4.8	22.5	5	8	45.5	53	65	77	—	—	—	—
16	15	18.3	18.3	20	20	5	6.5	23	20	5.2	M5×0.8	4.8	27.5	8	10	45.5	54	66	78	84	108	126	138

氣缸內徑	Z 5~15st	Z 16~30st	Z 31~45st	Z 46~60st	Z 61~75st	Z 76~100st	Z 101~125st	Z 126~150st	ZZ 5~15st	ZZ 16~30st	ZZ 31~45st	ZZ 46~60st	ZZ 61~75st	ZZ 76~100st	ZZ 101~125st	ZZ 126~150st
10	73.5	81	93	105	—	—	—	—	78.5	86	98	110	—	—	—	—
16	75.5	84	96	108	114	138	156	168	83.5	92	104	116	122	146	164	176

單動：推出／單側腳架（L）

CJ2KL 10/16 − 行程 S 蓋端蓋配管孔位置 Z

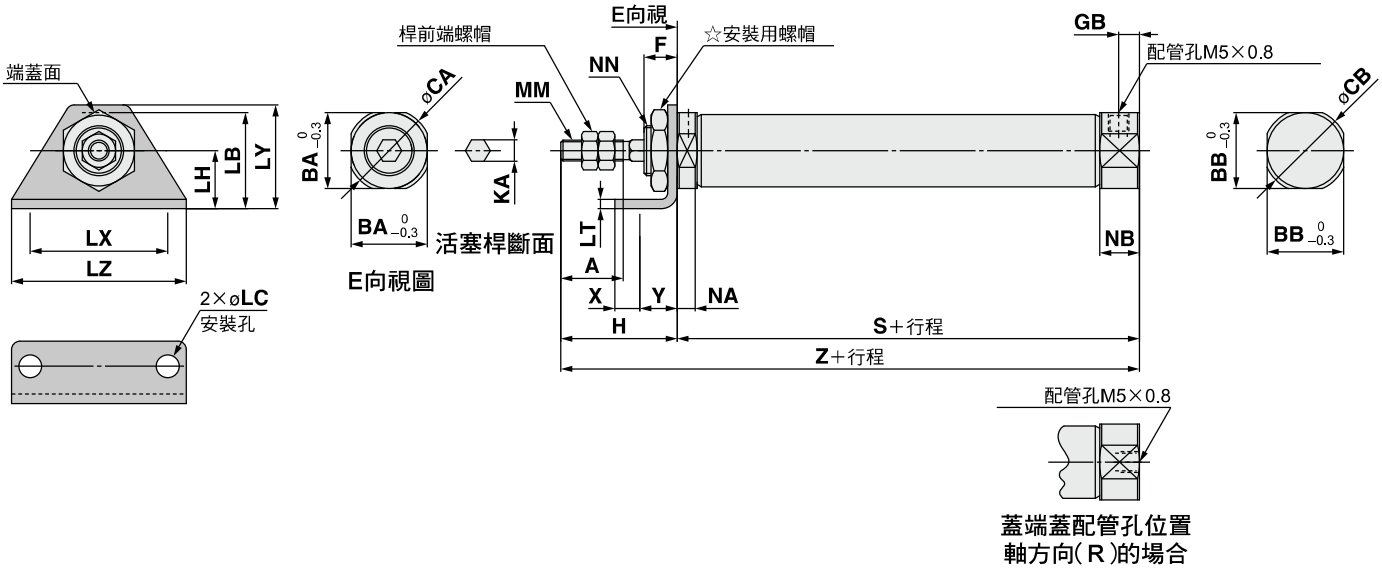

※氣壓缸全長沒有改變。

☆安裝用螺帽的詳細請參照P.22。

(mm)

氣缸內徑	A	BA	BB	CA	CB	F	GB	H	KA	LB	LC	LH	LT	LX	LY	LZ	MM	NA	NB	NN
10	15	15	12	17	14	8	5	28	4.2	21.5	5.5	14	2.3	33	25	42	M4×0.7	4.8	9.5	M10×1.0
16	15	18.3	18.3	20	20	8	5	28	5.2	23	5.5	14	2.3	33	25	42	M5×0.8	4.8	9.5	M12×1.0

氣缸內徑	S 5~15st	S 16~30st	S 31~45st	S 46~60st	S 61~75st	S 76~100st	S 101~125st	S 126~150st	X	Y	Z 5~15st	Z 16~30st	Z 31~45st	Z 46~60st	Z 61~75st	Z 76~100st	Z 101~125st	Z 126~150st
10	45.5	53	65	77	—	—	—	—	6	9	73.5	81	93	105	—	—	—	—
16	45.5	54	66	78	84	108	126	138	6	9	73.5	82	94	106	112	136	154	166

單動：推出／兩側腳架（M）

CJ2KM 10/16 − 行程 SZ

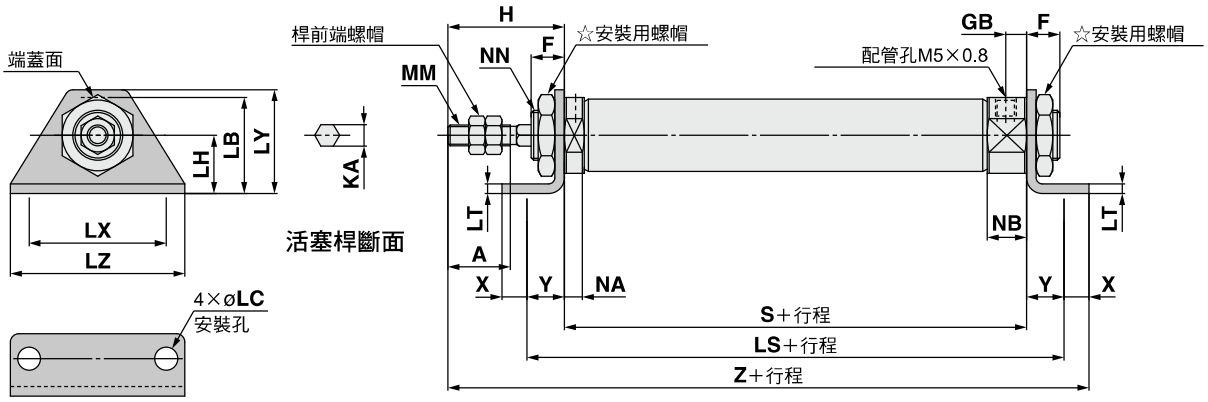

☆安裝用螺帽的詳細請參照P.22。

(mm)

氣缸內徑	A	F	GB	H	LB	LC	LH	LS 5~15st	16~30st	31~45st	46~60st	61~75st	76~100st	101~125st	126~150st	LT	LX	LY	LZ	KA	MM	NA	NB	NN
10	15	8	5	28	21.5	5.5	14	63.5	71	83	95	—	—	—	—	2.3	33	25	42	4.2	M4×0.7	4.8	9.5	M10×1.0
16	15	8	5	28	23	5.5	14	63.5	72	84	96	102	126	144	156	2.3	33	25	42	5.2	M5×0.8	4.8	9.5	M12×1.0

氣缸內徑	S 5~15st	16~30st	31~45st	46~60st	61~75st	76~100st	101~125st	126~150st	X	Y	Z 5~15st	16~30st	31~45st	46~60st	61~75st	76~100st	101~125st	126~150st
10	45.5	53	65	77	—	—	—	—	6	9	88.5	96	108	120	—	—	—	—
16	45.5	54	66	78	84	108	126	138	6	9	88.5	97	109	121	127	151	169	181

單動：推出／桿側法蘭（F）

CJ2KF 10/16 − 行程 S 蓋端蓋配管孔位置 Z

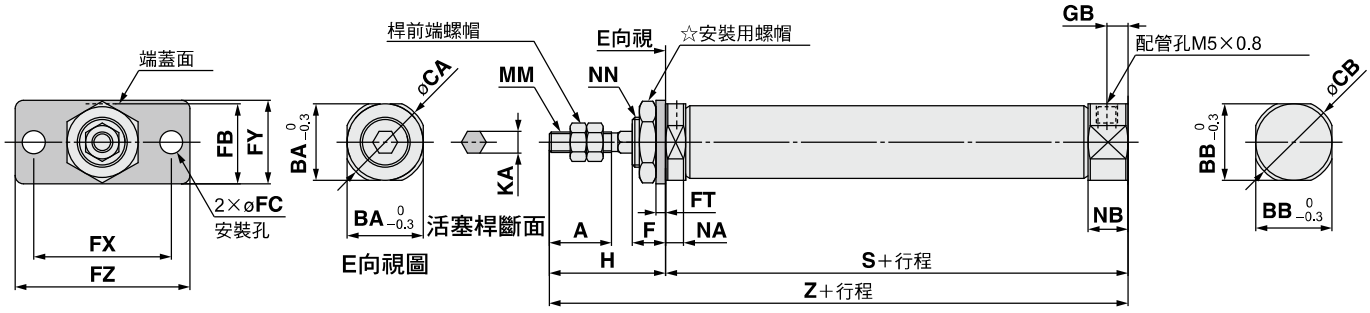

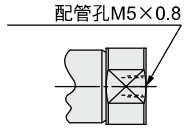

蓋端蓋配管孔位置
軸方向（R）的場合
※氣壓缸全長沒有改變。

☆安裝用螺帽的詳細請參照P.22。

(mm)

氣缸內徑	A	BA	BB	CA	CB	F	FB	FC	FT	FX	FY	FZ	GB	H	KA	MM	NA	NB	NN	S 5~15st	16~30st	31~45st	46~60st	61~75st	76~100st	101~125st	126~150st	Z 5~15st	16~30st	31~45st	46~60st	61~75st	76~100st	101~125st	126~150st
10	15	15	12	17	14	8	17.5	5.5	2.3	33	20	42	5	28	4.2	M4×0.7	4.8	9.5	M10×1.0	45.5	53	65	77	—	—	—	—	73.5	81	93	105	—	—	—	—
16	15	18.3	18.3	20	20	8	19	5.5	2.3	33	20	42	5	28	5.2	M5×0.8	4.8	9.5	M12×1.0	45.5	54	66	78	84	108	126	138	73.5	82	94	106	112	136	154	166

單動:推出 / 蓋側法蘭(G)

CJ2KG 10/16 – 行程 SZ

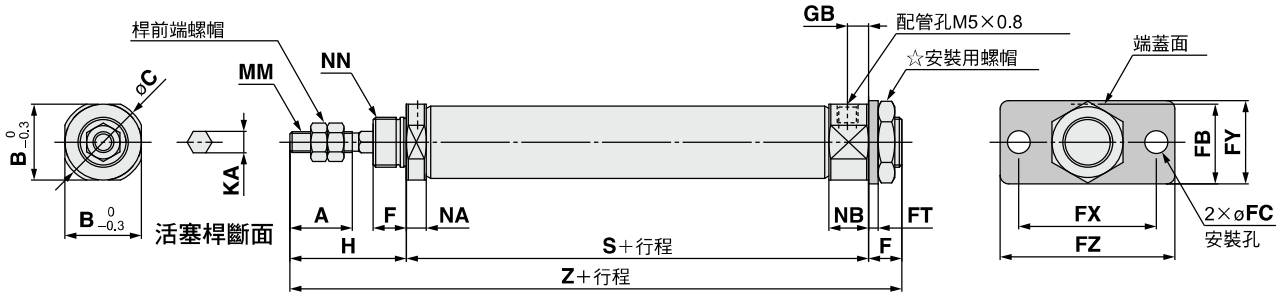

☆安裝用螺帽的詳細請參照P.22。

(mm)

氣缸內徑	A	B	C	F	FB	FC	FT	FX	FY	FZ	GB	H	KA	MM	NA	NB	NN
10	15	15	17	8	17.5	5.5	2.3	33	20	42	5	28	4.2	M4×0.7	4.8	9.5	M10×1.0
16	15	18.3	20	8	19	5.5	2.3	33	20	42	5	28	5.2	M5×0.8	4.8	9.5	M12×1.0

氣缸內徑	S								Z							
	5~15st	16~30st	31~45st	46~60st	61~75st	76~100st	101~125st	126~150st	5~15st	16~30st	31~45st	46~60st	61~75st	76~100st	101~125st	126~150st
10	45.5	53	65	77	—	—	—	—	81.5	89	101	113	—	—	—	—
16	45.5	54	66	78	84	108	126	138	81.5	90	102	114	120	144	162	174

單動：拉回／基本型（B）

CJ2KB 10/16 – 行程 TZ

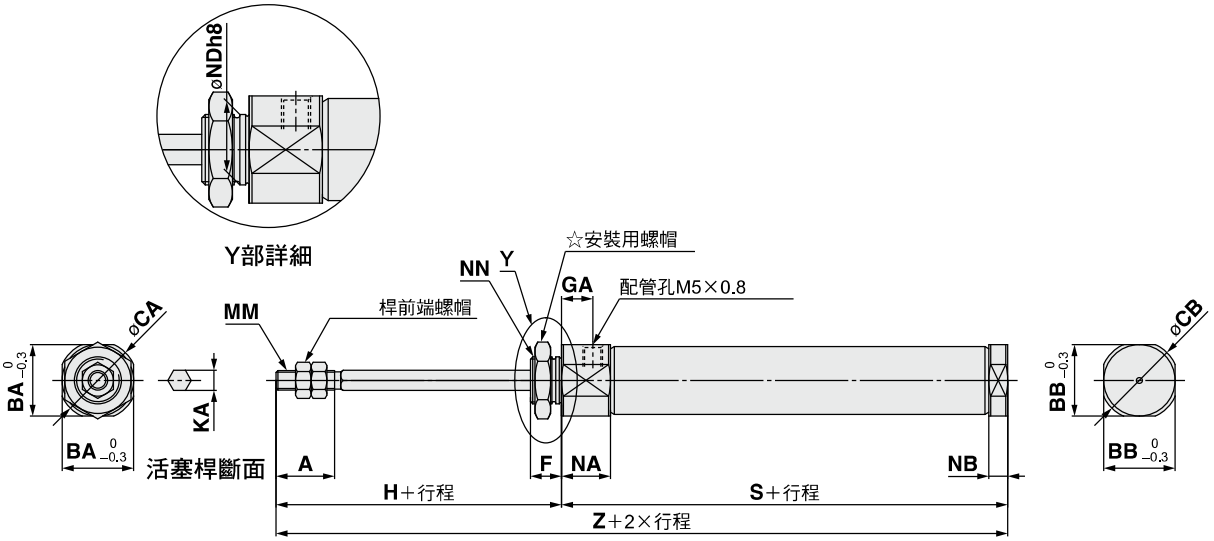

☆安裝用螺帽的詳細請參照P.22。

(mm)

氣缸內徑	A	BA	BB	CA	CB	F	GA	H	KA	MM	NA	NB	NDh8	NN	S 5~15st	S 16~30st	S 31~45st	S 46~60st	S 61~75st	S 76~100st	S 101~125st	S 126~150st	Z 5~15st	Z 16~30st	Z 31~45st	Z 46~60st	Z 61~75st	Z 76~100st	Z 101~125st	Z 126~150st
10	15	15	12	17	14	8	8	28	4.2	M4×0.7	12.5	4.8	$10^{0}_{-0.022}$	M10×1.0	48.5	56	68	80	—	—	—	—	76.5	84	96	108	—	—	—	—
16	15	18.3	18.3	20	20	8	8	28	5.2	M5×0.8	12.5	4.8	$12^{0}_{-0.022}$	M12×1.0	48.5	57	69	81	87	111	129	141	76.5	85	97	109	115	139	157	169

單動：拉回／兩側附凸台（E）

CJ2KE 10/16 – 行程 TZ

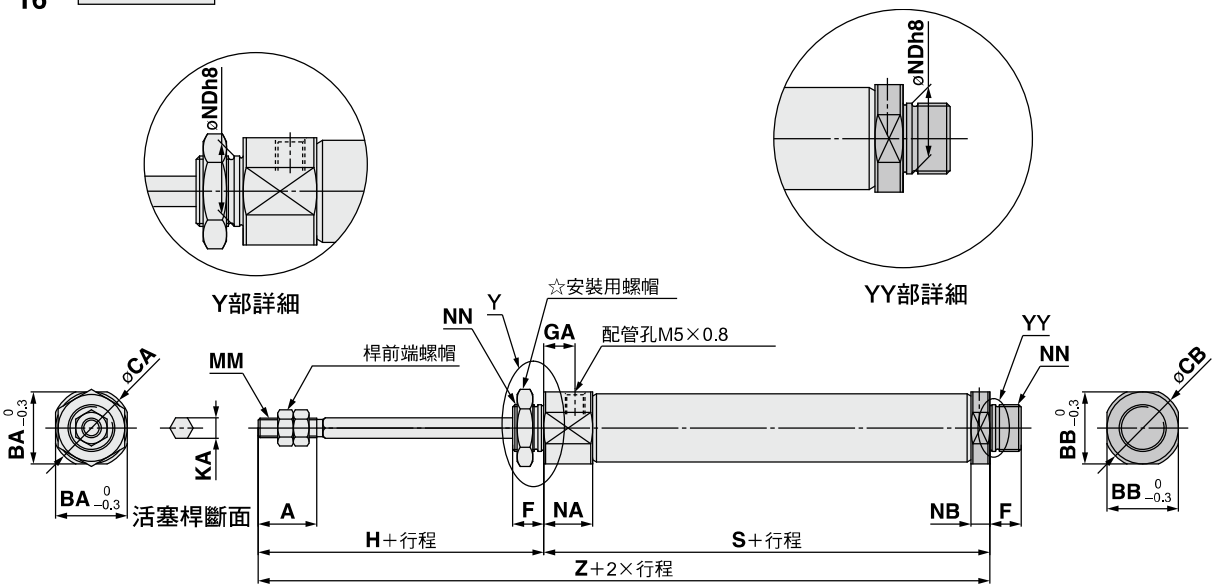

☆安裝用螺帽的詳細請參照P.22。

(mm)

氣缸內徑	A	BA	BB	CA	CB	F	GA	H	KA	MM	NA	NB	NDh8	NN	S 5~15st	S 16~30st	S 31~45st	S 46~60st	S 61~75st	S 76~100st	S 101~125st	S 126~150st	Z 5~15st	Z 16~30st	Z 31~45st	Z 46~60st	Z 61~75st	Z 76~100st	Z 101~125st	Z 126~150st
10	15	15	15	17	17	8	8	28	4.2	M4×0.7	12.5	4.8	$10^{0}_{-0.022}$	M10×1.0	48.5	56	68	80	—	—	—	—	76.5	84	96	108	—	—	—	—
16	15	18.3	18.3	20	20	8	8	28	5.2	M5×0.8	12.5	4.8	$12^{0}_{-0.027}$	M12×1.0	48.5	57	69	81	87	111	129	141	76.5	85	97	109	115	139	157	169

單動：拉回／2山搖擺（D）

CJ2KD 10/16 – 行程 TZ

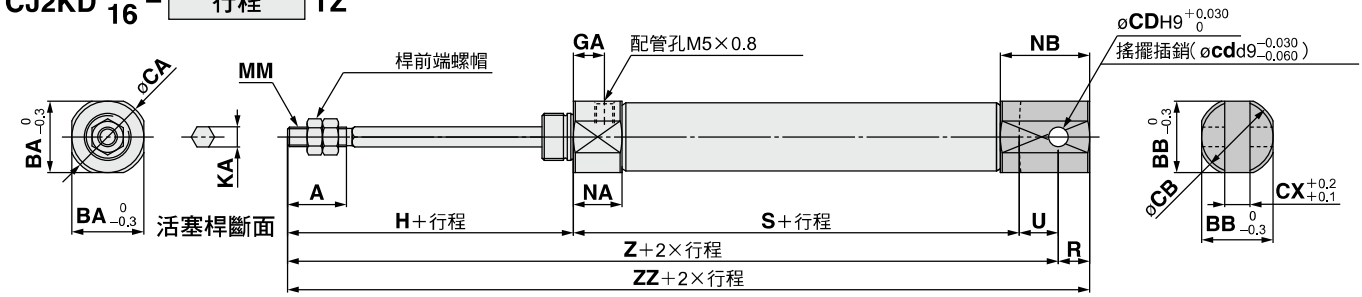

※搖擺用插銷與扣環同包裝。

(mm)

氣缸內徑	A	BA	BB	CA	CB	CD (cd)	CX	GA	H	KA	MM	NA	NB	R	U	S 5~15st	S 16~30st	S 31~45st	S 46~60st	S 61~75st	S 76~100st	S 101~125st	S 126~150st
10	15	15	12	17	14	3.3	3.2	8	28	4.2	M4×0.7	12.5	17.8	5	8	48.5	56	68	80	—	—	—	—
16	15	18.3	18.3	20	20	5	6.5	8	28	5.2	M5×0.8	12.5	22.8	8	10	48.5	57	69	81	87	111	129	141

氣缸內徑	Z 5~15st	Z 16~30st	Z 31~45st	Z 46~60st	Z 61~75st	Z 76~100st	Z 101~125st	Z 126~150st	ZZ 5~15st	ZZ 16~30st	ZZ 31~45st	ZZ 46~60st	ZZ 61~75st	ZZ 76~100st	ZZ 101~125st	ZZ 126~150st
10	84.5	92	104	116	—	—	—	—	89.5	97	109	121	—	—	—	—
16	86.5	95	107	119	125	149	167	179	94.5	103	115	127	133	157	175	187

單動：拉回／單側腳架（L）

CJ2KL 10/16 – 行程 TZ

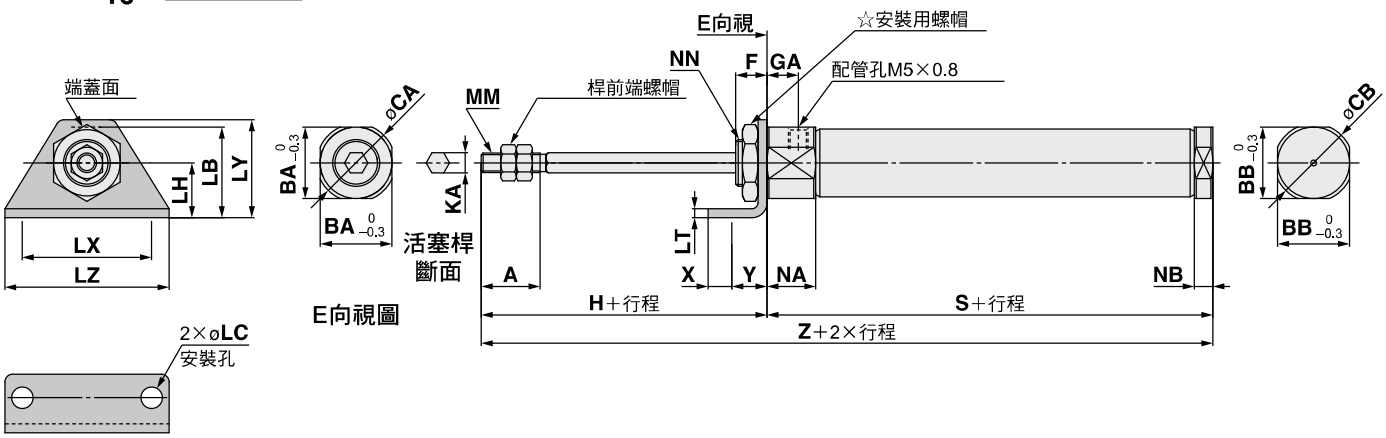

☆安裝用螺帽的詳細請參照P.22。

(mm)

氣缸內徑	A	BA	BB	CA	CB	F	GA	H	KA	LB	LC	LH	LT	LX	LY	LZ	MM	NA	NB	NN
10	15	15	12	17	14	8	8	28	4.2	21.5	5.5	14	2.3	33	25	42	M4×0.7	12.5	4.8	M10×1.0
16	15	18.3	18.3	20	20	8	8	28	5.2	23	5.5	14	2.3	33	25	42	M5×0.8	12.5	4.8	M12×1.0

氣缸內徑	S 5~15st	S 16~30st	S 31~45st	S 46~60st	S 61~75st	S 76~100st	S 101~125st	S 126~150st	X	Y	Z 5~15st	Z 16~30st	Z 31~45st	Z 46~60st	Z 61~75st	Z 76~100st	Z 101~125st	Z 126~150st
10	48.5	56	68	80	—	—	—	—	6	9	76.5	84	96	108	—	—	—	—
16	48.5	57	69	81	87	111	129	141	6	9	76.5	85	97	109	115	139	157	169

單動：拉回／兩側腳架（M）

CJ2KM 10/16 − 行程 TZ

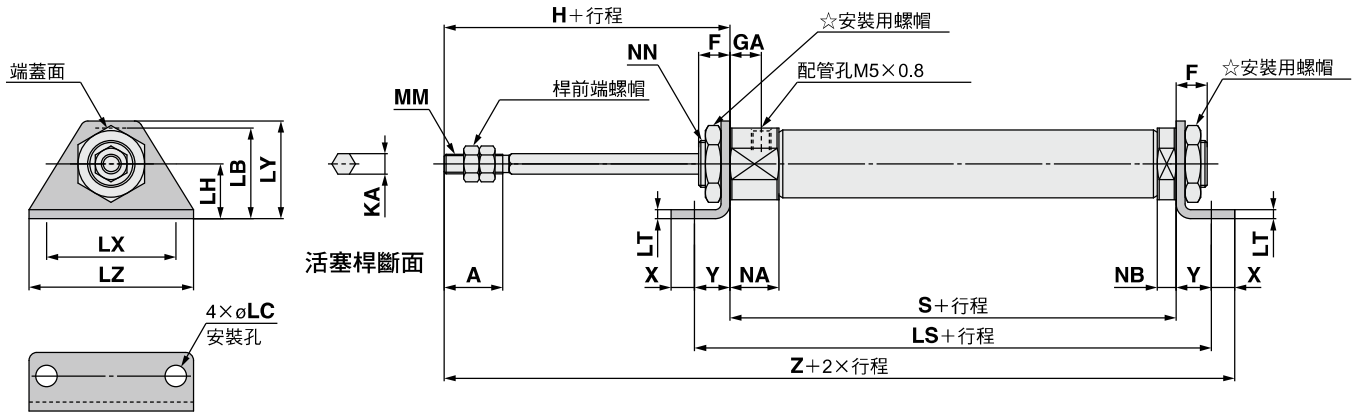

☆安裝用螺帽的詳細請參照P.22。

（mm）

氣缸內徑	A	F	GA	H	KA	LB	LC	LH	LS 5~15st	LS 16~30st	LS 31~45st	LS 46~60st	LS 61~75st	LS 76~100st	LS 101~125st	LS 126~150st	LT	LX	LY	LZ	MM	NA	NB	NN
10	15	8	8	28	4.2	21.5	5.5	14	66.5	74	86	98	—	—	—	—	2.3	33	25	42	M4×0.7	12.5	4.8	M10×1.0
16	15	8	8	28	5.2	23	5.5	14	66.5	75	87	99	105	129	147	159	2.3	33	25	42	M5×0.8	12.5	4.8	M12×1.0

氣缸內徑	S 5~15st	S 16~30st	S 31~45st	S 46~60st	S 61~75st	S 76~100st	S 101~125st	S 126~150st	X	Y	Z 5~15st	Z 16~30st	Z 31~45st	Z 46~60st	Z 61~75st	Z 76~100st	Z 101~125st	Z 126~150st
10	48.5	56	68	80	—	—	—	—	6	9	91.5	99	111	123	—	—	—	—
16	48.5	57	69	81	87	111	129	141	6	9	91.5	100	112	124	130	154	172	184

單動：拉回／桿側法蘭（F）

CJ2KF 10/16 − 行程 TZ

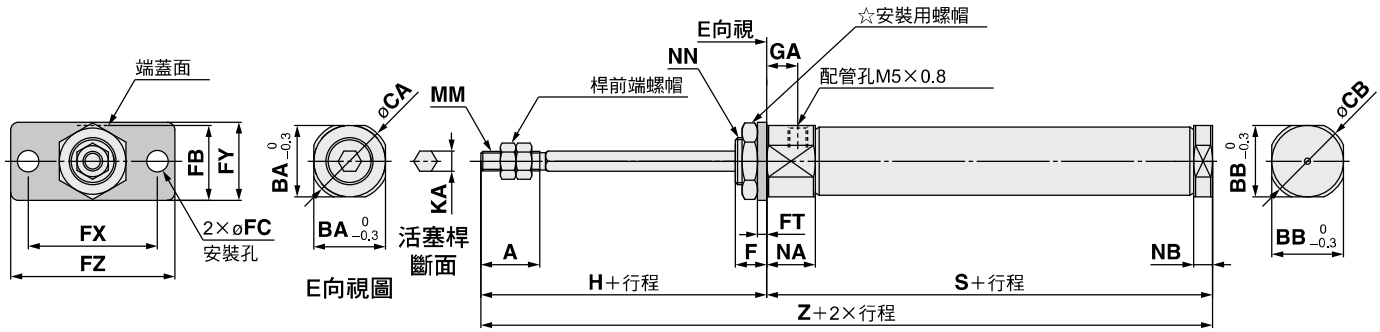

☆安裝用螺帽的詳細請參照P.22。

（mm）

氣缸內徑	A	BA	BB	CA	CB	F	FB	FC	FT	FX	FY	FZ	GA	H	KA	MM	NA	NB	NN
10	15	15	12	17	14	8	17.5	5.5	2.3	33	20	42	8	28	4.2	M4×0.7	12.5	4.8	M10×1.0
16	15	18.3	18.3	20	20	8	19	5.5	2.3	33	20	42	8	28	5.2	M5×0.8	12.5	4.8	M12×1.0

氣缸內徑	S 5~15st	S 16~30st	S 31~45st	S 46~60st	S 61~75st	S 76~100st	S 101~125st	S 126~150st	Z 5~15st	Z 16~30st	Z 31~45st	Z 46~60st	Z 61~75st	Z 76~100st	Z 101~125st	Z 126~150st
10	48.5	56	68	80	—	—	—	—	76.5	84	96	108	—	—	—	—
16	48.5	57	69	81	87	111	129	141	76.5	85	97	109	115	139	157	169

單動:拉回 / 蓋側法蘭(G)

CJ2KG 10/16 – 行程 TZ

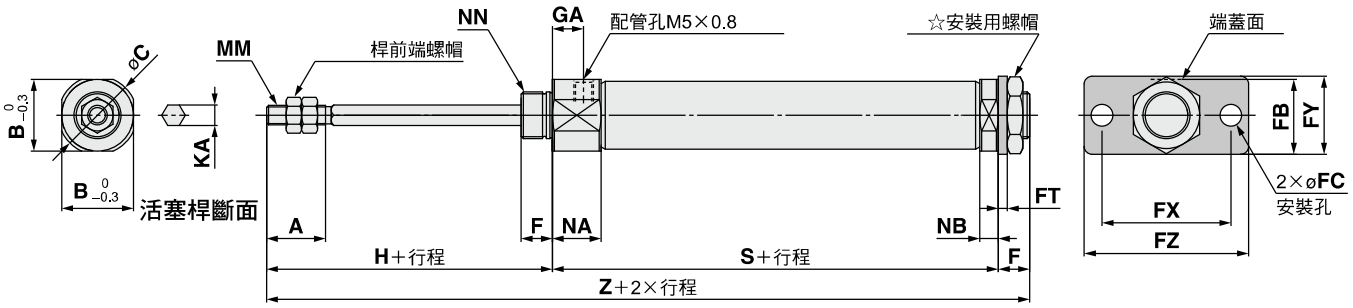

☆安裝用螺帽的詳細請參照P.22。

(mm)

氣缸內徑	A	B	C	F	FB	FC	FT	FX	FY	FZ	GA	H	KA	MM	NA	NB	NN
10	15	15	17	8	17.5	5.5	2.3	33	20	42	8	28	4.2	M4×0.7	12.5	4.8	M10×1.0
16	15	18.3	20	8	19	5.5	2.3	33	20	42	8	28	5.2	M5×0.8	12.5	4.8	M12×1.0

氣缸內徑	S								Z							
	5~15st	16~30st	31~45st	46~60st	61~75st	76~100st	101~125st	126~150st	5~15st	16~30st	31~45st	46~60st	61~75st	76~100st	101~125st	126~150st
10	48.5	56	68	80	—	—	—	—	84.5	92	104	116	—	—	—	—
16	48.5	57	69	81	87	111	129	141	84.5	93	105	117	123	147	165	177

氣壓缸／調速閥內藏型:複動·單桿

CJ2Z Series

ø10, ø16

RoHS

型號表示方法

氣缸內徑

10	10mm
16	16mm

氣壓缸標準行程(mm)
關於標準行程，請參照P.67。

CJ2Z B 16 – 60 Z – – –

附磁簧開關 CDJ2Z B 16 – 60 Z – – – M9BW – B –

附磁簧開關(磁石內藏)

安裝支持型式

B	基本型
E	兩側附凸台
D	2山搖擺型
L	單側腳架型
M	兩側腳架型
F	桿側法蘭型
G	蓋側法蘭型

※腳架、法蘭金具同包裝出貨。

搖擺座固定金具

無記號	無金具
N	搖擺座固定金具同包裝

※只限CJ2D(2山搖擺型)
※搖擺座固定金具同包裝出貨。

磁簧開關的種類

無記號	無磁簧開關

※適用磁簧開關型號，請依下表選定。

★磁石內藏無磁簧開關時，磁簧開關安裝型態(A或B)記入。

訂製品規格
詳細請參照P.67。

磁簧開關安裝型態

A	軌道安裝
B	綁帶安裝

※軌道安裝型的場合，軌道上磁簧開關2個分的螺絲、螺帽為附件。
※磁簧開關安裝金具請參照P.107。

蓋端蓋配管孔位置

無記號	徑向90°	
R	軸方向	

※2山搖擺型僅徑向90°
※兩側附凸台僅徑向90°

桿前端金具

無記號	無金具
V	1山肘節接頭
W	2山肘節接頭
T	桿前端帽蓋(平型)
U	桿前端帽蓋(圓型)

※桿前端金具同包裝出貨。
※1山肘節接頭上的肘節接頭用插銷沒有同包裝。

磁簧開關追記號

無記號	附2個
S	附1個
n	附n個

※氣壓缸組合的表示方法(訂購例)，請參照P.67。

適用磁簧開關 / 磁簧開關單體的詳細規格，請參照網頁WEB目錄或Best Pneumatics No.②。

種類	特殊功能	導線出線方式	指示燈	配線(輸出)	負荷電壓 DC		負荷電壓 AC	磁簧開關型號 綁帶安裝 縱出線	綁帶安裝 橫出線	軌道安裝 縱出線	軌道安裝 橫出線	導線長度(m) 0.5(無記號)	1(M)	3(L)	5(Z)	無(N)	附接頭纜線	適用負荷	
無接點磁簧開關	—	直接出線	有	3線(NPN)	24V	5V,12V	—	M9NV	M9N	M9NV	M9N	●	●	●	○	—	○	IC迴路	繼電器、PLC
				3線(PNP)				M9PV	M9P	M9PV	M9P	●	●	●	○	—	○		
				2線		12V		M9BV	M9B	M9BV	M9B	●	●	●	○	—	○	—	
		插座						—	H7C	J79C	—	●	—	●	●	●	—		
	診斷顯示(2色顯示)	直接出線		3線(NPN)		5V,12V		M9NWV	M9NW	M9NWV	M9NW	●	●	●	○	—	○	IC迴路	
				3線(PNP)				M9PWV	M9PW	M9PWV	M9PW	●	●	●	○	—	○		
				2線		12V		M9BWV	M9BW	M9BWV	M9BW	●	●	●	○	—	○	—	
	耐水性向上品(2色顯示)			3線(NPN)		5V,12V		※1M9NAV	※1M9NA	※1M9NAV	※1M9NA	○	○	●	○	—	○	IC迴路	
				3線(PNP)				※1M9PAV	※1M9PA	※1M9PAV	※1M9PA	○	○	●	○	—	○		
				2線		12V		※1M9BAV	※1M9BA	※1M9BAV	※1M9BA	○	○	●	○	—	○	—	
	附診斷輸出(2色顯示)			4線(NPN)		5V,12V		—	H7NF		F79F	●	—	●	○	—	○	IC迴路	
有接點磁簧開關	—	直接出線	有	3線(NPN相當)	—	5V	—	A96V	A96	A96V	A96	●	—	●	—	—	—	IC迴路	—
				2線		—	200V	—	—	A72	A72H	●	—	●	—	—	—	—	繼電器、PLC
					24V	12V	100V	※2A93V	A93	※2A93V	A93	●	●	●	●	—	—		
			無				100V以下	A90V	A90	A90V	A90	●	—	●	—	—	—	IC迴路	
		插座	有				—	—	C73C	A73C	—	●	—	●	●	●	—	—	
			無				24V以下	—	C80C	A80C	—	●	—	●	●	●	—	IC迴路	
	診斷顯示(2色顯示)	直接出線	有			—	—	—	—	A79W	—	●	—	●	—	—	—	—	

※1 耐水性向上型的磁簧開關，可安裝在上記型式產品上，但產品的耐水性能沒有保證。
關於上述型號的耐水性向上產品，請與本公司確認。
※2 導線長度1m型式，只對應D-A93。

※導線長度記號
0.5m……無記號 (例)M9NW
1m…… M (例)M9NWM
3m…… L (例)M9NWL
5m…… Z (例)M9NWZ
無…… N (例)H7CN

上述機種以外的適用磁簧開關的詳細內容，請參照P.108。
※附接頭纜線附磁簧開關的詳細內容，請參照網頁WEB目錄或Best Pneumatics No.②。
※○記號的無接點磁簧開關為接單生產。
※D-A9□□, M9□□□, A7□□, A80□, F7□□, J7□□型磁簧開關為同包裝出貨(未組裝)。(但綁帶安裝的場合，僅磁簧開關安裝金具組裝出貨。)

氣壓缸端蓋內藏調速閥的省空間型氣壓缸

JIS記號

複動 / 單桿・橡膠緩衝

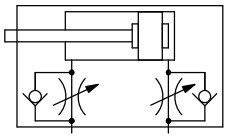

Order Made 訂製品規格
(詳細請參照P.111~120。)

表示記號	規格 / 內容
-XA□	桿前端形狀變更
-XC51	附軟管接頭
-XC85	食品機械用潤滑脂規格
-X446	PTFE潤滑脂

⚠ 產品個別注意事項

使用前請參照P.121。

氣壓缸組合的表示方法(訂購例)

氣壓缸型號:CDJ2ZD16-60Z-NW-M9BW-B

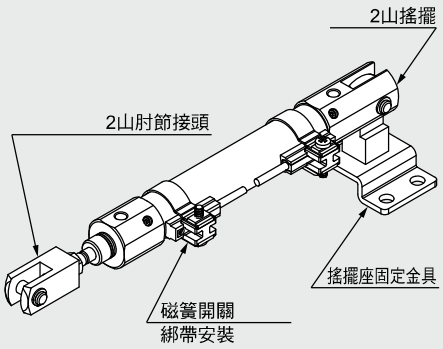

安裝支持型式　D:2山搖擺
搖擺座固定金具　N:有
桿前端金具 W:2山肘節接頭
磁簧開關 D-M9BW:附2個
磁簧開關安裝型態　B:綁帶安裝

※搖擺座固定金具、2山肘節接頭、磁簧開關同包裝出貨。

規格

氣缸內徑(mm)	10	16
作動方式	複動單桿	
使用流體	空氣	
保証耐壓力	1MPa	
最高使用壓力	0.7MPa	
最低使用壓力	0.06MPa	
周圍溫度及使用流體溫度	無磁簧開關:−10℃~70℃ 附磁簧開關:−10℃~60℃(但不結冰)	
緩衝	橡膠緩衝	
給油	不要(無給油)	
行程長度的容許差	$^{+1.0}_{0}$	
調速閥	內藏	
使用活塞速度	50~750mm/s	
容許運動能量	0.035J	0.090J

標準行程表

(mm)

氣缸內徑	標準行程	最大製作可能行程
10	15、30、45、60、75、100、125、150	400
16	15、30、45、60、75、100、125、150、175、200	400

※每1mm的中間行程也可製作(不使用墊片)。
※依使用方法,使用可能的行程需要確認的情形。詳細請參照網頁網頁WEB目錄或Best Pneumatics No.②前附部「氣壓缸的機種選定步驟」。另外,超過標準行程時,依撓曲等有無法符合規格的情形,請注意。

安裝支持型式及附屬品 / 型號、外形尺寸的詳細請參照P.22。

●…產品上附屬　○…可以用氣壓缸型號表示方法訂購

安裝支持型式		基本型	腳架	法蘭	2山※搖擺	2山搖擺(含T金具)
標準裝備	安裝用螺帽	●	●	●	—	—
	桿前端螺帽	●	●	●	●	●
	搖擺用插銷	—	—	—	●	●
選配	1山肘節接頭	○	○	○	○	○
	2山肘節接頭※	○	○	○	○	○
	桿前端帽蓋(平型、圓型)	○	○	○	○	○
	T金具	—	—	—	○	●

※2山搖擺及2山肘節接頭、插銷、扣環同包裝。

安裝支持金具 / 零件型號

安裝支持金具	氣缸內徑(mm)	
	10	16
腳架金具	CJ-L010C	CJ-L016C
法蘭金具	CJ-F010C	CJ-F016C
T金具※	CJ-T010C	CJ-T016C

※T金具只適用2山搖擺型(D)。

關於附磁簧開關的規格,請參照P.101~108。

- 磁簧開關適當安裝位置(行程端點檢出時)及安裝高度
- 磁簧開關安裝可能最小行程
- 動作範圍
- 磁簧開關安裝金具 / 零件型號

質量表

（g）

氣缸內徑（mm）		10	16
基準質量（0行程時）	基本型	36	61
	軸方向配管	36	61
	2山搖擺（含搖擺插銷）	40	68
	蓋側附凸台	37	63
每15行程增加質量		4	7
安裝支持金具質量	單側腳架	8	25
	兩側腳架	16	50
	桿側法蘭	5	13
	蓋側法蘭	5	13
附屬金具	1山肘節接頭	17	23
	2山肘節接頭（含肘節插銷）	25	21
	桿前端帽蓋（平型）	1	2
	桿前端帽蓋（圓型）	1	2
	T金具	32	50

※基準質量含安裝用螺帽、桿前端螺帽。
註）2山搖擺不含安裝用螺帽。

計算方法

例）**CJ2ZL10-45Z**

- 基準質量……36（ø10）
- 增加質量……4/15行程
- 氣壓缸行程……45行程
- 安裝支持金具質量……8（單側腳架型）

36＋4/15×45＋8＝**56g**

構造圖（無法拆解）

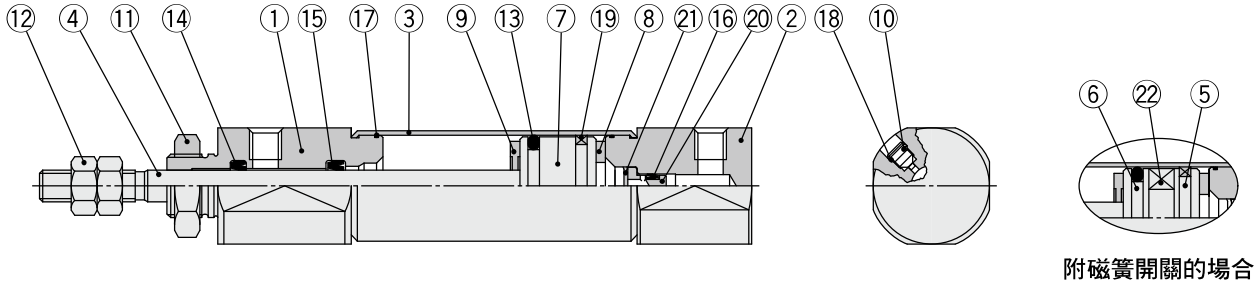

構成零件

編號	名稱	材質	備考
1	桿端蓋	鋁合金	
2	蓋端蓋	鋁合金	
3	氣缸管	不鏽鋼	
4	活塞桿	不鏽鋼	
5	活塞A	鋁合金	
6	活塞B	鋁合金	
7	活塞	鋁合金	
8	緩衝墊A	聚氨酯	
9	緩衝墊B	聚氨酯	
10	調速閥針閥	碳鋼	
11	安裝用螺帽	冷軋鋼材	

編號	名稱	材質	備考
12	桿前端螺帽	冷軋鋼材	
13	活塞密封圈	NBR	
14	活塞桿密封圈	NBR	
15	逆止密封圈A	NBR	
16	逆止密封圈B	NBR	
17	氣缸管墊圈	NBR	
18	針閥密封圈	NBR	
19	耐磨環	樹脂	
20	逆止密封圈套筒	鋁合金	
21	扣環	碳素工具鋼	
22	磁石	—	

基本型(B)

CJ2ZB 10/16 – 行程 蓋端蓋配管孔位置 Z

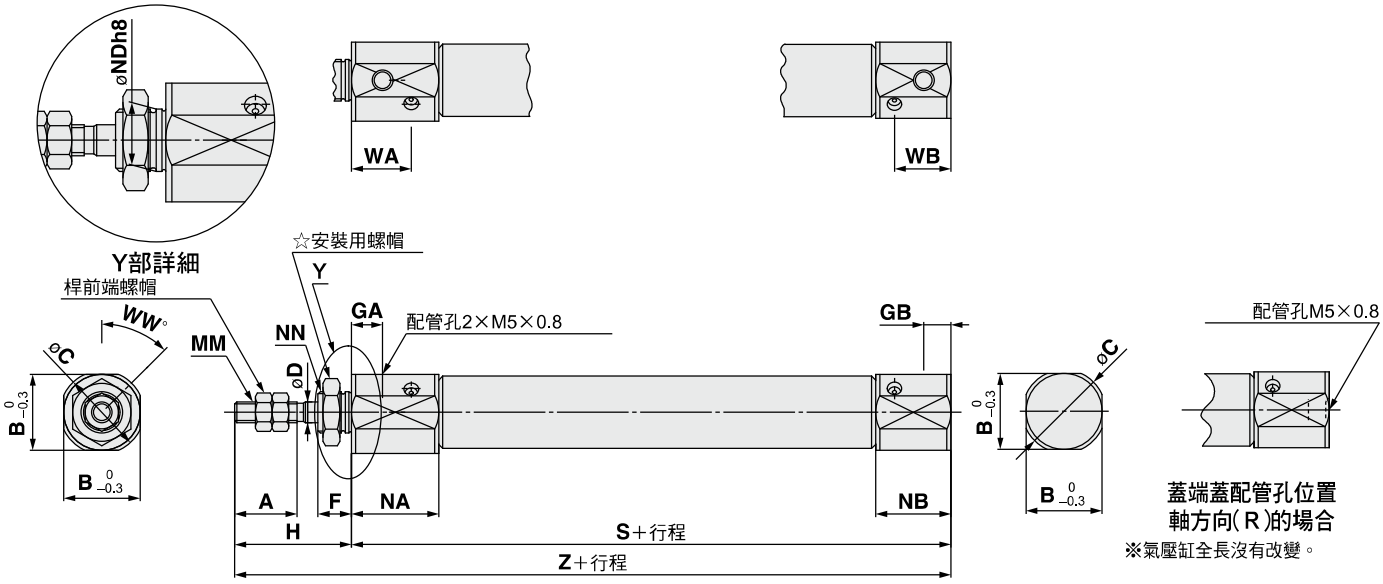

☆安裝用螺帽的詳細請參照P.22。

(mm)

氣缸內徑	A	B	C	D	F	GA	GB	H	MM	NA	NB	NDh8	NN	WA	WB	WW	S	Z
10	15	15	17	4	8	7.5	6.5	28	M4×0.7	21	18	$8^{0}_{-0.022}$	M8×1.0	14.4	13.5	45	63	91
16	15	18.3	20	5	8	7.5	6.5	28	M5×0.8	21	18	$10^{0}_{-0.022}$	M10×1.0	14.4	13.5	45	64	92

兩側附凸台(E)

CJ2ZE 10/16 – 行程 Z

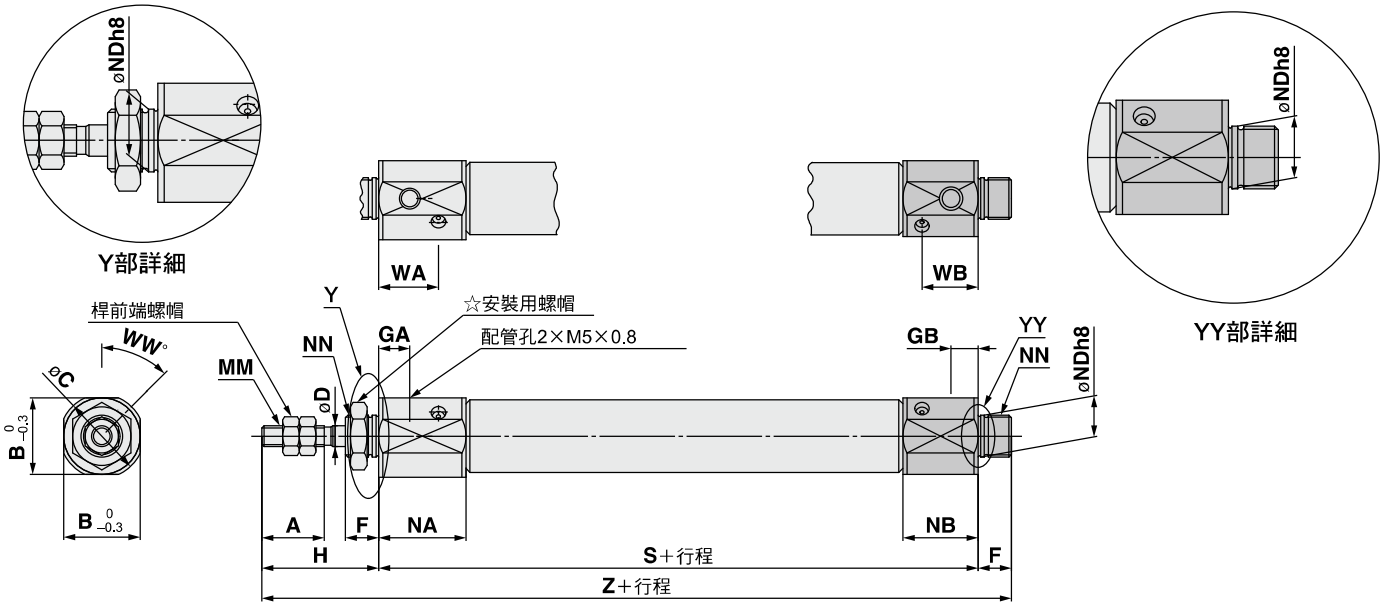

☆安裝用螺帽的詳細請參照P.22。

(mm)

氣缸內徑	A	B	C	D	F	GA	GB	H	MM	NA	NB	NDh8	NN	WA	WB	WW	S	Z
10	15	15	17	4	8	7.5	6.5	28	M4×0.7	21	18	$8^{0}_{-0.022}$	M8×1.0	14.4	13.5	45	63	99
16	15	18.3	20	5	8	7.5	6.5	28	M5×0.8	21	18	$10^{0}_{-0.022}$	M10×1.0	14.4	13.5	45	64	100

2山搖擺(D)

CJ2ZD 10/16 – 行程 Z

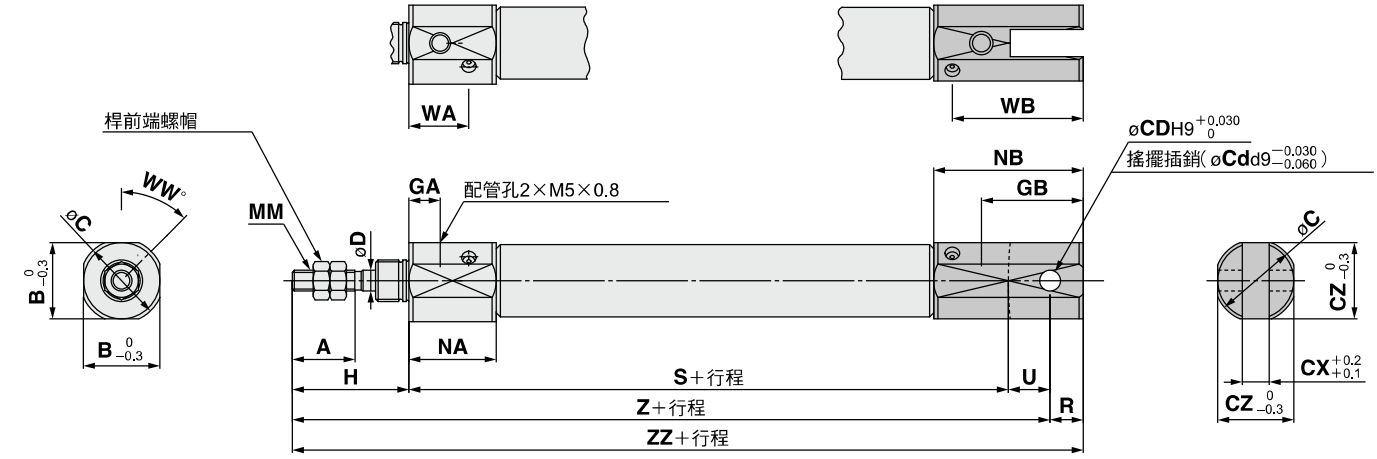

※搖擺用插銷與扣環同包裝。

(mm)

氣缸內徑	A	B	C	CD	CX	CZ	D	GA	GB	H	MM	NA	NB	R	U	WA	WB	WW	S	Z	ZZ
10	15	15	17	3.3	3.2	15	4	7.5	19.5	28	M4×0.7	21	31	5	8	14.4	26.5	45	63	99	104
16	15	18.3	20	5	6.5	18.3	5	7.5	24.5	28	M5×0.8	21	36	8	10	14.4	31.5	45	64	102	110

單側腳架(L)

CJ2ZL 10/16 – 行程 蓋端蓋配管孔位置 Z

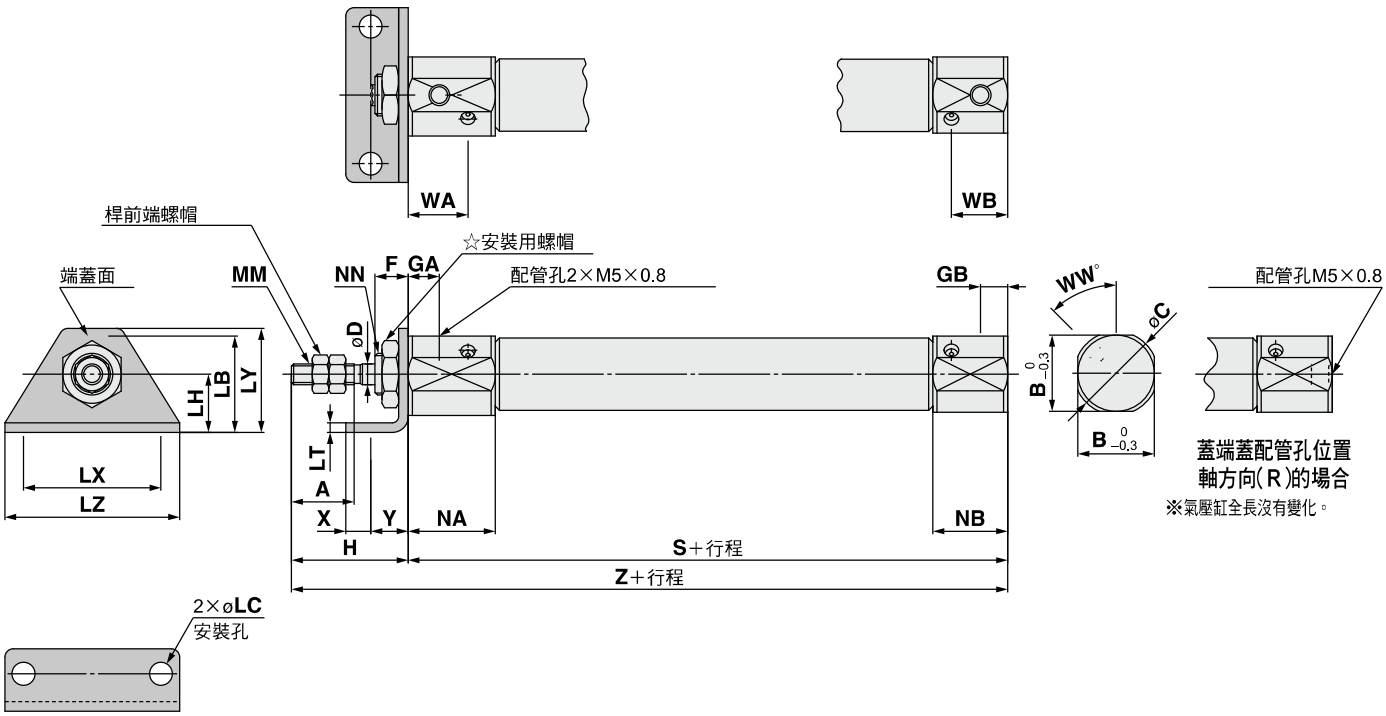

☆安裝用螺帽的詳細請參照P.22。

(mm)

氣缸內徑	A	B	C	D	F	GA	GB	H	LB	LC	LH	LT	LX	LY	LZ	MM	NA	NB	NN	WA	WB	WW	S	X	Y	Z
10	15	15	17	4	8	7.5	6.5	28	15	4.5	9	1.6	24	16.5	32	M4×0.7	21	18	M8×1.0	14.4	13.5	45	63	5	7	91
16	15	18.3	20	5	8	7.5	6.5	28	23	5.5	14	2.3	33	25	42	M5×0.8	21	18	M10×1.0	14.4	13.5	45	64	6	9	92

兩側腳架(M)

CJ2ZM 10/16 – 行程 Z

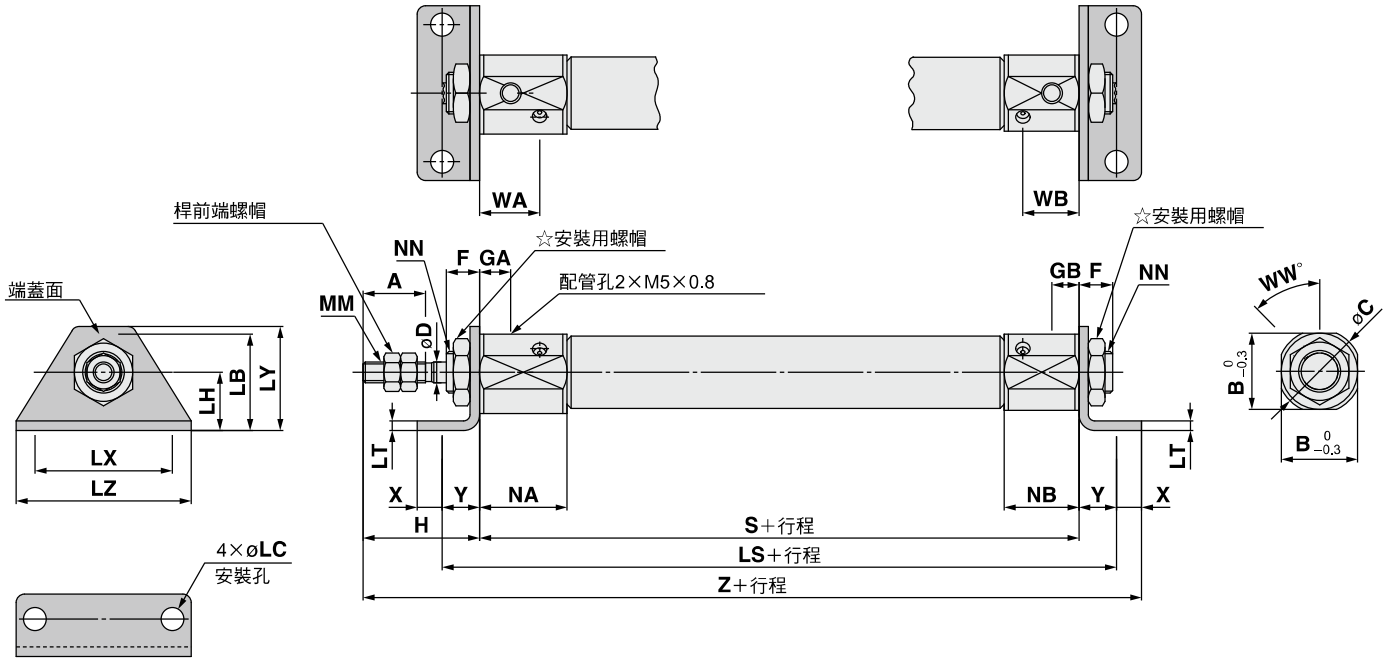

☆安裝用螺帽的詳細請參照P.22。

(mm)

氣缸內徑	A	B	C	D	F	GA	GB	H	LB	LC	LH	LS	LT	LX	LY	LZ	MM	NA	NB	NN	WA	WB	WW	S	X	Y	Z
10	15	15	17	4	8	7.5	6.5	28	15	4.5	9	77	1.6	24	16.5	32	M4×0.7	21	18	M8×1.0	14.4	13.5	45	63	5	7	103
16	15	18.3	20	5	8	7.5	6.5	28	23	5.5	14	82	2.3	33	25	42	M5×0.8	21	18	M10×1.0	14.4	13.5	45	64	6	9	107

桿側法蘭(F)

CJ2ZF 10/16 – 行程 蓋端蓋配管孔位置 Z

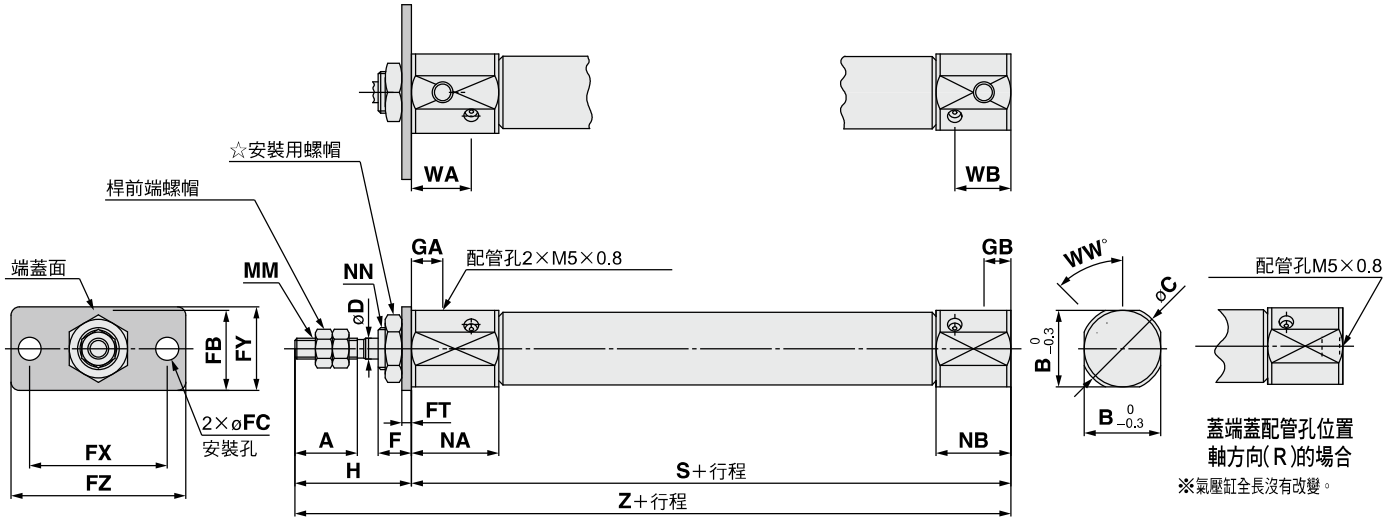

☆安裝用螺帽的詳細請參照P.22。

(mm)

氣缸內徑	A	B	C	D	F	FB	FC	FT	FX	FY	FZ	GA	GB	H	MM	NA	NB	NN	WA	WB	WW	S	Z
10	15	15	17	4	8	13	4.5	1.6	24	14	32	7.5	6.5	28	M4×0.7	21	18	M8×1.0	14.4	13.5	45	63	91
16	15	18.3	20	5	8	19	5.5	2.3	33	20	42	7.5	6.5	28	M5×0.8	21	18	M10×1.0	14.4	13.5	45	64	92

蓋側法蘭(G)

CJ2ZG 10/16 – 行程 Z

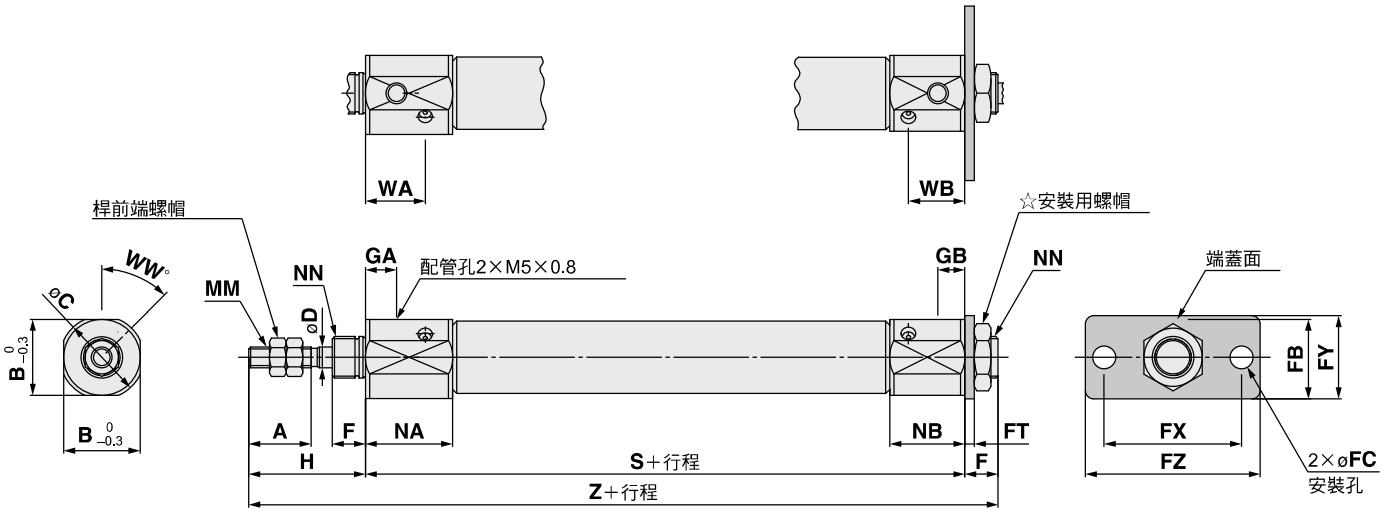

☆安裝用螺帽的詳細請參照P.22。

(mm)

氣缸內徑	A	B	C	D	F	FB	FC	FT	FX	FY	FZ	GA	GB	H	MM	NA	NB	NN	WA	WB	WW	S	Z
10	15	15	17	4	8	13	4.5	1.6	24	14	32	7.5	6.5	28	M4×0.7	21	18	M8×1.0	14.4	13.5	45	63	99
16	15	18.3	20	5	8	19	5.5	2.3	33	20	42	7.5	6.5	28	M5×0.8	21	18	M10×1.0	14.4	13.5	45	64	100

氣壓缸／調速閥內藏型:複動·雙桿

CJ2ZW Series

RoHS

ø10, ø16

型號表示方法

CJ2ZW B 16 – 60 Z – □

附磁簧開關 CDJ2ZW L 16 – 60 Z – M9BW □ – B – □

附磁簧開關(磁石內藏)

安裝支持型式

B	基本型
L	腳架型
F	法蘭型

※腳架、法蘭金具同包裝出貨。

氣缸內徑

10	10mm
16	16mm

氣壓缸標準行程(mm)

關於標準行程，請參照P.74。

磁簧開關的種類

無記號	無磁簧開關

※適用磁簧開關型號，請依下表選定。

★磁石內藏無磁簧開關時，磁簧開關安裝型態(A或B)記入。

磁簧開關追記號

無記號	附2個
S	附1個
n	附n個

磁簧開關安裝型態

A	軌道安裝
B	綁帶安裝

※軌道安裝型的場合，軌道上磁簧開關2個分的螺絲、螺帽為附件。

※磁簧開關安裝金具請參照P.107。

訂製品規格

詳細請參照P.74。

適用磁簧開關 / 磁簧開關單體的詳細規格，請參照網頁WEB目錄或Best Pneumatics No.②。

種類	特殊功能	導線出線方式	指示燈	配線(輸出)	負荷電壓 DC		負荷電壓 AC	磁簧開關型號 綁帶安裝 縱出線	綁帶安裝 橫出線	軌道安裝 縱出線	軌道安裝 橫出線	導線長度(m) 0.5(無記號)	1(M)	3(L)	5(Z)	無(N)	附接頭纜線	適用負荷	
無接點磁簧開關	——	直接出線	有	3線(NPN)	24V	5V,12V	—	M9NV	M9N	M9NV	M9N	●	●	●	○	—	○	IC迴路	繼電器、PLC
				3線(PNP)				M9PV	M9P	M9PV	M9P	●	●	●	○	—	○		
				2線		12V		M9BV	M9B	M9BV	M9B	●	●	●	○	—	○	—	
		插座						—	H7C	J79C	—	●	—	●	●	●	—		
	診斷顯示(2色顯示)	直接出線		3線(NPN)		5V,12V		M9NWV	M9NW	M9NWV	M9NW	●	●	●	○	—	○	IC迴路	
				3線(PNP)				M9PWV	M9PW	M9PWV	M9PW	●	●	●	○	—	○		
				2線		12V		M9BWV	M9BW	M9BWV	M9BW	●	●	●	○	—	○	—	
	耐水性向上品(2色顯示)			3線(NPN)		5V,12V		※1M9NAV	※1M9NA	※1M9NAV	※1M9NA	○	○	●	○	—	○	IC迴路	
				3線(PNP)				※1M9PAV	※1M9PA	※1M9PAV	※1M9PA	○	○	●	○	—	○		
				2線		12V		※1M9BAV	※1M9BA	※1M9BAV	※1M9BA	○	○	●	○	—	○	—	
	附診斷輸出(2色顯示)			4線(NPN)		5V,12V		—	H7NF	—	F79F	●	—	●	○	—	○	IC迴路	
有接點磁簧開關	——	直接出線	有	3線(NPN相當)	—	5V	—	A96V	A96	A96V	A96	●	—	●	—	—	—	IC迴路	—
				2線		—	200V	—	—	A72	A72H	●	—	●	—	—	—	—	繼電器、PLC
					24V	12V	100V	※2A93V	A93	※2A93V	A93	●	●	●	●	—	—		
			無				100V以下	A90V	A90	A90V	A90	●	—	●	—	—	—	IC迴路	
			有				—	—	C73C	A73C	—	●	—	●	●	●	—	—	
		插座	無				24V以下	—	C80C	A80C	—	●	—	●	●	●	—	IC迴路	
	診斷顯示(2色顯示)	直接出線	有			—	—	—	—	A79W	—	●	—	●	—	—	—	—	

※1 耐水性向上型的磁簧開關，可安裝在上記型式產品上，但產品的耐水性能沒有保證。
關於上述型號的耐水性向上產品，請與本公司確認。

※2 導線長度1m型式，只對應D-A93。

※導線長度記號
0.5m……無記號 (例)M9NW
1m…… M (例)M9NWM
3m…… L (例)M9NWL
5m…… Z (例)M9NWZ
無…… N (例)H7CN

※上述機種以外的適用磁簧開關的詳細內容，請參照P.108。

※附接頭纜線附磁簧開關的詳細內容，請參照網頁WEB目錄或Best Pneumatics No.②

※○記號的無接點磁簧開關為接單生產。

※D-A9□□, M9□□□, A7□□, A80□, F7□□, J7□□型磁簧開關為同包裝出貨(未組裝)。(但綁帶安裝的場合，僅磁簧開關安裝金具組裝出貨。)

氣壓缸端蓋內藏調速閥的省空間型氣壓缸

JIS記號
複動／雙桿・橡膠緩衝

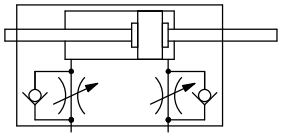

Order Made 訂製品規格
(詳細請參照P.111~120。)

表示記號	規格／內容
-XA□	桿前端形狀變更
-XC51	附軟管接頭
-XC85	食品機械用潤滑脂規格
-X446	PTFE潤滑脂

⚠ 產品個別注意事項

使用前請參照P.121。

規格

氣缸內徑(mm)	10	16
作動方式	複動雙桿	
使用流體	空氣	
保証耐壓力	1MPa	
最高使用壓力	0.7MPa	
最低使用壓力	0.1MPa	
周圍溫度及使用流體溫度	無磁簧開關：－10℃~70℃ 附磁簧開關：－10℃~60℃ (但不結冰)	
緩衝	橡膠緩衝	
給油	不要(無給油)	
行程長度的容許差	$^{+1.0}_{0}$	
調速閥	內藏	
使用活塞速度	50~750mm/s	
容許運動能量	0.035J	0.090J

標準行程表

(mm)

氣缸內徑	標準行程
10	15、30、45、60、75、100、125、150
16	15、30、45、60、75、100、125、150、175、200

※每1mm的中間行程也可製作(不使用墊片)。
※關於超過標準行程時，請與本公司確認。
※依使用方法，使用可能的行程需要確認的情形。詳細請參照網頁網頁WEB目錄或Best Pneumatics No.②前附部「氣壓缸的機種選定步驟」。另外，超過標準行程時，依撓曲等有無法符合規格的情形，請注意。

安裝支持型式及附屬品 / 型號・外形尺寸的詳細請參照P.22。

●…產品上附屬　○…可以用氣壓缸型號表示方法訂購

安裝支持型式		基本型	腳架型	法蘭型
標準裝備	安裝用螺帽	●	●	●
	桿前端螺帽	●	●	●
選配	1山肘節接頭	○	○	○
	2山肘節接頭※	○	○	○

※2山搖擺及2山肘節接頭、插銷、扣環同包裝。

安裝支持金具／零件型號

安裝支持金具	氣缸內徑(mm)	
	10	16
腳架金具	CJ-L010C	CJ-L016C
法蘭金具	CJ-F010C	CJ-F016C

關於附磁簧開關的規格，請參照P.101~108。

- 磁簧開關適當安裝位置(行程端點檢出時)及安裝高度
- 磁簧開關安裝可能最小行程
- 動作範圍
- 磁簧開關安裝金具／零件型號

質量表

（g）

氣缸內徑（mm）		10	16
基準質量（0行程時）	基本型	36	61
每15行程增加質量		4.5	7.5
安裝支持金具質量	兩側腳架	16	50
	蓋側法蘭	5	13
附屬金具	1山肘節接頭	17	23
	2山肘節接頭（含肘節插銷）	25	21
	桿前端帽蓋（平型）	1	2
	桿前端帽蓋（圓型）	1	2

※基準質量含安裝用螺帽、桿前端螺帽。

計算方法
例）**CJ2ZWL10-45Z**
- 基準質量……36（ø10）
- 比例增加質量……4.5/15行程
- 氣壓缸行程……45行程
- 安裝支持金具質量……16（兩側腳架型）

36＋4.5/15×45＋16＝**65.5g**

構造圖（無法拆解）

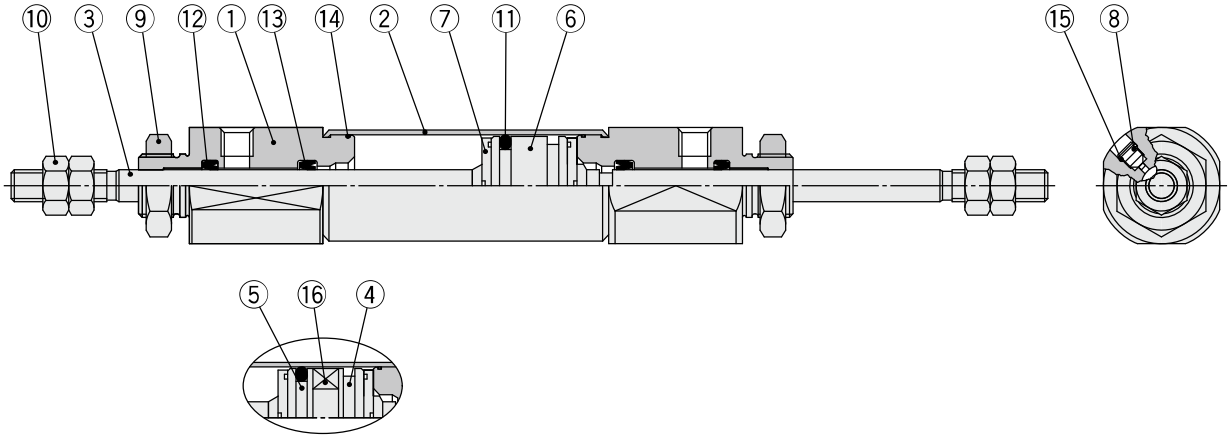

附磁簧開關的場合

構成零件

編號	名稱	材質	備考
1	桿端蓋	鋁合金	
2	氣缸管	不鏽鋼	
3	活塞桿	不鏽鋼	
4	活塞A	鋁合金	
5	活塞B	鋁合金	
6	活塞	鋁合金	
7	緩衝墊	聚氨酯	
8	調速閥針閥	碳鋼	

編號	名稱	材質	備考
9	安裝用螺帽	冷軋鋼材	
10	桿前端螺帽	冷軋鋼材	
11	活塞密封圈	NBR	
12	活塞桿密封圈	NBR	
13	逆止密封圈	NBR	
14	氣缸管墊圈	NBR	
15	針閥密封圈	NBR	
16	磁石	—	

基本型（B）

CJ2ZWB 10/16 – 行程 Z

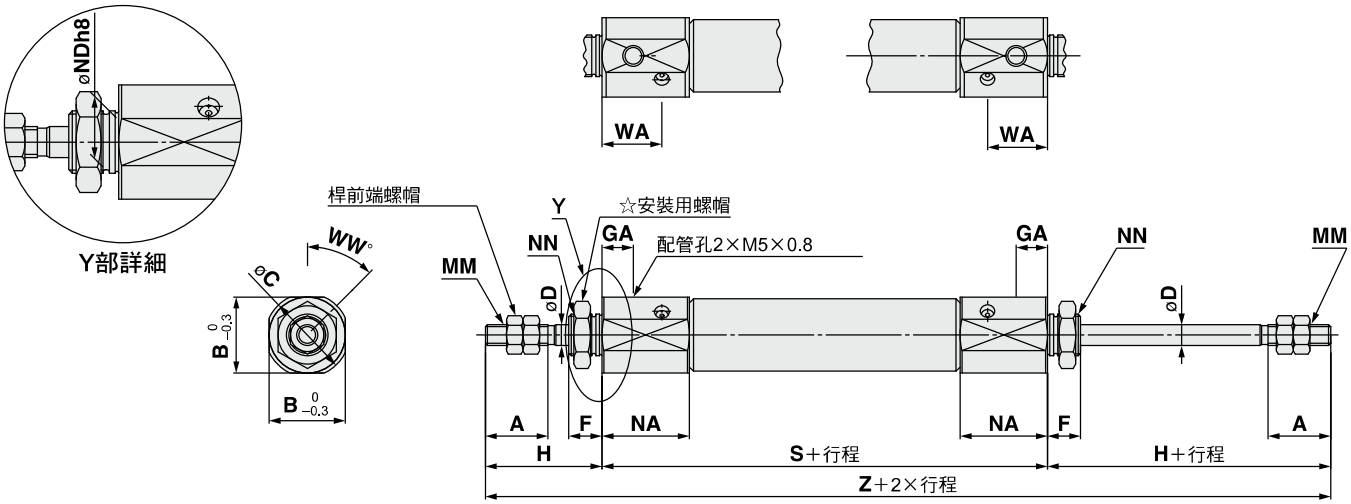

☆安裝用螺帽的詳細請參照P.22。

(mm)

氣缸內徑	A	B	C	D	F	GA	H	MM	NA	NDh8	NN	WA	WW	S	Z
10	15	15	17	4	8	7.5	28	M4×0.7	21	$8^{0}_{-0.022}$	M8×1.0	14.4	45	66	122
16	15	18.3	20	5	8	7.5	28	M5×0.8	21	$10^{0}_{-0.022}$	M10×1.0	14.4	45	67	123

腳架型（L）

CJ2ZWL 10/16 – 行程 Z

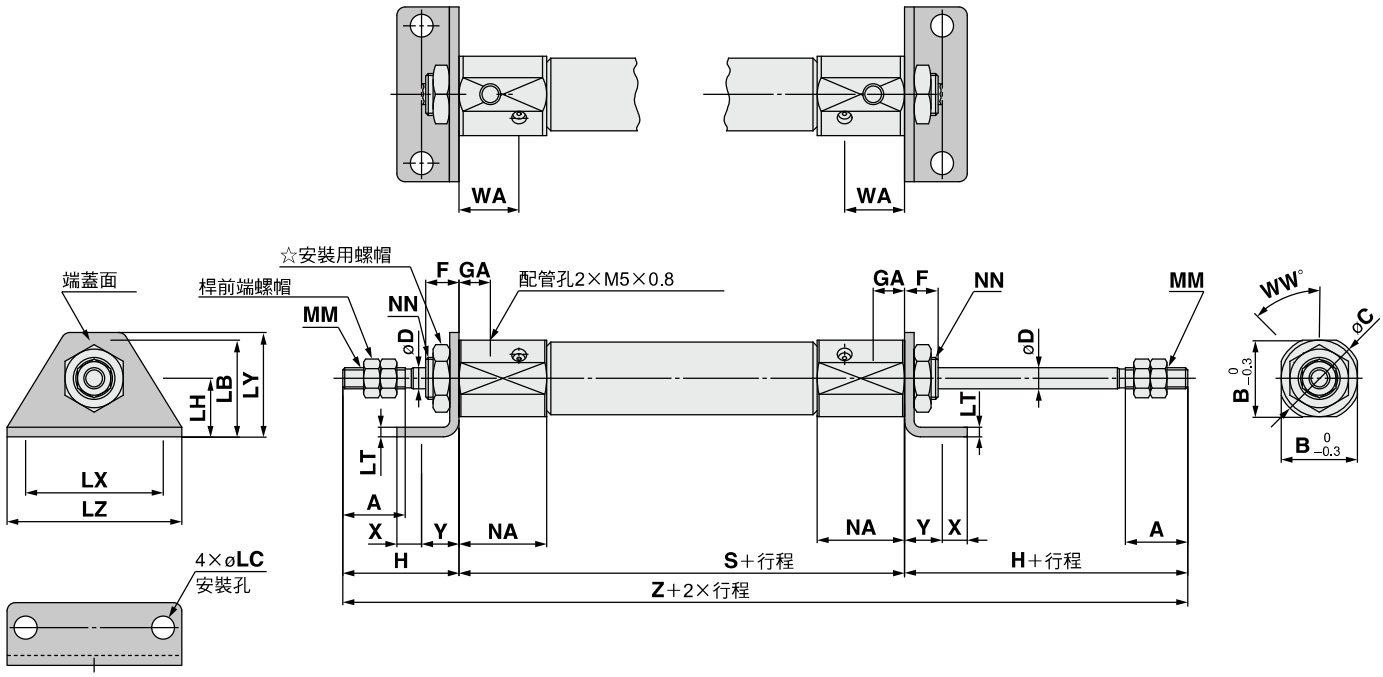

☆安裝用螺帽的詳細請參照P.22。

(mm)

氣缸內徑	A	B	C	D	F	GA	H	LB	LC	LH	LT	LX	LY	LZ	NN	NA	NN	WA	WW	S	X	Y	Z
10	15	15	17	4	8	7.5	28	15	4.5	9	1.6	24	16.5	32	M4×0.7	21	M8×1.0	14.4	45	66	5	7	122
16	15	18.3	20	5	8	7.5	28	23	5.5	14	2.3	33	25	42	M5×0.8	21	M10×1.0	14.4	45	67	6	9	123

法蘭型(F)

CJ2ZWF 10/16 – 行程 Z

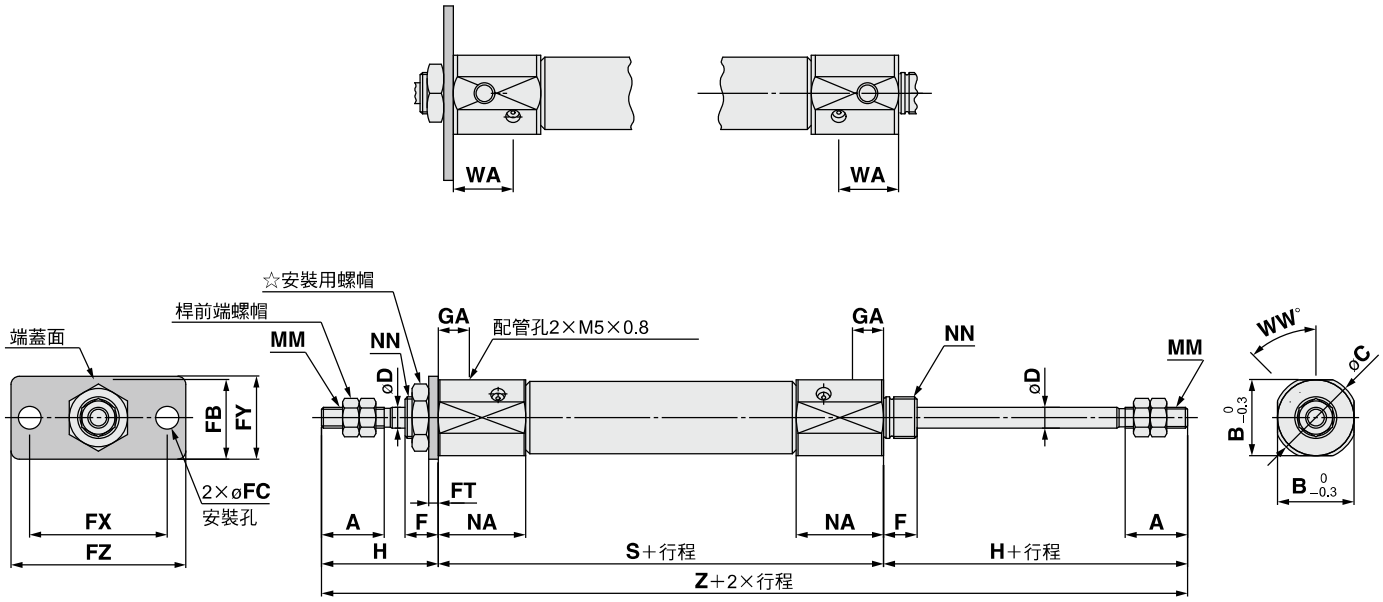

☆安裝用螺帽的詳細請參照P.22。

(mm)

氣缸內徑	A	B	C	D	F	FB	FC	FT	FX	FY	FZ	GA	H	MM	NA	NN	WA	WW	S	Z
10	15	15	17	4	8	13	4.5	1.6	24	14	32	7.5	28	M4×0.7	21	M8×1.0	14.4	45	66	122
16	15	18.3	20	5	8	19	5.5	2.3	33	20	42	7.5	28	M5×0.8	21	M10×1.0	14.4	45	67	123

氣壓缸／直接安裝型:複動·單桿

CJ2R Series

ø10, ø16

RoHS

型號表示方法

氣壓缸標準行程(mm)
關於標準行程，請參照P.79。

CJ2RA 16 - 60 Z - - -

附磁簧開關 CDJ2RA 16 - 60 Z - - M9BW - B -

附磁簧開關
(磁石內藏)

安裝支持型式

A	底面安裝型

氣缸內徑

10	10mm
16	16mm

蓋端蓋配管孔位置

無記號	徑向90°	
R	軸方向	

磁簧開關的種類

無記號	無磁簧開關

※適用磁簧開關型號，請依下表選定。
★磁石內藏無磁簧開關時，磁簧開關安裝型態(A或B)記入。

桿前端金具

無記號	無金具
V	1山肘節接頭
W	2山肘節接頭
T	桿前端帽蓋(平型)
U	桿前端帽蓋(圓型)

※桿前端金具同包裝出貨。
※1山肘節接頭上的肘節接頭用插銷沒有同包裝。

磁簧開關安裝型態

A	軌道安裝
B	綁帶安裝

※軌道安裝型的場合，軌道上磁簧開關2個分的螺絲、螺帽為附件。
※磁簧開關安裝金具請參照P.107。

磁簧開關追記號

無記號	附2個
S	附1個
n	附n個

訂製品規格
詳細請參照P.79。

※氣壓缸組合的表示方法(訂購例)，請參照P.79。

適用磁簧開關 / 磁簧開關單體的詳細規格，請參照網頁WEB目錄或Best Pneumatics No.②。

種類	特殊功能	導線出線方式	指示燈	配線(輸出)	負荷電壓 DC		負荷電壓 AC	磁簧開關型號 綁帶安裝 縱出線	綁帶安裝 橫出線	軌道安裝 縱出線	軌道安裝 橫出線	導線長度(m) 0.5(無記號)	1(M)	3(L)	5(Z)	無(N)	附接頭纜線	適用負荷	
無接點磁簧開關	—	直接出線	有	3線(NPN)	24V	5V,12V	—	M9NV	M9N	M9NV	M9N	●	●	●	○	—	○	IC迴路	繼電器、PLC
				3線(PNP)				M9PV	M9P	M9PV	M9P	●	●	●	○	—	○		
				2線		12V		M9BV	M9B	M9BV	M9B	●	●	●	○	—	○	—	
		插座						—	H7C	J79C	—	●	—	●	●	●	—		
	診斷顯示(2色顯示)	直接出線		3線(NPN)		5V,12V		M9NWV	M9NW	M9NWV	M9NW	●	●	●	○	—	○	IC迴路	
				3線(PNP)				M9PWV	M9PW	M9PWV	M9PW	●	●	●	○	—	○		
				2線		12V		M9BWV	M9BW	M9BWV	M9BW	●	●	●	○	—	○	—	
	耐水性向上品(2色顯示)			3線(NPN)		5V,12V		※1M9NAV	※1M9NA	※1M9NAV	※1M9NA	○	○	●	○	—	○	IC迴路	
				3線(PNP)				※1M9PAV	※1M9PA	※1M9PAV	※1M9PA	○	○	●	○	—	○		
				2線		12V		※1M9BAV	※1M9BA	※1M9BAV	※1M9BA	○	○	●	○	—	○	—	
	附診斷輸出(2色顯示)			4線(NPN)		5V,12V		—	H7NF	—	F79F	●	—	●	○	—	○	IC迴路	
有接點磁簧開關	—	直接出線	有	3線(NPN相當)	—	5V	—	A96V	A96	A96V	A96	●	—	●	—	—	—	IC迴路	—
				2線		—	200V	—	—	A72	A72H	●	—	●	—	—	—	—	繼電器、PLC
					24V	12V	100V	※2A93V	A93	※2A93V	A93	●	●	●	●	—	—		
			無				100V以下	A90V	A90	A90V	A90	●	—	●	—	—	—	IC迴路	
		插座	有				—	—	C73C	A73C	—	●	—	●	●	●	—	—	
			無				24V以下	—	C80C	A80C	—	●	—	●	●	●	—	IC迴路	
	診斷顯示(2色顯示)	直接出線	有			—	—	—	—	A79W	—	●	—	●	—	—	—	—	

※1 耐水性向上型的磁簧開關，可安裝在上記型式產品上，但產品的耐水性能沒有保證。
關於上述型號的耐水性向上產品，請與本公司確認。
※2 導線長度1m型式，只對應D-A93。

※導線長度記號
0.5m……無記號 (例)M9NW
1m…… M (例)M9NWM
3m…… L (例)M9NWL
5m…… Z (例)M9NWZ

※上述機種以外的適用磁簧開關的詳細內容，請參照P.108。
※附接頭纜線附磁簧開關的詳細內容，請參照網頁WEB目錄或Best Pneumatics No.②。

※○記號的無接點磁簧開關為接單生產。
※D-A9□□, M9□□□, A7□□, A80□, F7□□, J7□□型磁簧開關為同包裝出貨(未組裝)。(但綁帶安裝的場合，僅磁簧開關安裝金具組裝出貨。)

直接安裝型氣壓缸CJ2R系列利用角型桿端蓋可直接安裝。

JIS記號

複動／單桿・橡膠緩衝

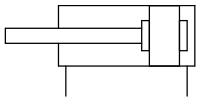

Order Made 訂製品規格
(詳細請參照P.111~120。)

表示記號	規格／內容
-XA□	桿前端形狀變更
-XC9	可變行程氣壓缸／拉回調整型
-XC22	密封圈類氟素橡膠
-XC51	附軟管接頭
-XC85	食品機械用潤滑脂規格
-X446	PTFE潤滑脂

⚠ 產品個別注意事項

使用前請參照P.121。

氣壓缸組合的表示方法(訂購例)

氣壓缸型號:**CDJ2RA16-60Z-W-M9BW-B**

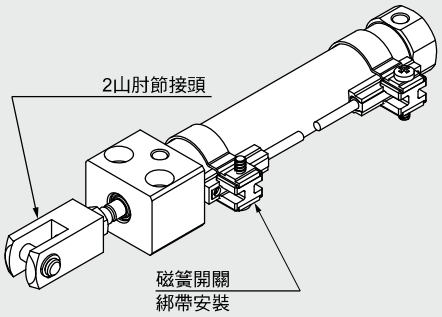

安裝支持型式　A：底面安裝型
桿前端金具 W：2山肘節接頭
磁簧開關 D-M9BW：附2個
磁簧開關安裝型態　B：綁帶安裝

※2山肘節接頭、磁簧開關同包裝出貨。

規格

氣缸內徑(mm)	10	16
作動方式	複動單桿	
使用流體	空氣	
保証耐壓力	1MPa	
最高使用壓力	0.7MPa	
最低使用壓力	0.06MPa	
周圍溫度及使用流體溫度	無磁簧開關：-10℃~70℃ 附磁簧開關：-10℃~60℃(但不結冰)	
緩衝	橡膠緩衝	
給油	不要(無給油)	
行程長度的容許差	$^{+1.0}_{0}$	
使用活塞速度	50~750mm/s	
容許運動能量	0.035J	0.090J

標準行程表

(mm)

氣缸內徑	標準行程	最大製作可能行程
10	15、30、45、60、75、100、125、150	400
16	15、30、45、60、75、100、125、150、175、200	400

※每1mm的中間行程也可製作(不使用墊片)。
※依使用方法，使用可能的行程需要確認的情形。詳細請參照網頁網頁WEB目錄或Best Pneumatics No.②前附部「氣壓缸的機種選定步驟」。另外，超過標準行程時，依撓曲等有無法符合規格的情形，請注意。

附屬品 / 型號 外形尺寸的詳細請參照P.22。

標準裝備	桿前端螺帽
選配※※	1山肘節接頭、2山肘節接頭※、桿前端螺帽(平型、圓型)

※2山肘節接頭、肘節用插銷與扣環同包裝。
※※可以用氣壓缸型號表示方法訂購。

質量表

(g)

氣缸內徑(mm)		10	16
基準質量(0行程時)	基本型	36	61
	軸方向配管	36	61
每15行程增加質量		4	7
附屬金具	1山肘節接頭	17	23
	2山肘節接頭(含肘節插銷)	25	21
	桿前端帽蓋(平型)	1	2
	桿前端帽蓋(圓型)	1	2

※基準質量含安裝用螺帽、桿前端螺帽。

計算方法

例)**CJ2RA10-45Z**

- 基準質量……36(ø10)
- 增加質量……4/15行程
- 氣壓缸行程……45行程

36＋4/15×45＝**48g**

關於附磁簧開關的規格，請參照P.101~108。

- 磁簧開關適當安裝位置(行程端點檢出時)及安裝高度
- 磁簧開關安裝可能最小行程
- 動作範圍
- 磁簧開關安裝金具／零件型號

無塵室系列氣壓缸

10-CJ2RA 10/16 – 行程 蓋端蓋配管孔位置 Z

•無塵室系列

驅動器的桿部為2重密封圈構造。利用溢流孔將桿部洩漏的空氣排至無塵室外，可在無塵室內使用的氣壓缸。

無塵室系列的詳細規格，請參照空氣壓無塵室系列(網頁WEB目錄)。

規格

作動方式	複動單桿
氣缸內徑(mm)	10、16
最高使用壓力	0.7MPa
最低使用壓力	0.08MPa
緩衝	橡膠緩衝
標準行程(mm)	標準型相同(P.79參照)
磁簧開關	可安裝(綁帶安裝型)
安裝支持型式	底面安裝型

構造圖(無法拆解)

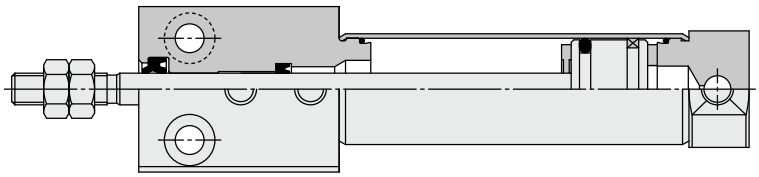

構造圖(無法拆解)

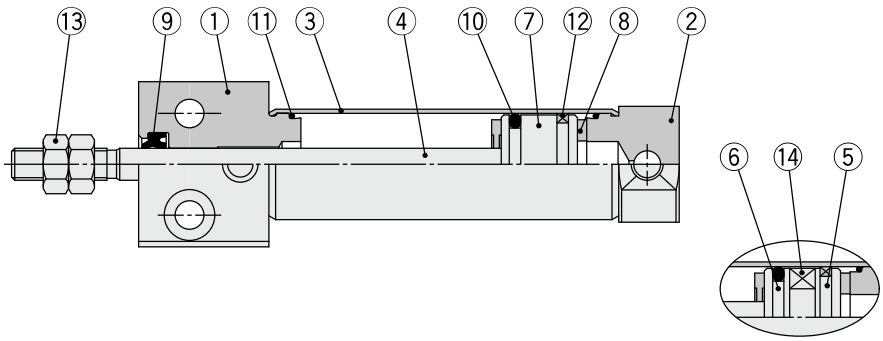

附磁簧開關的場合

構成零件

編號	名稱	材質	備考
1	桿端蓋	鋁合金	
2	蓋端蓋	鋁合金	
3	氣缸管	不鏽鋼	
4	活塞桿	不鏽鋼	
5	活塞A	鋁合金	
6	活塞B	鋁合金	
7	活塞	鋁合金	

編號	名稱	材質	備考
8	緩衝墊	聚氨酯	
9	活塞桿密封圈	NBR	
10	活塞密封圈	NBR	
11	氣缸管墊圈	NBR	
12	耐磨環	樹脂	
13	桿前端螺帽	冷軋鋼材	
14	磁石	—	

底面安裝型

CJ2RA 10/16 − 行程 蓋端蓋配管孔位置 Z

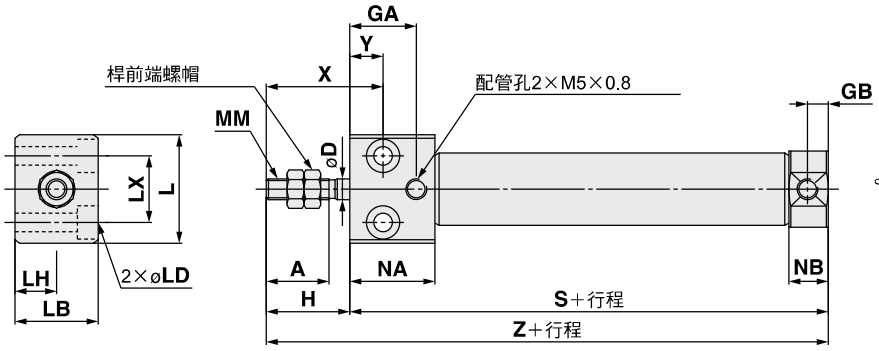

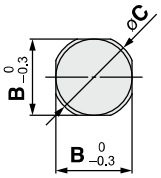

蓋端蓋形狀

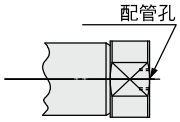

蓋端蓋配管孔位置
軸方向(R)的場合
※氣壓缸全長沒有改變。

(mm)

氣缸內徑	A	B	C	D	GA	GB	H	L	LB	LD	LH	LX	MM	NA	NB	X	Y	S	Z
10	15	12	14	4	16	5	20	23	16	ø3.5通孔 ø6.5沈頭深4	8	12	M4×0.7	20.5	9.5	28	8	54	74
16	15	18.3	20	5	16	5	20	26	20	ø4.5通孔 ø8沈頭深5	10	16	M5×0.8	20.5	9.5	28	8	55	75

氣壓缸／直接安裝型:單動·推出、拉回

CJ2R Series

ø10, ø16

RoHS

型號表示方法

氣壓缸標準行程(mm)
關於標準行程，請參照P.83。

作動方式

S	單動推出
T	單動拉回

CJ2RA 16 – 45 S □ Z – □ – □

附磁簧開關 **CDJ2RA 16 – 45 S □ Z – □ – M9BW □ – B – □**

附磁簧開關
(磁石內藏)

安裝支持型式

A	底面安裝型

氣缸內徑

10	10mm
16	16mm

蓋端蓋配管孔位置

無記號	徑向90°	
R	軸方向	

※單動拉回(T)不適用。

桿前端金具

無記號	無金具
V	1山肘節接頭
W	2山肘節接頭
T	桿前端帽蓋(平型)
U	桿前端帽蓋(圓型)

※桿前端金具同包裝出貨。
※1山肘節接頭上的肘節接頭用插銷沒有同包裝。

磁簧開關的種類

無記號	無磁簧開關

※適用磁簧開關型號，請依下表選定。
★磁石內藏無磁簧開關時，磁簧開關安裝型態(A或B)記入。

磁簧開關安裝型態

A	軌道安裝
B	綁帶安裝

※軌道安裝型的場合，軌道上磁簧開關2個分的螺絲、螺帽為附件。
※磁簧開關安裝金具請參照P.107。

磁簧開關追記號

無記號	附2個
S	附1個
n	附n個

訂製品規格
詳細請參照P.83。

※氣壓缸組合的表示方法(訂購例)，請參照P.83。

適用磁簧開關 / 磁簧開關單體的詳細規格，請參照網頁WEB目錄或Best Pneumatics No.②。

種類	特殊功能	導線出線方式	指示燈	配線(輸出)	負荷電壓 DC	負荷電壓 DC	負荷電壓 AC	磁簧開關型號 綁帶安裝 縱出線	綁帶安裝 橫出線	軌道安裝 縱出線	軌道安裝 橫出線	導線長度(m) 0.5(無記號)	1(M)	3(L)	5(Z)	無(N)	附接頭纜線	適用負荷	
無接點磁簧開關	—	直接出線	有	3線(NPN)	24V	5V,12V	—	M9NV	M9N	M9NV	M9N	●	●	●	○	—	○	IC迴路	繼電器、PLC
				3線(PNP)				M9PV	M9P	M9PV	M9P	●	●	●	○	—	○		
				2線		12V		M9BV	M9B	M9BV	M9B	●	●	●	○	—	○	—	
		插座						—	H7C	J79C	—	●	—	●	●	●			
	診斷顯示(2色顯示)	直接出線		3線(NPN)		5V,12V		M9NWV	M9NW	M9NWV	M9NW	●	●	●	○	—	○	IC迴路	
				3線(PNP)				M9PWV	M9PW	M9PWV	M9PW	●	●	●	○	—	○		
				2線		12V		M9BWV	M9BW	M9BWV	M9BW	●	●	●	○	—	○	—	
	耐水性向上品(2色顯示)			3線(NPN)		5V,12V		※1M9NAV	※1M9NA	※1M9NAV	※1M9NA	○	○	●	○	—	○	IC迴路	
				3線(PNP)				※1M9PAV	※1M9PA	※1M9PAV	※1M9PA	○	○	●	○	—	○		
				2線		12V		※1M9BAV	※1M9BA	※1M9BAV	※1M9BA	○	○	●	○	—	○	—	
	附診斷輸出(2色顯示)			4線(NPN)		5V,12V		—	H7NF	—	F79F	●	—	●	○	—	○	IC迴路	
有接點磁簧開關	—	直接出線	有	3線(NPN相當)	—	5V	—	A96V	A96	A96V	A96	●	—	●	—	—	—	IC迴路	—
				2線		—	200V	—	—	A72	A72H	●	—	●	—	—	—	—	繼電器、PLC
					24V	12V	100V	※2A93V	A93	※2A93V	A93	●	●	●	●	—	—		
			無				100V以下	A90V	A90	A90V	A90	●	—	●	—	—	—	IC迴路	
		插座	有				—	—	C73C	A73C	—	●	—	●	●	●	—	—	
			無				24V以下	—	C80C	A80C	—	●	—	●	●	●	—	IC迴路	
	診斷顯示(2色顯示)	直接出線	有			—	—	—	—	A79W	—	●	—	●	—	—	—	—	

※1 耐水性向上型的磁簧開關，可安裝在上記型式產品上，但產品的耐水性能沒有保證。
關於上述型號的耐水性向上產品，請與本公司確認。
※2 導線長度1m型式，只對應D-A93。

※導線長度記號

0.5m	無記號	(例)M9NW	
1m	M	(例)M9NWM	
3m	L	(例)M9NWL	
5m	Z	(例)M9NWZ	
無	N	(例)H7CN	

※上述機種以外的適用磁簧開關的詳細內容，請參照P.108。
※附接頭纜線附磁簧開關的詳細內容，請參照網頁WEB目錄或Best Pneumatics No.②。

※○記號的無接點磁簧開關為接單生產。
※D-A9□□, M9□□□, A7□□, A80□, F7□□, J7□□型磁簧開關為同包裝出貨(未組裝)。(但綁帶安裝的場合，僅磁簧開關安裝金具組裝出貨。)

直接安裝氣壓缸CJ2R系列，利用角形桿端蓋可直接安裝。

JIS記號

單動：推出・橡膠緩衝　　單動：拉回・橡膠緩衝

Order Made 訂製品規格
(詳細請參照P.111~120。)

表示記號	規格／內容
-XA□	桿前端形狀變更
-XC51	附軟管接頭
-XC85	食品機械用潤滑脂規格
-X446	PTFE潤滑脂

⚠ 產品個別注意事項

使用前請參照P.121。

氣壓缸組合的表示方法(訂購例)

氣壓缸型號：CDJ2RA16-45SZ-W-M9BW-B

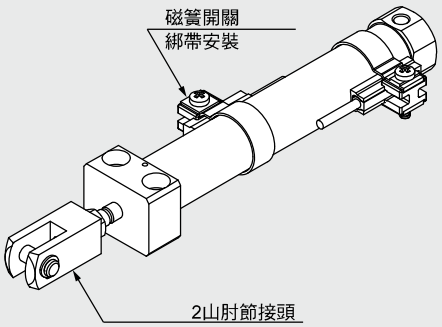

安裝支持型式　A：底面安裝型
桿前端金具 W：2山肘節接頭
磁簧開關 D-M9BW：附2個
磁簧開關安裝型態　B：綁帶安裝

※2山肘節接頭、磁簧開關同包裝出貨。

規格

氣缸內徑(mm)	10	16
作動方式	單動推出／單動拉回	
使用流體	空氣	
保証耐壓力	1MPa	
最高使用壓力	0.7MPa	
最低使用壓力	0.15MPa	
周圍溫度及使用流體溫度	無磁簧開關：－10℃~70℃ 附磁簧開關：－10℃~60℃(但不結冰)	
緩衝	橡膠緩衝	
給油	不要(無給油)	
行程長度的容許差	$^{+1.0}_{0}$	
使用活塞速度	50~750mm/s	
容許運動能量	0.035J	0.090J

標準行程表

(mm)

氣缸內徑	標準行程
10	15、30、45、60
16	15、30、45、60、75、100、125、150

※每1mm的中間行程也可製作(不使用墊片)。
※關於超過標準行程時，請與本公司確認。
※依使用方法，使用可能的行程需要確認的情形。詳細請參照網頁網頁WEB目錄或Best Pneumatics No.②前附部「氣壓缸的機種選定步驟」。另外，超過標準行程時，依撓曲等有無法符合規格的情形，請注意。

附屬品 / 型號、外形尺寸的詳細請參照P.22。

標準裝備	桿前端螺帽
選配※※	1山肘節接頭、2山肘節接頭※、桿前端螺帽(平型、圓型)

※2山肘節接頭、肘節用插銷與扣環同包裝。
※※可以用氣壓缸型號表示方法訂購。

彈簧反作用力

氣缸內徑(mm)	彈簧反作用力(N)	
	第1次	第2次
10	3.53	6.86
16	6.86	14.2

第一安裝荷重的彈簧狀態　　第二安裝荷重彈簧狀態

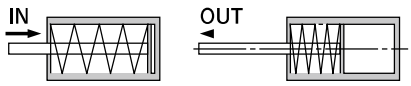

彈簧安裝在氣壓缸的狀態　　供給空氣彈簧壓縮的狀態

關於附磁簧開關的規格，請參照P.101~108。

- 磁簧開關適當安裝位置(行程端點檢出時)及安裝高度
- 磁簧開關安裝可能最小行程
- 動作範圍
- 磁簧開關安裝金具／零件型號

質量表

推出

(g)

氣缸內徑(mm)		10		16	
安裝		基本型	軸方向	基本型	軸方向
基準質量	15行程	42	42	81	81
	30行程	49	49	97	97
	45行程	59	59	114	114
	60行程	68	68	132	132
	75行程			154	154
	100行程			187	187
	125行程			224	224
	150行程			246	246
附屬金具	1山肘節接頭	17		23	
	2山肘節接頭（含肘節插銷）	25		21	
	桿前端帽蓋(平型)	1		2	
	桿前端帽蓋(圓型)	1		2	

※基準質量含桿前端螺帽。

拉回

(g)

氣缸內徑(mm)		10	16
安裝		基本型	基本型
基準質量	15行程	41	78
	30行程	47	92
	45行程	55	108
	60行程	64	123
	75行程		144
	100行程		173
	125行程		208
	150行程		228
附屬金具	1山肘節接頭	17	23
	2山肘節接頭（含肘節插銷）	25	21
	桿前端帽蓋(平型)	1	2
	桿前端帽蓋(圓型)	1	2

構造圖(無法拆解)

單動／推出

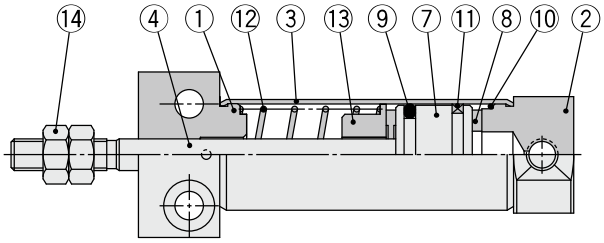

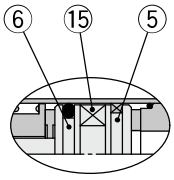

附磁簧開關的場合

單動／拉回

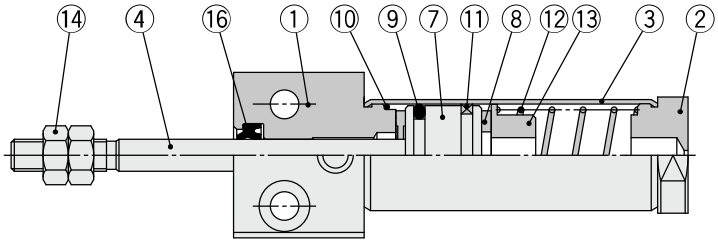

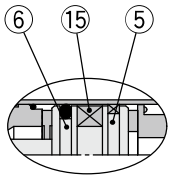

附磁簧開關的場合

構成零件

編號	名稱	材質	備考
1	桿端蓋	鋁合金	
2	蓋端蓋	鋁合金	
3	氣缸管	不鏽鋼	
4	活塞桿	不鏽鋼	
5	活塞A	鋁合金	
6	活塞B	鋁合金	
7	活塞	鋁合金	
8	緩衝墊	聚氨酯	

編號	名稱	材質	備考
9	活塞密封圈	NBR	
10	氣缸管墊圈	NBR	
11	耐磨環	樹脂	
12	復歸彈簧	鋼琴線	
13	彈簧座	鋁合金	
14	桿前端螺帽	冷軋鋼材	
15	磁石	—	
16	活塞桿密封圈	NBR	

單動:底面安裝型

推出 / CJ2RA 10/16 – 行程 S 蓋端蓋配管孔位置 Z

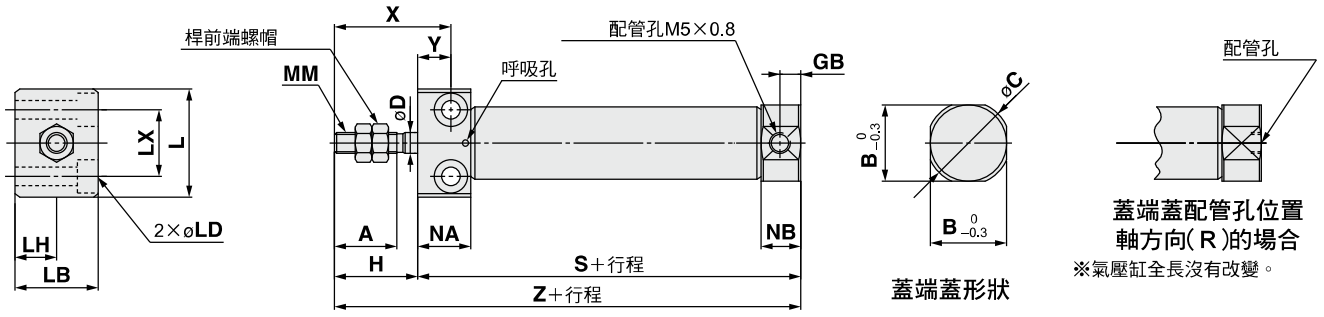

(mm)

氣缸內徑	A	B	C	D	GB	H	L	LB	LD	LH	LX	MM	NA	NB	X	Y
10	15	12	14	4	5	20	23	16	ø3.5通孔 ø6.5沈頭深4	8	12	M4×0.7	12.8	9.5	28	8
16	15	18.3	20	5	5	20	26	20	ø4.5通孔 ø8沈頭深5	10	16	M5×0.8	12.8	9.5	28	8

行程別尺寸表 / 推出 (mm)

氣缸內徑	S								Z							
	5~15st	16~30st	31~45st	46~60st	61~75st	76~100st	101~125st	126~150st	5~15st	16~30st	31~45st	46~60st	61~75st	76~100st	101~125st	126~150st
10	53.5	61	73	85	—	—	—	—	73.5	81	93	105	—	—	—	—
16	53.5	62	74	86	92	116	134	146	73.5	82	94	106	112	136	154	166

拉回 / CJ2RA 10/16 – 行程 TZ

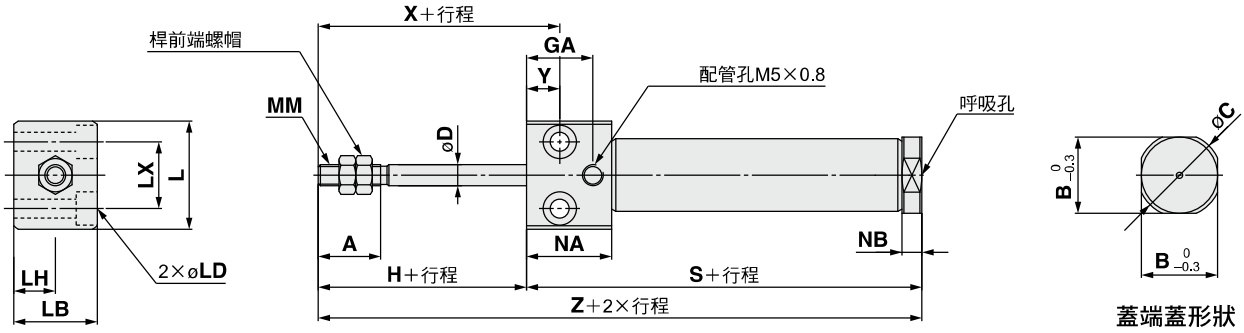

(mm)

氣缸內徑	A	B	C	D	GA	H	L	LB	LD	LH	LX	MM	NA	NB	X	Y
10	15	12	14	4	16	20	23	16	ø3.5通孔 ø6.5沈頭深4	8	12	M4×0.7	20.5	4.8	28	8
16	15	18.3	20	5	16	20	26	20	ø4.5通孔 ø8沈頭深5	10	16	M5×0.8	20.5	4.8	28	8

行程別尺寸表 / 拉回 (mm)

氣缸內徑	S								Z							
	5~15st	16~30st	31~45st	46~60st	61~75st	76~100st	101~125st	126~150st	5~15st	16~30st	31~45st	46~60st	61~75st	76~100st	101~125st	126~150st
10	56.5	64	76	88	—	—	—	—	76.5	84	96	108	—	—	—	—
16	56.5	65	77	89	95	119	137	149	76.5	85	97	109	115	139	157	169

氣壓缸/止迴轉直接安裝型:複動·單桿

CJ2RK Series

ø10, ø16

RoHS

型號表示方法

氣壓缸標準行程(mm)
關於標準行程，請參照P.87。

CJ2RKA 16 - 60 Z - - -

附磁簧開關 CDJ2RKA 16 - 60 Z - - M9BW - B -

附磁簧開關
(磁石內藏)

安裝支持型式

A	底面安裝型

氣缸內徑

10	10mm
16	16mm

蓋端蓋配管孔位置

無記號	徑向90°	
R	軸方向	

桿前端金具

無記號	無金具
V	1山肘節接頭
W	2山肘節接頭
T	桿前端帽蓋(平型)
U	桿前端帽蓋(圓型)

※桿前端金具同包裝出貨。
※1山肘節接頭上的肘節接頭用插銷沒有同包裝。

磁簧開關的種類

無記號	無磁簧開關

※適用磁簧開關型號，請依下表選定。
★磁石內藏無磁簧開關時，磁簧開關安裝型態(A或B)記入。

磁簧開關安裝型態

A	軌道安裝
B	綁帶安裝

※軌道安裝型的場合，軌道上磁簧開關2個分的螺絲、螺帽為附件。
※磁簧開關安裝金具請參照P.107。

磁簧開關追記號

無記號	附2個
S	附1個
n	附n個

訂製品規格
詳細請參照P.87。

※氣壓缸組合的表示方法(訂購例)，請參照P.87。

適用磁簧開關 / 磁簧開關單體的詳細規格，請參照網頁WEB目錄或Best Pneumatics No.②。

種類	特殊功能	導線出線方式	指示燈	配線(輸出)	負荷電壓 DC		負荷電壓 AC	磁簧開關型號 綁帶安裝 縱出線	綁帶安裝 橫出線	軌道安裝 縱出線	軌道安裝 橫出線	導線長度(m) 0.5(無記號)	1(M)	3(L)	5(Z)	無(N)	附接頭纜線	適用負荷	
無接點磁簧開關	—	直接出線	有	3線(NPN)	24V	5V,12V	—	M9NV	M9N	M9NV	M9N	●	●	●	○	—	○	IC迴路	繼電器、PLC
				3線(PNP)				M9PV	M9P	M9PV	M9P	●	●	●	○	—	○		
				2線		12V		M9BV	M9B	M9BV	M9B	●	●	●	○	—	○	—	
		插座						—	H7C	J79C	—	●	—	●	●	●	—		
	診斷顯示(2色顯示)	直接出線		3線(NPN)		5V,12V		M9NWV	M9NW	M9NWV	M9NW	●	●	●	○	—	○	IC迴路	
				3線(PNP)				M9PWV	M9PW	M9PWV	M9PW	●	●	●	○	—	○		
				2線		12V		M9BWV	M9BW	M9BWV	M9BW	●	●	●	○	—	○	—	
	耐水性向上品(2色顯示)			3線(NPN)		5V,12V		※1M9NAV	※1M9NA	※1M9NAV	※1M9NA	○	○	●	○	—	○	IC迴路	
				3線(PNP)				※1M9PAV	※1M9PA	※1M9PAV	※1M9PA	○	○	●	○	—	○		
				2線		12V		※1M9BAV	※1M9BA	※1M9BAV	※1M9BA	○	○	●	○	—	○	—	
	附診斷輸出(2色顯示)			4線(NPN)		5V,12V		—	H7NF	—	F79F	●	—	●	○	—	○	IC迴路	
有接點磁簧開關	—	直接出線	有	3線(NPN相當)	—	5V	—	A96V	A96	A96V	A96	●	—	●	—	—	—	IC迴路	—
				2線		—	200V	—	—	A72	A72H	●	—	●	—	—	—	—	繼電器、PLC
					24V	12V	100V	※2A93V	A93	※2A93V	A93	●	●	●	●	—	—		
			無				100V以下	A90V	A90	A90V	A90	●	—	●	—	—	—	IC迴路	
		插座	有				—	—	C73C	A73C	—	●	—	●	●	●	—	—	
			無				24V以下	—	C80C	A80C	—	●	—	●	●	●	—	IC迴路	
	診斷顯示(2色顯示)	直接出線	有			—	—	—	—	A79W	—	●	—	●	—	—	—	—	

※1 耐水性向上型的磁簧開關，可安裝在上記型式產品上，但產品的耐水性能沒有保證。
關於上述型號的耐水性向上產品，請與本公司確認。
※2 導線長度1m型式，只對應D-A93。

※導線長度記號
0.5m……無記號 (例)M9NW
1m…… M (例)M9NWM
3m…… L (例)M9NWL
5m…… Z (例)M9NWZ
無…… N (例)H7CN

※上述機種以外的適用磁簧開關的詳細內容，請參照P.108。
※附接頭纜線附磁簧開關的詳細內容，請參照網頁WEB目錄或Best Pneumatics No.②。

※○記號的無接點磁簧開關為接單生產。
※D-A9□□, M9□□□, A7□□, A80□, F7□□, J7□□型磁簧開關為同包裝出貨(未組裝)。(但綁帶安裝的場合，僅磁簧開關安裝金具組裝出貨。))

採用六角形的活塞桿，活塞桿不迴轉的氣壓缸

不迴轉精度
ø10：±1.5°、ø16：±1°

表示記號
複動／單桿･橡膠緩衝

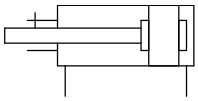

Order Made 訂製品規格
(詳細請參照P.111~120。)

表示記號	規格／內容
-XA□	桿前端形狀變更
-XC9	可變行程氣壓缸／拉回調整型
-XC51	附軟管接頭
-XC85	食品機械用潤滑脂規格
-X446	PTFE潤滑脂

⚠ 產品個別注意事項

使用前請參照P.121。

氣壓缸組合的表示方法(訂購例)

氣壓缸型號:**CJ2RKA16-60Z-W-M9BW-B**

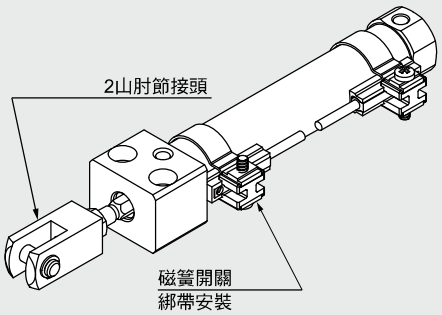

安裝支持型式　A：底面安裝型
桿前端金具 W：2山肘節接頭
磁簧開關 D-M9BW：附2個
磁簧開關安裝型態　B：綁帶安裝

※2山肘節接頭、磁簧開關同包裝出貨。

規格

氣缸內徑(mm)	10	16
作動方式	複動單桿	
使用流體	空氣	
保証耐壓力	1MPa	
最高使用壓力	0.7MPa	
最低使用壓力	0.06MPa	
周圍溫度及使用流體溫度	無磁簧開關：－10℃~70℃ 附磁簧開關：－10℃~60℃(但不結冰)	
緩衝	橡膠緩衝	
給油	不要(無給油)	
行程長度的容許差	$^{+1.0}_{0}$	
活塞桿不迴精度	±1.5°	±1°
使用活塞速度	50~750mm/s	
容許運動能量	0.035J	0.090J

標準行程表

(mm)

氣缸內徑	標準行程
10	15、30、45、60、75、100、125、150
16	15、30、45、60、75、100、125、150、175、200

※每1mm的中間行程也可製作(不使用墊片)。
※關於超過標準行程時，請與本公司確認。
※依使用方法，使用可能的行程需要確認的情形。詳細請參照網頁網頁WEB目錄或Best Pneumatics No.②前附部「氣壓缸的機種選定步驟」。另外，超過標準行程時，依撓曲等有無法符合規格的情形，請注意。

附屬品 / 型號、外形尺寸的詳細請參照P.22。

標準裝備	桿前端螺帽
選配※※	1山肘節接頭、2山肘節接頭※、桿前端螺帽(平型、圓型)

※2山肘節接頭、肘節用插銷與扣環同包裝。
※※可以用氣壓缸型號表示方法訂購。

質量表

(g)

氣缸內徑(mm)		10	16
基準質量(0行程時)	基本型	36	62
	軸方向配管	36	62
每15行程增加質量		4	7
附屬金具	1山肘節接頭	17	23
	2山肘節接頭(含肘節插銷)	25	21
	桿前端帽蓋(平型)	1	2
	桿前端帽蓋(圓型)	1	2

※基準質量含安裝用螺帽、桿前端螺帽。
計算方法
例)**CJ2RKA10-45Z**
- 基準質量……36(ø10)
- 增加質量……4/15行程
- 氣壓缸行程……45行程

36＋4/15×45＝**48g**

關於附磁簧開關的規格，請參照P.101~108。
- 磁簧開關適當安裝位置(行程端點檢出時)及安裝高度
- 磁簧開關安裝可能最小行程
- 動作範圍
- 磁簧開關安裝金具／零件型號

構造圖（無法拆解）

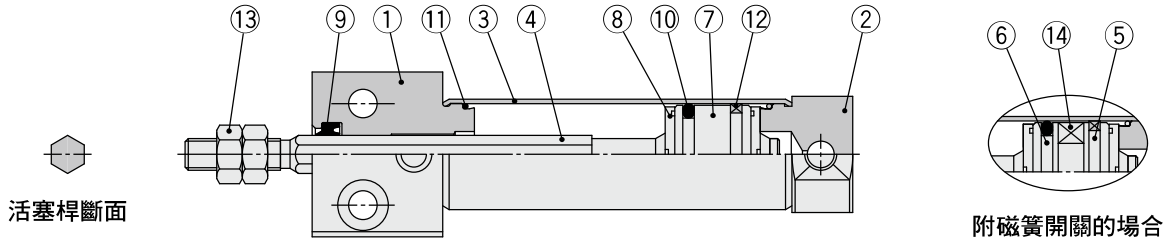

構成零件

編號	名稱	材質	備考
1	桿端蓋	鋁合金	
2	蓋端蓋	鋁合金	
3	氣缸管	不鏽鋼	
4	活塞桿	不鏽鋼	
5	活塞A	鋁合金	
6	活塞B	鋁合金	
7	活塞	鋁合金	

編號	名稱	材質	備考
8	緩衝墊	聚氨酯	
9	活塞桿密封圈	NBR	
10	活塞密封圈	NBR	
11	氣缸管墊圈	NBR	
12	耐磨環	樹脂	
13	桿前端螺帽	冷軋鋼材	
14	磁石	—	

底面安裝型

CJ2RKA 10/16 — 行程 | 蓋端蓋配管孔位置 | Z

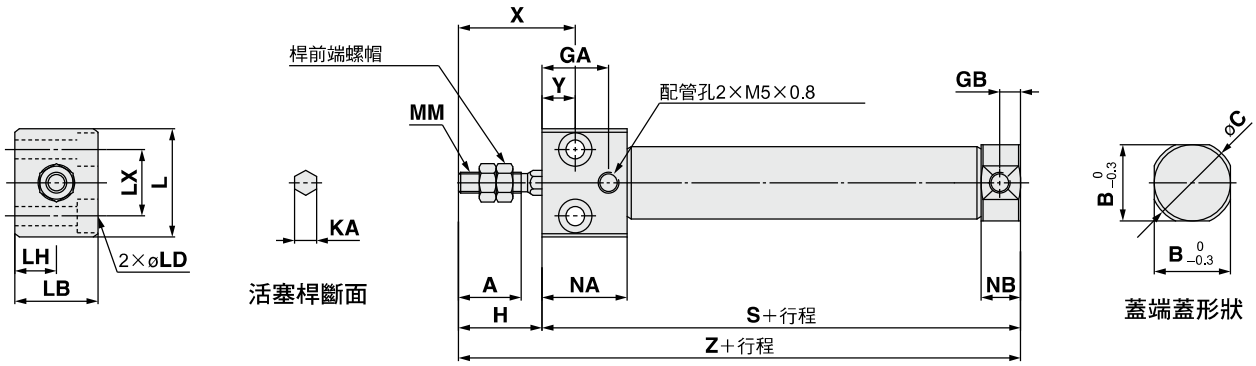

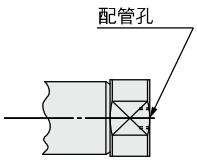

蓋端蓋配管孔位置
軸方向（R）的場合
※氣壓缸全長沒有改變。

(mm)

氣缸內徑	A	B	C	GA	GB	H	KA	L	LB	LD	LH	LX	MM	NA	NB	X	Y	S	Z
10	15	12	14	16	5	20	4.2	23	16	ø3.5通孔 ø6.5沈頭深4	8	12	M4×0.7	20.5	9.5	28	8	54	74
16	15	18.3	20	16	5	20	5.2	26	20	ø4.5通孔 ø8沈頭深5	10	16	M5×0.8	20.5	9.5	28	8	55	75

氣壓缸／止迴轉直接安裝型:單動·推出 拉回

CJ2RK Series

RoHS

ø10, ø16

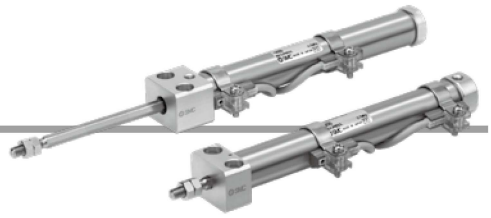

型號表示方法

氣壓缸標準行程(mm)
標準行程請參照P.90。

作動方式

S	單動推出
T	單動拉回

CJ2RKA 16 - 45 S □ Z - □ - □

附磁簧開關 **CDJ2RKA 16 - 45 S □ Z - □ - M9BW □ - B - □**

附磁簧開關
(磁石內藏)

安裝支持型式

A	底面安裝型

氣缸內徑

10	10mm
16	16mm

蓋端蓋的配管孔位置

無記號	徑向90°	
R	軸方向	

※單動拉回(T)不適用。

桿前端金具

無記號	無金具
V	1山肘節接頭
W	2山肘節接頭
T	桿前端帽蓋(平型)
U	桿前端帽蓋(圓型)

※桿前端金具同包裝出貨。
※1山肘節接頭上的肘節接頭用插銷沒有同包裝。

磁簧開關的種類

無記號	無磁簧開關

※適用磁簧開關型號，請依下表選定。
★磁石內藏無磁簧開關時，磁簧開關安裝型態(A或B)記入。

磁簧開關安裝型態

A	軌道安裝
B	綁帶安裝

※軌道安裝型的場合，軌道上磁簧開關2個分的螺絲、螺帽為附件。
※磁簧開關安裝金具請參照P.107。

磁簧開關追記號

無記號	附2個
S	附1個
n	附n個

訂製品規格
詳細請參照P.90。

※氣壓缸組合的表示方法(訂購例)，請參照P.90。

適用磁簧開關 / 磁簧開關單體的詳細規格，請參照網頁WEB目錄或Best Pneumatics No.②。

種類	特殊功能	導線出線方式	指示燈	配線(輸出)	負荷電壓 DC		負荷電壓 AC	磁簧開關型號 綁帶安裝 縱出線	綁帶安裝 橫出線	軌道安裝 縱出線	軌道安裝 橫出線	導線長度(m) 0.5(無記號)	1(M)	3(L)	5(Z)	無(N)	附接頭纜線	適用負荷	
無接點磁簧開關	—	直接出線	有	3線(NPN)	24V	5V,12V	—	M9NV	M9N	M9NV	M9N	●	●	●	○	—	○	IC迴路	繼電器、PLC
				3線(PNP)				M9PV	M9P	M9PV	M9P	●	●	●	○	—	○		
				2線		12V		M9BV	M9B	M9BV	M9B	●	●	●	○	—	○	—	
		插座						—	H7C	J79C	—	●	—	●	●	●	—		
	診斷顯示(2色顯示)	直接出線		3線(NPN)		5V,12V		M9NWV	M9NW	M9NWV	M9NW	●	●	●	○	—	○	IC迴路	
				3線(PNP)				M9PWV	M9PW	M9PWV	M9PW	●	●	●	○	—	○		
				2線		12V		M9BWV	M9BW	M9BWV	M9BW	●	●	●	○	—	○	—	
	耐水性向上品(2色顯示)			3線(NPN)		5V,12V		※1M9NAV	※1M9NA	※1M9NAV	※1M9NA	○	○	●	○	—	○	IC迴路	
				3線(PNP)				※1M9PAV	※1M9PA	※1M9PAV	※1M9PA	○	○	●	○	—	○		
				2線		12V		※1M9BAV	※1M9BA	※1M9BAV	※1M9BA	○	○	●	○	—	○	—	
	附診斷輸出(2色顯示)			4線(NPN)		5V,12V		—	H7NF	—	F79F	●	—	●	○	—	○	IC迴路	
有接點磁簧開關	—	直接出線	有	3線(NPN相當)	—	5V	—	A96V	A96	A96V	A96	●	—	●	—	—	—	IC迴路	—
				2線		—	200V	—	—	A72	A72H	●	—	●	—	—	—	—	繼電器、PLC
			無		24V	12V	100V	※2A93V	A93	※2A93V	A93	●	●	●	●	—	—		
							100V以下	A90V	A90	A90V	A90	●	—	●	—	—	—	IC迴路	
		插座	有				—	—	C73C	A73C	—	●	—	●	●	●	—	—	
			無				24V以下	—	C80C	A80C	—	●	—	●	●	●	—	IC迴路	
	診斷顯示(2色顯示)	直接出線	有			—	—	—	—	A79W	—	●	—	●	—	—	—	—	

※1 耐水性向上型的磁簧開關，可安裝在上記型式產品上，但產品的耐水性能沒有保證。
關於上述型號的耐水性向上產品，請與本公司確認。
※2 導線長度1m型式，只對應D-A93。

※導線長度記號
0.5m……無記號 (例)M9NW
1m…… M (例)M9NWM
3m…… L (例)M9NWL
5m…… Z (例)M9NWZ
無…… N (例)H7CN

※上述機種以外的適用磁簧開關的詳細內容，請參照P.108。
※附接頭纜線附磁簧開關的詳細內容，請參照網頁WEB目錄或Best Pneumatics No.②。

※○記號的無接點磁簧開關為接單生產。
※D-A9□□, M9□□□, A7□□, A80□, F7□□, J7□□型磁簧開關為同包裝出貨(未組裝)。(但綁帶安裝的場合，僅磁簧開關安裝金具組裝出貨。)

採用六角形的活塞桿，活塞桿不迴轉的氣壓缸

不迴轉精度
ø10：±1.5°、ø16：±1°
可無給油使用

JIS記號

單動：推出・橡膠緩衝　　單動：拉回・橡膠緩衝

Order Made 訂製品規格
(詳細請參照P.111~120。)

表示記號	規格／內容
-XA□	桿前端形狀變更
-XC51	附軟管接頭
-XC85	食品機械用潤滑脂規格
-X446	PTFE潤滑脂

⚠ 產品個別注意事項

使用前請參照P.121。

氣壓缸組合的表示方法(訂購例)

氣壓缸型號：CDJ2RKA16-45SZ-W-M9BW-B

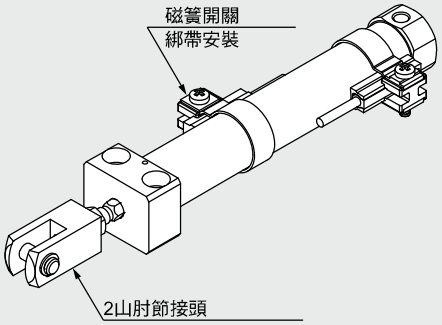

安裝支持型式　A：底面安裝型
桿前端金具 W：2山肘節接頭
磁簧開關 D-M9BW：附2個
磁簧開關安裝型態　B：綁帶安裝

※2山肘節接頭、磁簧開關為同包裝出貨。

規格

氣缸內徑(mm)	10	16
作動方式	單動推出／單動拉回	
使用流體	空氣	
保証耐壓力	1MPa	
最高使用壓力	0.7MPa	
最低使用壓力	0.15MPa	
周圍溫度及使用流體溫度	無磁簧開關：－10℃~70℃ 附磁簧開關：－10℃~60℃(但不結冰)	
緩衝	橡膠緩衝	
給油	不要(無給油)	
行程長度的容許差	$^{+1.0}_{0}$	
活塞桿不迴轉精度	±1.5°	±1°
使用活塞速度	50~750mm/s	
容許運動能量	0.035J	0.090J

標準行程表

(mm)

氣缸內徑	標準行程
10	15、30、45、60
16	15、30、45、60、75、100、125、150

※每1mm的中間行程也可製作(不使用墊片)。
※關於超過標準行程時，請與本公司確認。
※依使用方法，使用可能的行程需要確認的情形。詳細請參照網頁網頁WEB目錄或Best Pneumatics No.②前附部「氣壓缸的機種選定步驟」。另外，超過標準行程時，依撓曲等有無法符合規格的情形，請注意。

附屬品 / 型號 外形尺寸的詳細請參照P.22。

標準裝備	桿前端螺帽
選配※※	1山肘節接頭、2山肘節接頭※、桿前端螺帽(平型、圓型)

※2山肘節接頭、肘節用插銷與扣環同包裝。
※※可以用氣壓缸型號表示方法訂購。

彈簧反作用力

氣缸內徑(mm)	彈簧反作用力(N)	
	第1次	第2次
10	3.53	6.86
16	6.86	14.2

第一安裝荷重的彈簧狀態　　第二安裝荷重的彈簧狀態

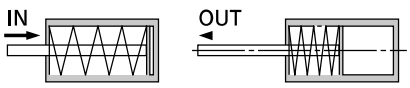

彈簧安裝在氣壓缸的狀態　　供給空氣彈簧壓縮的狀態

關於附磁簧開關的規格，請參照P.101~108。

- 磁簧開關適當安裝位置(行程端點檢出時)及安裝高度
- 磁簧開關安裝可能最小行程
- 動作範圍
- 磁簧開關安裝金具／零件型號

質量表

推出

（g）

氣缸內徑（mm）		10		16	
安裝		基本型	軸方向	基本型	軸方向
基準質量	15行程	44	44	83	83
	30行程	52	52	99	99
	45行程	62	62	117	117
	60行程	72	72	135	135
	75行程			157	157
	100行程			191	191
	125行程			228	228
	150行程			251	251
附屬金具	1山肘節接頭	17		23	
	2山肘節接頭（含肘節插銷）	25		21	
	桿前端帽蓋（平型）	1		2	
	桿前端帽蓋（圓型）	1		2	

※基準質量含桿前端螺帽。

拉回

（g）

氣缸內徑（mm）		10	16
安裝		基本型	基本型
基準質量	15行程	42	79
	30行程	48	93
	45行程	57	110
	60行程	66	126
	75行程		147
	100行程		177
	125行程		213
	150行程		234
附屬金具	1山肘節接頭	17	23
	2山肘節接頭（含肘節插銷）	25	21
	桿前端帽蓋（平型）	1	2
	桿前端帽蓋（圓型）	1	2

構造圖（無法拆解）

單動／推出

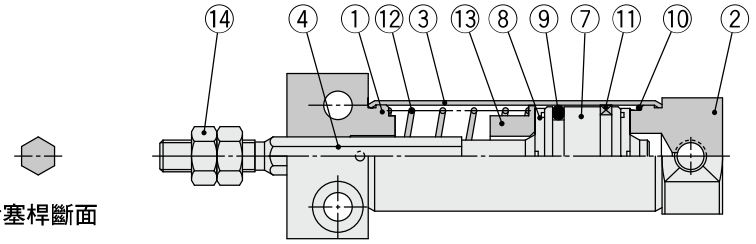

活塞桿斷面

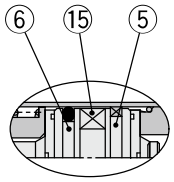

附磁簧開關的場合

單動／拉回

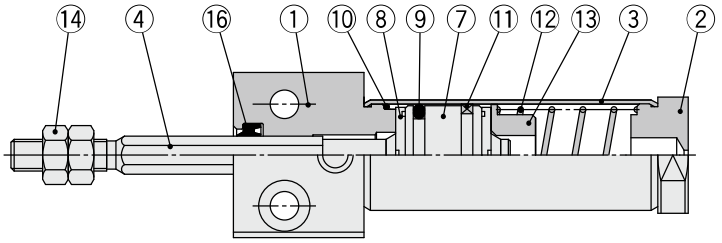

活塞桿斷面

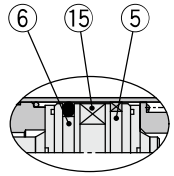

附磁簧開關的場合

構成零件

編號	名稱	材質	備考
1	桿端蓋	鋁合金	
2	蓋端蓋	鋁合金	
3	氣缸管	不鏽鋼	
4	活塞桿	不鏽鋼	
5	活塞A	鋁合金	
6	活塞B	鋁合金	
7	活塞	鋁合金	
8	緩衝墊	聚氨酯	

編號	名稱	材質	備考
9	活塞密封圈	NBR	
10	氣缸管墊圈	NBR	
11	耐磨環	樹脂	
12	復歸彈簧	鋼琴線	
13	彈簧座	鋁合金	
14	桿前端螺帽	冷軋鋼材	
15	磁石	—	
16	桿密封圈	NBR	

單動：底面安裝型

推出／CJ2RK 10/16 – 行程 S 蓋端蓋配管孔位置 Z

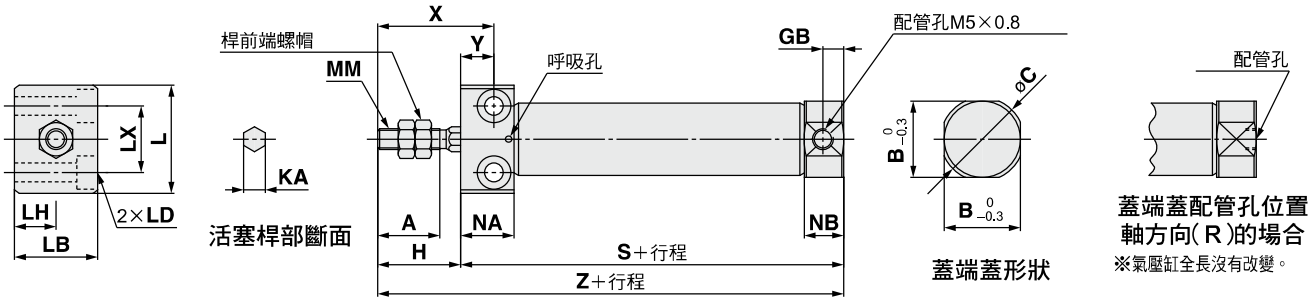

(mm)

氣缸內徑	A	B	C	GB	H	KA	L	LB	LD	LH	LX	MM	NA	NB	X	Y
10	15	12	14	5	20	4.2	23	16	ø3.5通孔,ø6.5沈頭深4	8	12	M4×0.7	12.8	9.5	28	8
16	15	18.3	20	5	20	5.2	26	20	ø4.5通孔,ø8沈頭深5	10	16	M5×0.8	12.8	9.5	28	8

行程別尺寸表／推出 (mm)

氣缸內徑	S								Z							
	5~15	16~30	31~45	46~60	61~75	76~100	101~125	126~150	5~15	16~30	31~45	46~60	61~75	76~100	101~125	126~150
10	53.5	61	73	85	—	—	—	—	73.5	81	93	105	—	—	—	—
16	53.5	62	74	86	92	116	134	146	73.5	82	94	106	112	136	154	166

拉回／CJ2RK 10/16 – 行程 TZ

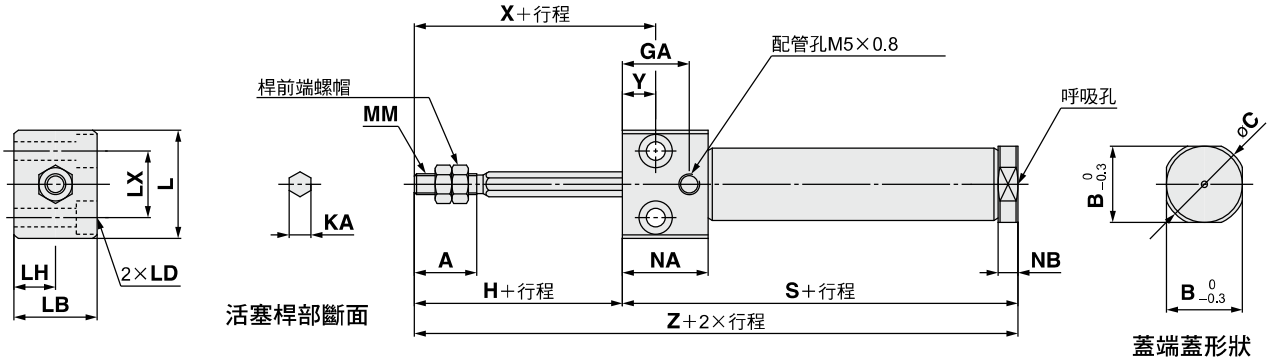

(mm)

氣缸內徑	A	B	C	GA	H	KA	L	LB	LD	LH	LX	MM	NA	NB	X	Y
10	15	12	14	16	20	4.2	23	16	ø3.5通孔,ø6.5沈頭深4	8	12	M4×0.7	20.5	4.8	28	8
16	15	18.3	20	16	20	5.2	26	20	ø4.5通孔,ø8沈頭深5	10	16	M5×0.8	20.5	4.8	28	8

行程別尺寸表／拉回(下表以外的尺寸與上表相同。) (mm)

氣缸內徑	S								Z							
	5~15	16~30	31~45	46~60	61~75	76~100	101~125	126~150	5~15	16~30	31~45	46~60	61~75	76~100	101~125	126~150
10	56.5	64	76	88	—	—	—	—	76.5	84	96	108	—	—	—	—
16	56.5	65	77	89	95	119	137	149	76.5	85	97	109	115	139	157	169

端點鎖定氣壓缸

CBJ2 Series

ø16

RoHS

型號表示方法

磁石內藏氣壓缸的型號

磁簧開關氣壓缸的型號末端以追加－A(軌道安裝型)－B(綁帶安裝型)表示。

表示例	軌道安裝型	CDBJ2B16-45-HN-A
	綁帶安裝型	CDBJ2B16-60-HN-B

※軌道安裝型的場合，軌道上磁簧開關安裝的2個螺絲、螺帽為附屬品。
※磁簧開關安裝金具，請參照P.107。

鎖定位置

H	蓋側鎖定
R	桿側鎖定

氣壓缸標準行程(mm)
關於標準行程，請參照P.94。

CBJ2 L 16－60－H N

附磁簧開關 CDBJ2 L 16－60－H N－M9BW □－C

附磁簧開關
(磁石內藏)

手動解除的型式

N	無鎖定型

安裝支持型式

B	基本型
L	軸方向腳架型
F	桿側法蘭型
D	2山搖擺型註)

※腳架、法蘭金具同包裝出貨。
註)只限桿側鎖定

磁簧開關的種類

無記號	無磁簧開關

※適用磁簧開關型號，請依下表選定。
★磁石內藏無磁簧開關時，磁簧開關安裝型態(A或B)記入。

磁簧開關安裝金具註)
註)指定D-A9□, M9□型磁簧開關指定時的型號表示。
其他的磁簧開關(D-C7□, H7□等)不適用(無記號)

磁簧開關追記號

無記號	附2個
S	附1個
n	附n個

適用磁簧開關 / 磁簧開關單體的詳細規格，請參照網頁WEB目錄或Best Pneumatics No.②。

種類	特殊功能	導線出線方式	指示燈	配線(輸出)	負荷電壓 DC		負荷電壓 AC	磁簧開關型號 綁帶安裝 縱出線	綁帶安裝 橫出線	軌道安裝 縱出線	軌道安裝 橫出線	導線長度(m) 0.5(無記號)	1(M)	3(L)	5(Z)	無(N)	附接頭纜線	適用負荷	
無接點磁簧開關	——	直接出線	有	3線(NPN)	24V	5V,12V	—	M9NV	M9N	M9NV	M9N	●	●	●	○	—	○	IC迴路	繼電器、PLC
				3線(PNP)				M9PV	M9P	M9PV	M9P	●	●	●	○	—	○		
				2線		12V		M9BV	M9B	M9BV	M9B	●	●	●	○	—	○	—	
		插座						—	H7C	J79C	—	●	—	●	●	●	—		
	診斷顯示(2色顯示)	直接出線		3線(NPN)		5V,12V		M9NWV	M9NW	M9NWV	M9NW	●	●	●	○	—	○	IC迴路	
				3線(PNP)				M9PWV	M9PW	M9PWV	M9PW	●	●	●	○	—	○		
				2線		12V		M9BWV	M9BW	M9BWV	M9BW	●	●	●	○	—	○	—	
	耐水性向上品(2色顯示)			3線(NPN)		5V,12V		※1M9NAV	※1M9NA	※1M9NAV	※1M9NA	○	○	●	○	—	○	IC迴路	
				3線(PNP)				※1M9PAV	※1M9PA	※1M9PAV	※1M9PA	○	○	●	○	—	○		
				2線		12V		※1M9BAV	※1M9BA	※1M9BAV	※1M9BA	○	○	●	○	—	○	—	
	附診斷輸出(2色顯示)			4線(NPN)		5V,12V		—	H7NF	—	F79F	●	—	●	○	—	○	IC迴路	
有接點磁簧開關	——	直接出線	有	3線(NPN相當)	—	5V	—	A96V	A96	A96V	A96	●	—	●	—	—	—	IC迴路	—
				2線		—	200V	—	—	A72	A72H	●	—	●	—	—	—	—	繼電器、PLC
					24V	12V	100V	※2A93V	A93	※2A93V	A93	●	●	●	●	—	—		
			無				100V以下	A90V	A90	A90V	A90	●	—	●	—	—	—	IC迴路	
		插座	有				—	—	C73C	A73C	—	●	—	●	●	●	—	—	
			無				24V以下	—	C80C	A80C	—	●	—	●	●	●	—	IC迴路	
	診斷顯示(2色顯示)	直接出線	有			—	—	—	—	A79W	—	●	—	●	—	—	—	—	

※1 耐水性向上型磁簧開關，可安裝在上記型式產品上，但產品的耐水性能沒有保證。
關於上述型號的耐水性向上產品，請與本公司確認。
※2 導線長度1m型式，只對應D-A93。

※導線長度記號
0.5m……無記號 (例)M9NW
1m…… M (例)M9NWM
3m…… L (例)M9NWL
5m…… Z (例)M9NWZ
無…… N (例)H7CN

※上述機種以外的適用磁簧開關的詳細內容，請參照P.108。
※附接頭纜線附磁簧開關的詳細內容，請參照網頁WEB目錄或Best Pneumatics No.②。

※○記號的無接點磁簧開關為接單生產。
※D-A9□□, M9□□□, A7□□, A80□, F7□□, J7□□型磁簧開關為同包裝出貨(未組裝)。(但指定D-A9□□, M9□□□型的場合，只有磁簧開關安裝金具。)
※軌道安裝型 D-A9□□, M9□□□型時，磁簧開關安裝金具請另外訂購。 詳細請參照P.107。

氣壓缸／CJ2系列
搭載了端點鎖定機能!

表示記號
橡膠緩衝

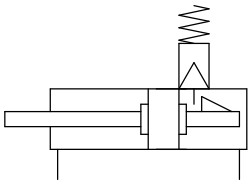

規格

氣缸內徑(mm)	16
作動方式	複動單桿
使用流體	空氣
保証耐壓力	1MPa
最高使用壓力	0.7MPa
最低使用壓力	0.15MPa※
周圍溫度及使用流體溫度	無磁簧開關：－10℃~70℃ 附磁簧開關：－10℃~60℃(但不結冰)
緩衝	橡膠緩衝
給油	不要(無給油)
行程長度的容許差	$^{+1.0}_{0}$
使用活塞速度	50~750mm/s
容許運動能量	0.090J

※鎖定部以外為0.06MPa。

鎖定部規格

鎖定的位置	蓋側、桿側
保持力(MAX.)	98N
鎖定解除壓力	0.15MPa以下
背隙	1mm以下
手動解除	無鎖定型

標準行程表

(mm)

氣缸內徑	標準行程
16	15、30、45、60、75、100、125、150、175、200

※每1mm的中間行程也可製作。(不使用墊片。)
※依使用方法，使用可能的行程需要確認的情形。詳細請參照網頁網頁WEB目錄或Best Pneumatics No.②前附部「氣壓缸的機種選定步驟」。另外，超過標準行程時，依撓曲等有無法符合規格的情形，請注意。

安裝支持金具／零件型號

安裝支持金具	氣缸內徑(mm)
	16
腳架金具	CJ-L016B
法蘭金具	CJ-F016B
T金具※	CJ-T016B

※T金具的適用為2山搖擺型(D)。

關於附磁簧開關的規格，請參照P.101~108。

- 磁簧開關適當安裝位置(行程端點檢出時)及安裝高度
- 磁簧開關安裝可能最小行程
- 動作範圍
- 磁簧開關安裝金具／零件型號

防結露管
IDK Series

小口徑／短行程的驅動器高頻作動時依條件配管內有冷凝(水滴)發生的情形。
只要對驅動器配管，可防止冷凝的發生。詳細請參照WEB目錄IDK Series。

產品個別注意事項

使用前請務必詳讀。規格以外的場合，請與本公司確認。

請使用推薦的空氣壓迴路。

⚠注意

●需要正確的使鎖定作動，使鎖定解除。

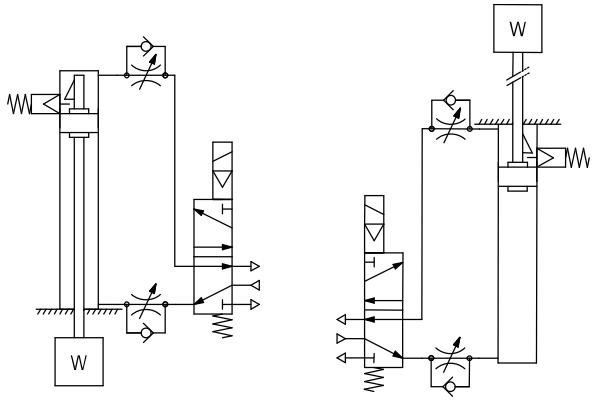

附蓋側鎖定　　附桿側鎖定

使用上的注意

⚠注意

①**請不要使用3位置的電磁閥。**
請避免3位置(特別是中央封閉金屬體密封型)的電磁閥組合使用，鎖定機構側的孔，壓力被封閉時，無法作動。另外，即使鎖定了，但有從電磁閥洩漏到氣壓缸的空氣，經過一定時間後，鎖定會有被解除的情形發生。

②**解除鎖定時，需要有背壓。**
啟動前如上圖般，沒有附鎖定機構側，請一定要使用供給空氣的控制方法。若不供氣，鎖定有無法解除的情形。(↻請參照關於鎖定的解除)

③**氣壓缸安裝，調整時，請解除鎖定。**
鎖定的狀態下進行安裝作業時，鎖定部有破損的情形。

④**請在負荷率50%以下使用。**
超過負荷率50%時，鎖定有無法解除或鎖定部破損的情形。

⑤**複數的氣壓缸，請不要同時使用。**
2支以上的端點鎖定氣壓缸同步作動1個工作物的使用方法，請避免。會發生任何1支氣壓缸的鎖定無法解除的情形。

⑥**調速閥，請使用排氣節流型。**
使用進氣截流控制，鎖定有無法解除的情形。

⑦**附鎖定側，請一定要在氣壓缸的行程端點使用。**
氣壓缸的活塞，沒有到達行程終點時有無法鎖定、無法解除的情形。

⑧**磁簧開關的位置調整，請調整在行程及背隙量(1mm)移動的兩位置間可作動的調整。**
2色顯示磁簧開關的場合，行程終點使其亮綠燈的調整時，背隙量返回時有變成紅色的情形，但此現象非異常。

關於使用壓力

⚠注意

附鎖定機構側的孔請使用0.15MPa以上的壓力。這是為了解除鎖定所必須要的。

關於排氣速度

⚠注意

鎖定機構側的孔的壓力在0.05MPa以下時，會自動鎖定。附鎖定機構側的配管細長時，或調速閥距離氣壓缸孔遠時，排氣速度變慢，鎖定為止的所要時間有變長的情形，請注意。另外，電磁閥的EXH.孔安裝的消音器有阻塞，同樣會引起此現象。

關於鎖定解除

⚠警告

鎖定解除時，務必對沒有附鎖定機構側的孔給氣。對鎖定機構造成沒有負荷後再解除。(請參照推薦空氣壓迴路)沒有附鎖定機構側的孔有排氣，鎖定機構有負荷的狀態下解除鎖定時，機構會有不正常的外力施加，機構有破損的情形。另外，活塞桿急速的移動也是非常危險。

關於手動解除

⚠注意

手動解除無鎖定型
從橡膠蓋上方插入附屬的螺栓(橡膠蓋沒有必要拿掉)，鎖入鎖定活塞後，拉螺栓就可解除鎖定。螺栓停止拉扯，就會回到鎖定狀態。
螺栓尺寸、拉扯力的大小，行程如下記所示。

氣缸內徑 (mm)	螺栓尺寸	拉扯力 N	行程 (mm)
16	M2.5×0.45×25L以上	4.9	2

平常的運轉時，請拆下螺栓。
若不拆下是造成鎖定作動不良、解除不良的原因。

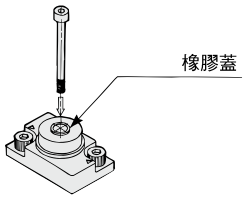

構造圖(無法拆解)

蓋側鎖定

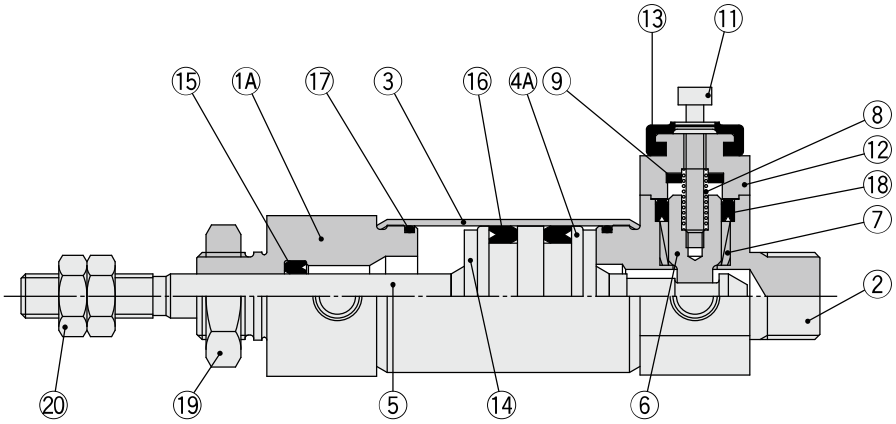

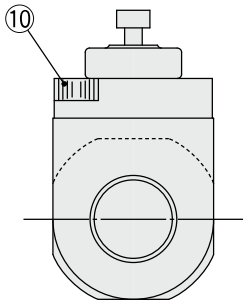

桿側鎖定

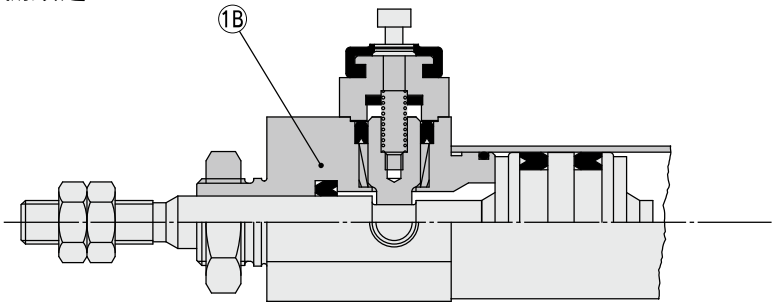

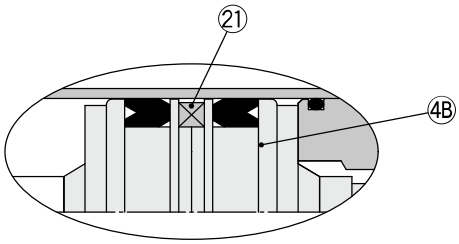

附磁簧開關的場合

構成零件

編號	名稱	材質	備考
1A	桿端蓋	鋁合金	
1B	桿端蓋	不鏽鋼	
2	蓋端蓋	鋁合金	
3	氣缸管	不鏽鋼	
4A	活塞	鋁合金	
4B	活塞B	鋁合金	
5	活塞桿	碳鋼	
6	鎖定活塞	碳鋼	
7	鎖定襯套	銅合金	
8	鎖定彈簧	彈簧鋼	
9	緩衝墊	聚氨酯	
10	附六角孔螺栓	合金鋼	

編號	名稱	材質	備考
11	附六角孔螺栓	合金鋼	
12	帽蓋	鋁合金	
13	橡膠蓋	合成橡膠	
14	緩衝墊	聚氨酯	
15	活塞桿密封圈	NBR	
16	活塞密封圈	NBR	
17	氣缸管墊圈	NBR	
18	鎖定活塞密封圈	NBR	
19	安裝用螺帽	黃銅	
20	桿前端螺帽	冷軋鋼材	
21	磁石	—	

外形尺寸圖

基本型

附桿側鎖定 / C□BJ2B16-□□□-RN

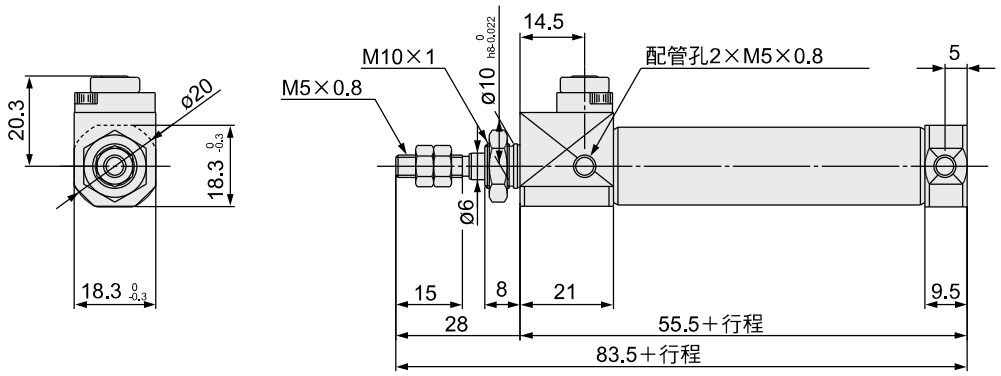

附蓋側鎖定 / C□BJ2B16-□□□-HN

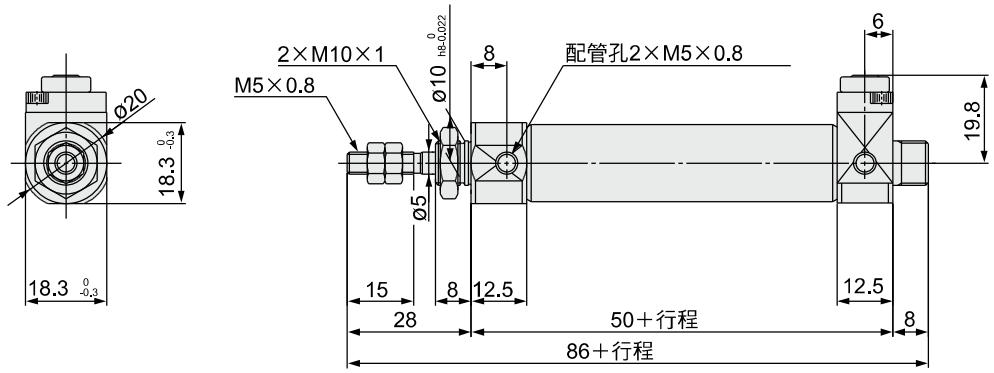

外形尺寸圖

法蘭型

附桿側鎖定 / C□BJ2F16-□□-RN

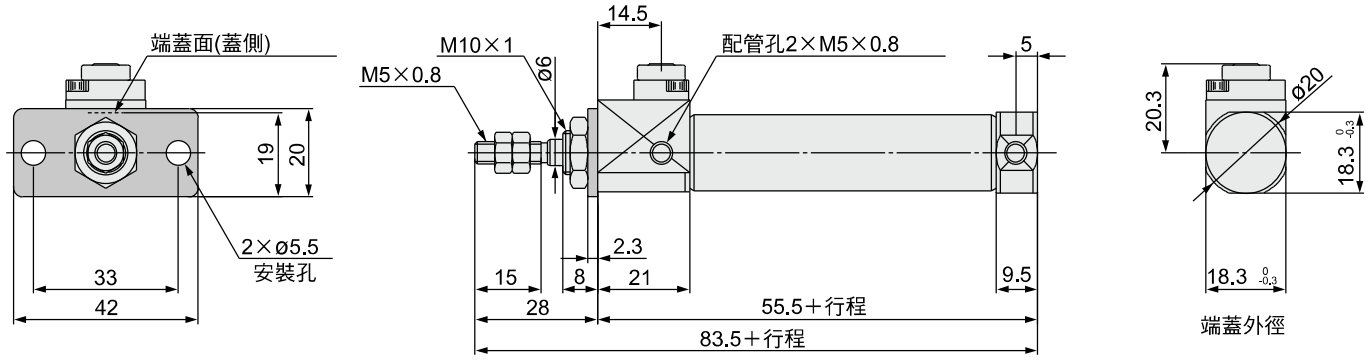

附蓋側鎖定 / C□BJ2F16-□□-HN

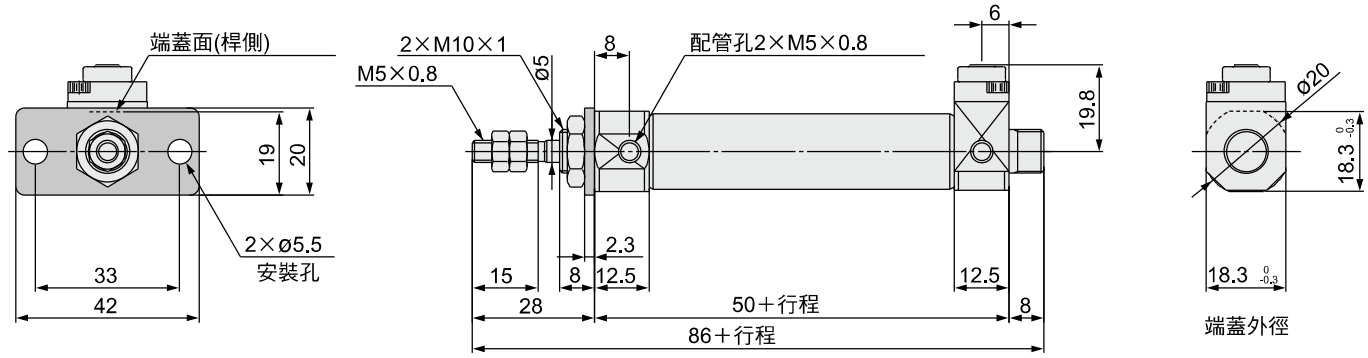

外形尺寸圖

軸方向腳架型

附桿側鎖定 / C□BJ2L16-□□□-RN

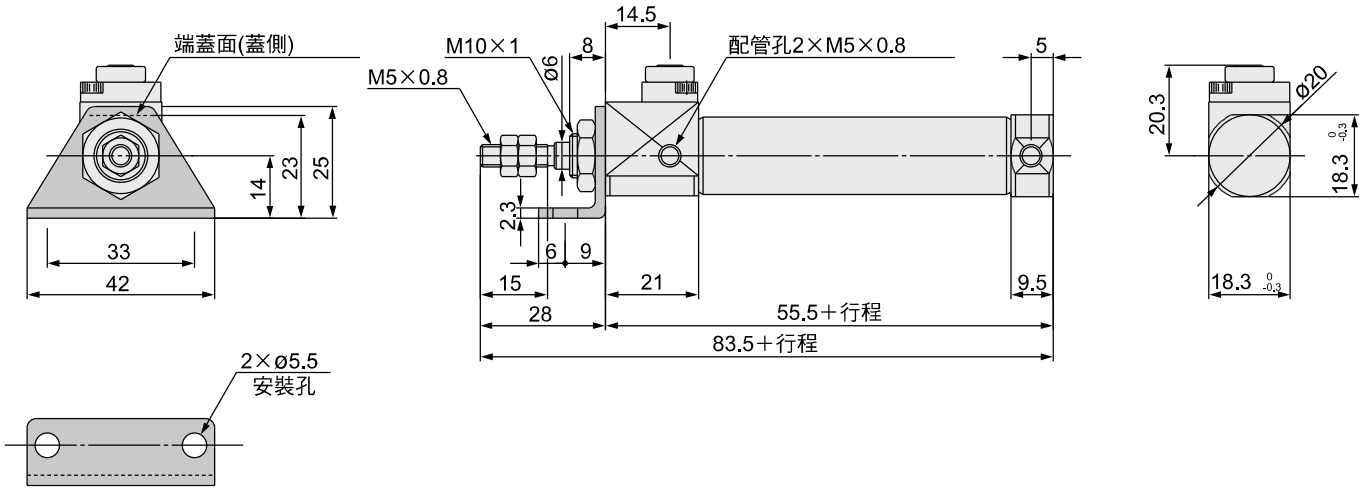

附蓋側鎖定 / C□BJ2L16-□□□-HN

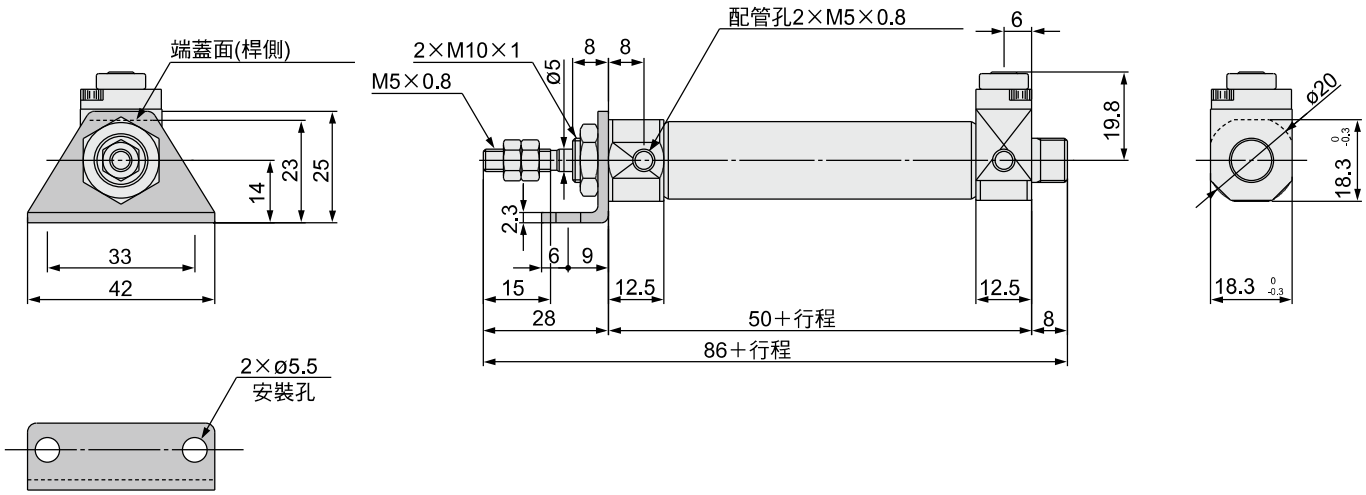

外形尺寸圖

2山搖擺型

附桿側鎖定 / C□BJ2D16-□□-RN

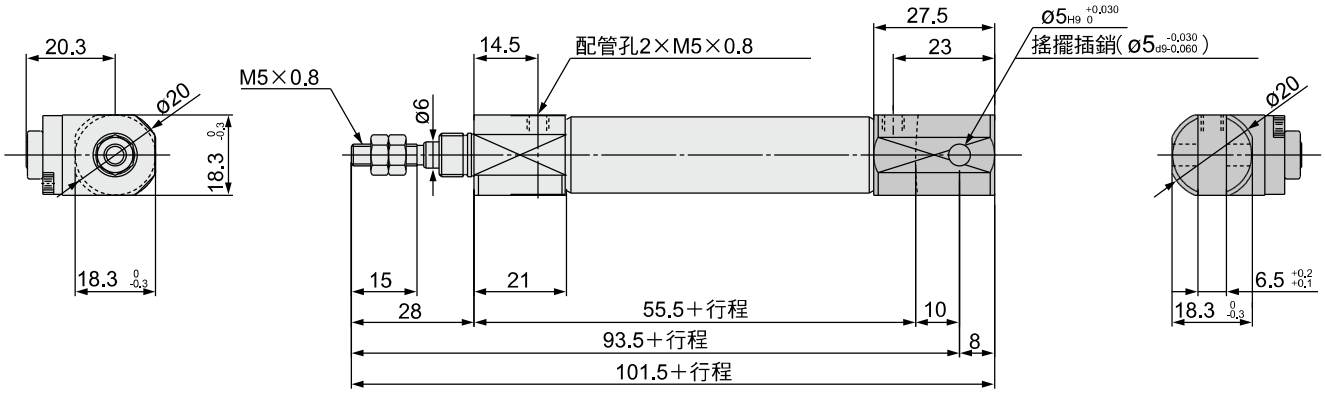

磁簧開關安裝

磁簧開關適當安裝位置(行程端點檢出時)及安裝高度

無接點磁簧開關
〈綁帶安裝型〉
D-M9□型
D-M9□W型
D-M9□A型

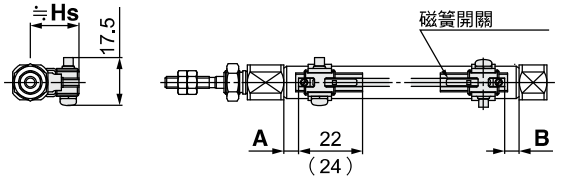

( )內數值為D-M9□A型的場合。
A, B尺寸是磁簧開關前端部的尺寸。

D-M9□V型
D-M9□MV型
D-M9□AV型

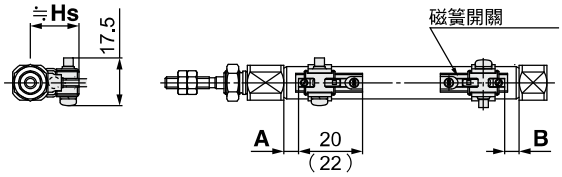

( )內數值為D-M9□AV型的場合。
A, B尺寸是磁簧開關前端部的尺寸。

D-H7□型
D-H7□W型
D-H7BA型
D-H7NF型
D-H7C型

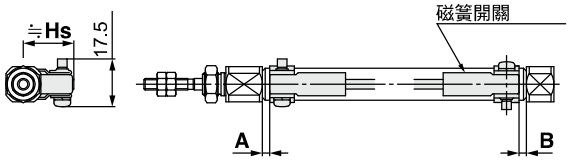

有接點磁簧開關
〈綁帶安裝型〉

D-A9□型

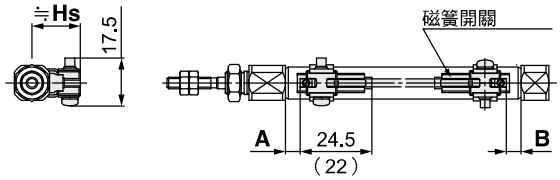

( )內數值為D-A96型的場合。
A, B尺寸是磁簧開關前端部的尺寸。

D-A9□V型

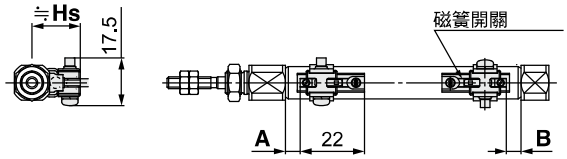

A, B尺寸是磁簧開關前端部的尺寸。

D-C7□/C80型
D-C73C□/C80C型

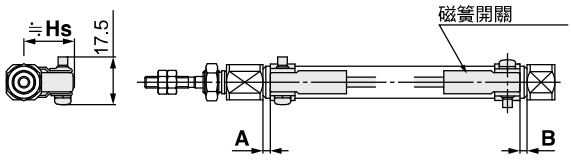

磁簧開關適當安裝位置(行程端點檢出時)及安裝高度

〈軌道安裝型〉

D-M9□型
D-M9□W型
D-M9□A型

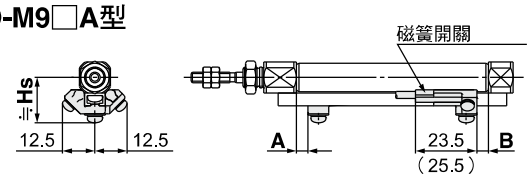

(　)內數值為D-M9□A型的場合。

D-M9□V型
D-M9□WV型
D-M9□AV型

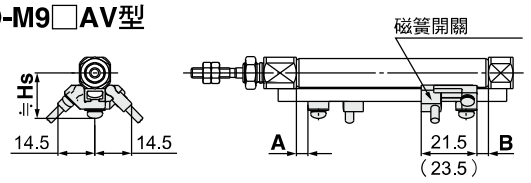

(　)內數值為D-M9□AV型的場合。

D-F7□/J79型
D-F7□W/J79W型
D-F79F/F7BA型

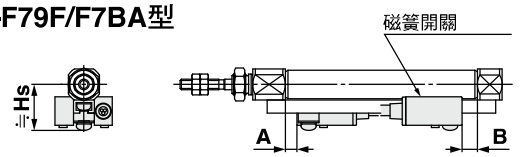

D-F7□V/F7□WV型
D-F7BAV型
D-J79C型

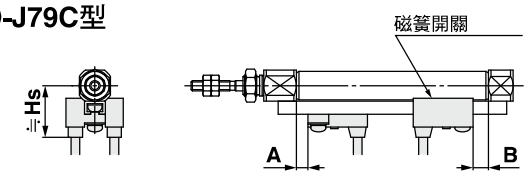

〈軌道安裝型〉

D-A9□型

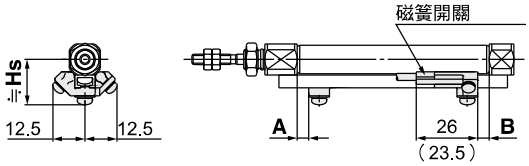

(　)內數值為D-A96型的場合。

D-A9□V型

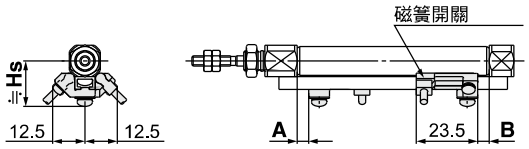

D-A7□/A80型
D-A73C/A80C型
D-A79W型

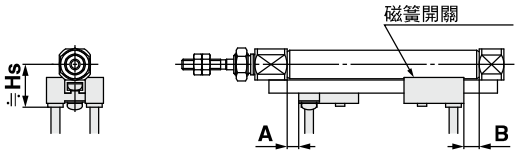

D-A7□H/A80H型

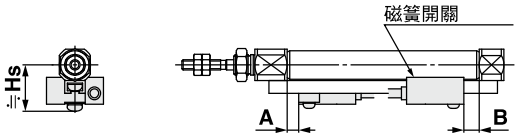

磁簧開關適當安裝位置(行程端點檢出時)及安裝高度

磁簧開關適當安裝位置(單動型除外)

(mm)

磁簧開關型號 / 氣缸內徑	綁帶安裝							
	D-M9□ D-M9□V D-M9□W D-M9□WV D-M9□A D-M9□AV		D-A9□ D-A9□V		D-H7□ D-H7C D-H7NF D-H7□W D-H7BA		D-C7□ D-C80 D-C73C D-C80C	
	A	B	A	B	A	B	A	B
6	5.5(4.5) 〔12〕	5.5(4.5) 〔4〕	1.5(0.5) 〔8〕	1.5(0.5) 〔0〕	1 (7.5)	1 (0)	2 (8.5)	2 (0.5)
10	(5)6	(5)6	(1)2	(1)2	1.5	1.5	2.5	2.5
16	(5.5)6.5	(5.5)6.5	(1.5)2.5	(1.5)2.5	2	2	3	3

※(　)內數值是以磁簧開關安裝金具端面為基準的場合。
※氣缸內徑ø6的[　]內數值為雙桿型(CJ2W系列)的場合。

(mm)

磁簧開關型號 / 氣缸內徑	軌道安裝											
	D-M9□ D-M9□V D-M9□W D-M9□WV D-M9□A D-M9□AV		D-A9□ D-A9□V		D-F7□/J79 D-F7□W/J79W D-F7□V/F7□WV D-F79F D-J79C D-F7BA D-F7BAV D-A7□H/A80H D-A73C/A80C		D-F7NT		D-A7□ D-A80		D-A79W	
	A	B	A	B	A	B	A	B	A	B	A	B
6	—	—	—	—	—	—	—	—	—	—	—	—
10	4.5	4.5	0.5	0.5	3.5	3.5	8.5	8.5	3	3	0.5	0.5
16	5	5	1	1	4	4	9	9	3.5	3.5	1	1

※於實際設定，請確認磁簧開關的作動狀態後，做調整。

磁簧開關安裝高度

(mm)

磁簧開關型號 / 氣缸內徑	綁帶安裝				
	D-M9□ D-M9□W D-M9□A D-A9□	D-M9□V D-M9□WV D-M9□AV D-A9□V	D-H7□/H7□W D-H7NF D-H7BA D-C7□/C80	D-H7C	D-C73C D-C80C
	Hs	Hs	Hs	Hs	Hs
6	15	16	15	18	17.5
10	17	18	17	20	19.5
16	20.5	21	20.5	23.5	23

(mm)

磁簧開關型號 / 氣缸內徑	軌道安裝						
	D-M9□ D-M9□V D-M9□W D-M9□WV D-M9□A D-M9□AV D-A9□ D-A9□V	D-F7□/J79 D-F7□W/J79W D-F7BA/F79F D-F7NT D-A7□H/A80H	D-F7□V D-F7□WV D-F7BAV	D-J79C	D-A7□ D-A80	D-A73C D-A80C	D-A79W
	Hs	Hs	Hs	Hs	Hs	Hs	Hs
6	—	—	—	—	—	—	—
10	17.5	17.5	20	23	16.5	23.5	19
16	21	20.5	23	26	19.5	26.5	22

磁簧開關適當安裝位置(行程端點檢出時)及安裝高度/單動推出型(S)

磁簧開關適當安裝位置/推出型(S)

- 標準型(CDJ2□□□-□SZ)
- 止迴轉型(CDJ2K□□□-□SZ)
- 直接安裝型(CDJ2R□□□-□SZ)
- 止迴轉直接安裝型(CDJ2RK□□□-□SZ)

(mm)

磁簧開關型號		氣缸內徑	A尺寸									B
			5~9st	10~15st	16~30st	31~45st	46~60st	61~75st	76~100st	101~125st	126~150st	
綁帶安裝	D-M9□ D-M9□W/M9□WV D-M9□A/M9□AV	6	—	12	21	25	39	—	—	—	—	5.5
		10	—	13	20.5	32.5	44.5	—	—	—	—	6
		16	—	12.5	21	33	45	51	75	93	105	6.5
	D-M9□V	6	12	12	21	25	39	—	—	—	—	5.5
		10	13	13	20.5	32.5	44.5	—	—	—	—	6
		16	12.5	12.5	21	33	45	51	75	93	105	6.5
	D-A9□	6	—	8	17	21	35	—	—	—	—	1.5
		10	—	9	16.5	28.5	40.5	—	—	—	—	2
		16	—	8.5	17	29	41	47	71	89	101	2.5
	D-A9□V	6	8	8	17	21	35	—	—	—	—	1.5
		10	9	9	16.5	28.5	40.5	—	—	—	—	2
		16	8.5	8.5	17	29	41	47	71	89	101	2.5
	D-H7□/H7C D-H7□W/H7BA D-H7NF	6	—	7.5	16.5	20.5	34.5	—	—	—	—	1
		10	—	8.5	16	28	40	—	—	—	—	1.5
		16	—	8	16.5	28.5	40.5	46.5	70.5	88.5	100.5	2
	D-C7□/C80 D-C73C D-C80C	6	—	8.5	17.5	21.5	35.5	—	—	—	—	2
		10	—	9.5	17	29	41	—	—	—	—	2.5
		16	—	9	17.5	29.5	41.5	47.5	71.5	89.5	101.5	3
軌道安裝	D-M9□ D-M9□W/M9□WV D-M9□A/M9□AV	10	—	11.5	19	31	43	—	—	—	—	4.5
		16	—	11	19.5	31.5	43.5	49.5	73.5	91.5	103.5	5
	D-M9□V	10	11.5	11.5	19	31	43	—	—	—	—	4.5
		16	11	11	19.5	31.5	43.5	49.5	73.5	91.5	103.5	5
	D-A9□	10	—	7.5	15	27	39	—	—	—	—	0.5
		16	—	7	15.5	27.5	39.5	45.5	69.5	87.5	99.5	1
	D-A9□V	10	7.5	7.5	15	27	39	—	—	—	—	0.5
		16	7	7	15.5	27.5	39.5	45.5	69.5	87.5	99.5	1
	D-F7□/F7□V D-J79/J79C D-A7□H/A80H D-A73C/A80C	10	10.5	10.5	18	30	42	—	—	—	—	3.5
		16	10	10	18.5	30.5	42.5	48.5	72.5	90.5	102.5	4
	D-F7□W/J79W D-F7□WV/F79F D-F7BA/F7BAV	10	—	10.5	18	30	42	—	—	—	—	3.5
		16	—	10	18.5	30.5	42.5	48.5	72.5	90.5	102.5	4
	D-F7NT	10	—	15.5	23	35	47	—	—	—	—	8.5
		16	—	15	23.5	35.5	47.5	53.5	77.5	95.5	107.5	9
	D-A7□/A80	10	10	10	17.5	29.5	41.5	—	—	—	—	3
		16	9.5	9.5	18	30	42	48	72	90	102	3.5
	D-A79W	10	—	7.5	15	27	39	—	—	—	—	0.5
		16	—	7	15.5	27.5	39.5	45.5	69.5	87.5	99.5	1

※於實際設定，請確認磁簧開關的作動狀態後，做調整。

磁簧開關適當安裝位置(行程端點檢出時)及安裝高度/單動拉回型(T)

磁簧開關適當安裝位置/拉回型(T)

- 標準型(CDJ2□□□-□TZ)
- 止迴轉型(CDJ2K□□□-□TZ)
- 直接安裝型(CDJ2R□□□-□TZ)
- 止迴轉直接安裝型(CDJ2RK□□□-□TZ)

(mm)

磁簧開關型號		氣缸內徑	A	B尺寸								
				5~9st	10~15st	16~30st	31~45st	46~60st	61~75st	76~100st	101~125st	126~150st
綁帶安裝	D-M9□ D-M9□W/M9□WV D-M9□A/M9□AV	6	5.5	—	12	21	25	39	—	—	—	—
		10	6	—	13	20.5	32.5	44.5	—	—	—	—
		16	6.5	—	12.5	21	33	45	51	75	93	105
	D-M9□V	6	5.5	12	12	21	25	39	—	—	—	—
		10	6	13	13	20.5	32.5	44.5	—	—	—	—
		16	6.5	12.5	12.5	21	33	45	51	75	93	105
	D-A9□	6	1.5	—	8	17	21	35	—	—	—	—
		10	2	—	9	16.5	28.5	40.5	—	—	—	—
		16	2.5	—	8.5	17	29	41	47	71	89	101
	D-A9□V	6	1.5	8	8	17	21	35	—	—	—	—
		10	2	9	9	16.5	28.5	40.5	—	—	—	—
		16	2.5	8.5	8.5	17	29	41	47	71	89	101
	D-H7□/H7C D-H7□W/H7BA D-H7NF	6	1	—	7.5	16.5	20.5	34.5	—	—	—	—
		10	1.5	—	8.5	16	28	40	—	—	—	—
		16	2	—	8	16.5	28.5	40.5	46.5	70.5	88.5	100.5
	D-C7□/C80 D-C73C D-C80C	6	2	—	8.5	17.5	21.5	35.5	—	—	—	—
		10	2.5	—	9.5	17	29	41	—	—	—	—
		16	3	—	9	17.5	29.5	41.5	47.5	71.5	89.5	101.5
軌道安裝	D-M9□ D-M9□W/M9□WV D-M9□A/M9□AV	10	4.5	—	11.5	19	31	43	—	—	—	—
		16	5	—	11	19.5	31.5	43.5	49.5	73.5	91.5	103.5
	D-M9□V	10	4.5	11.5	11.5	19	31	43	—	—	—	—
		16	5	11	11	19.5	31.5	43.5	49.5	73.5	91.5	103.5
	D-A9□	10	0.5	—	7.5	15	27	39	—	—	—	—
		16	1	—	7	15.5	27.5	39.5	45.5	69.5	87.5	99.5
	D-A9□V	10	0.5	7.5	7.5	15	27	39	—	—	—	—
		16	1	7	7	15.5	27.5	39.5	45.5	69.5	87.5	99.5
	D-F7□/F7□V D-J79/J79C D-A7□H/A80H D-A73C/A80C	10	3.5	10.5	10.5	18	30	42	—	—	—	—
		16	4	10	10	18.5	30.5	42.5	48.5	72.5	90.5	102.5
	D-F7□W/J79W D-F7□WV/F79F D-F7BA/F7BAV	10	3.5	—	10.5	18	30	42	—	—	—	—
		16	4	—	10	18.5	30.5	42.5	48.5	72.5	90.5	102.5
	D-F7NT	10	8.5	—	15.5	23	35	47	—	—	—	—
		16	9	—	15	23.5	35.5	47.5	53.5	77.5	95.5	107.5
	D-A7□/A80	10	3	10	10	17.5	29.5	41.5	—	—	—	—
		16	3.5	9.5	9.5	18	30	42	48	72	90	102
	D-A79W	10	0.5	—	7.5	15	27	39	—	—	—	—
		16	1	—	7	15.5	27.5	39.5	45.5	69.5	87.5	99.5

※於實際設定，請確認磁簧開關的作動狀態後，做調整。

磁簧開關安裝可能最小行程

（mm）

磁簧開關安裝方法	磁簧開關型號	磁簧開關安裝數				
		附1個	附2個		附n個（n：磁簧開關數）	
			不同面安裝	同一面	不同面安裝	同一面
綁帶安裝	D-M9□ D-M9□W D-M9□A D-A9□	10	15註1）	45註1）	$15+35\frac{(n-2)}{2}$ （n=2, 4, 6…）註3）	45＋15（n-2） （n=2, 3, 4, 5…）
	D-M9□V	5	15註1）	35	$15+35\frac{(n-2)}{2}$ （n=2, 4, 6…）註3）	35＋25（n-2） （n=2, 3, 4, 5…）
	D-M9□WV D-M9□AV	10	15註1）	35	$15+35\frac{(n-2)}{2}$ （n=2, 4, 6…）註3）	35＋25（n-2） （n=2, 3, 4, 5…）
	D-A9□V	5	10	35	$10+35\frac{(n-2)}{2}$ （n=2, 4, 6…）註3）	35＋25（n-2） （n=2, 3, 4, 5…）
	D-H7□/H7□W D-H7BA D-H7NF	10	15	60	$15+45\frac{(n-2)}{2}$ （n=2, 4, 6…）註3）	60＋22.5（n-2） （n=2, 3, 4, 5…）
	D-C7□ D-C80	10	15	50	$15+40\frac{(n-2)}{2}$ （n=2, 4, 6…）註3）	50＋20（n-2） （n=2, 3, 4, 5…）
	D-H7C D-C73C D-C80C	10	15	65	$15+50\frac{(n-2)}{2}$ （n=2, 4, 6…）註3）	50＋27.5（n-2） （n=2, 3, 4, 5…）
軌道安裝	D-M9□V	5	—	5	—	10＋10（n-2） （n＝4, 6…）註4）
	D-A9□V	5	—	10	—	10＋15（n-2） （n＝4, 6…）註4）
	D-M9□ D-A9□	10（5）註5）	—	10	—	15＋15（n-2） （n＝4, 6…）註4）
	D-M9□WV D-M9□AV	10	—	15	—	15＋15（n-2） （n＝4, 6…）註4）
	D-M9□W	15（10）註5）	—	15	—	20＋15（n-2） （n＝4, 6…）註4）
	D-M9□A	15（10）註5）	—	20（15）註5）	—	20＋15（n-2） （n＝4, 6…）註4）
	D-F7□ D-J79	5	—	5	—	15＋15（n-2） （n=4, 6…）註4）
	D-F7□V D-J79C	5	—	5	—	10＋10（n-2） （n=4, 6…）註4）
	D-F7□W/J79W D-F7BA/F79F/F7NT	10	—	15	—	15＋20（n-2） （n=4, 6…）註4）
	D-F7□WV D-F7BAV	10	—	15	—	10＋15（n-2） （n=4, 6…）註4）
	D-A7□/A80 D-A7□H/A80H D-A73C/A80C	5	—	10	—	15＋10（n-2） （n=4, 6…）註4）
	D-A7□H D-A80H	5	—	10	—	15＋15（n-2） （n=4, 6…）註4）
	D-A79W	10	—	15	—	10＋15（n-2） （n=4, 6…）註4）

註3）n為奇數的場合，請以n＋1的偶數計算。
註4）n為奇數的場合，請以n＋1的偶數計算。但偶數的最小值為4。因此n為1~3的場合，請以4計算。
註5）（　）尺寸為磁簧開關從端面突出，導線彎曲的空間沒有障礙時的安裝可能最小行程。

註1）磁簧開關安裝方法

磁簧開關型號	磁簧開關附2個	
	不同面安裝註1）	同一面註1）
	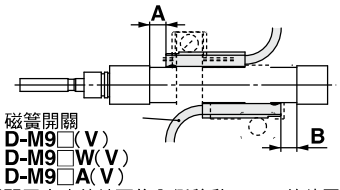 磁簧開關 D-M9□（V） D-M9□W（V） D-M9□A（V） 從開關固定座的端面往內側移動5.5mm的位置是適當安裝位置。 圖中A, B為P.103的表（綁帶安裝）的值。	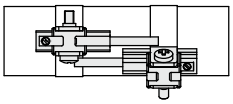 在磁簧開關本體和導線不干涉的方向（氣缸氣壓管圓周方向外側）錯開安裝。
D-M9□/M9□W/M9□A	20行程未滿註2）	55行程未滿註2）
D-A9□	—	50行程未滿註2）

註2）註1）磁簧開關安裝方法以外的場合，磁簧開關安裝可能的最小行程。

動作範圍

（mm）

磁簧開關型號		氣缸內徑		
		6	10	16
綁帶安裝	D-M9□/M9□V D-M9□W/M9□WV D-M9□A/M9□AV	2	2.5	3
	D-A9□	4.5	6	7
	D-H7□/H7□W D-H7BA/H7NF	3	4	4
	D-H7C	5	8	9
	D-C7□/C80/C73C/C80C	6	7	7
軌道安裝	D-M9□/M9□V D-M9□W/M9□WV D-M9□A/M9□AV	—	3	3.5
	D-A9□/A9□V	—	6	6.5
	D-F7□/J79/F7□W/J79W D-F7□V/F7□WV/F79F D-J79C/F7BA/F7BAV D-F7NT	—	5	5
	D-A7□/A80/A7H/A80H D-A73C/A80C	—	8	9
	D-A79W	—	11	13

※含應差的參考，不做保證。（誤差±30%程度）
受周圍環境有很大的變化。

磁簧開關安裝金具／零件型號

磁簧開關安裝方法	磁簧開關型號	氣缸內徑（mm）		
		6	10	16
綁帶安裝	D-M9□ D-M9□V D-M9□W D-M9□WV D-A9□ D-A9□V	BJ6-006 （a, b, d, f的組件）	BJ6-010 （a, b, c, d的組件）	BJ6-016 （a, b, c, d的組件）
	D-M9□A 註2） D-M9□AV 註2）	BJ6-006S （a, b, d, g的組件）	BJ6-010S （a, b, d, e的組件）	BJ6-016S （a, b, d, e的組件）
	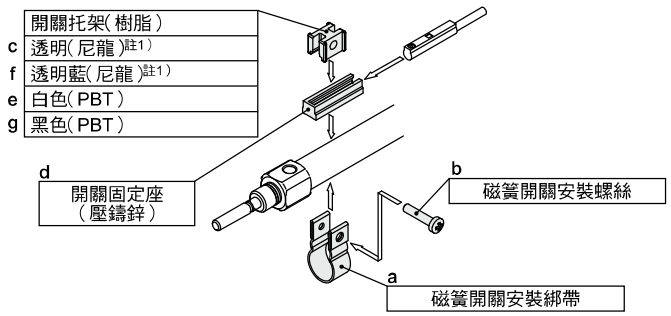			
綁帶安裝	D-H7□/H7□W D-H7BA/H7NF D-C7□/C80 D-C73C/C80C	BJ2-006 （綁帶、螺絲的組件）	BJ2-010 （綁帶、螺絲的組件）	BJ2-016 （綁帶、螺絲的組件）
軌道安裝 註4）	D-M9□ D-M9□V D-M9□W D-M9□WV D-M9□A 註4） D-M9□AV 註4） D-A9□ D-A9□V	—	BQ2-012（S） （a, b的組件）	BQ2-012（S） （a, b的組件）
	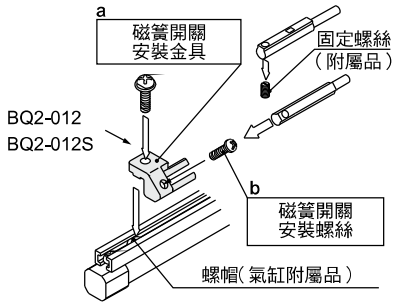			

註1）開關托架（尼龍製）在酒精、三氯甲烷、甲烷、鹽酸、硫酸濺散的環境下請勿使用。以免其功能受到影響。
關於其他化學藥液，請與本公司聯繫。
註2）指示燈會從開關本體突出，因此開關托架從指示燈上方固定時會有破損的可能性。
註3）氣缸出貨時，僅開關安裝金具及磁簧開關同包裝出貨。
註4）使用D-M9□A（V）的場合，使用不鏽鋼製安裝螺絲，請訂購BQ2-012S。

綁帶安裝金具組件型號

組件型號	內容	氣缸內徑（mm）		
		6	10	16
BJ2-□□□	・磁簧開關安裝綁帶（a） ・磁簧開關安裝螺絲（b）	BJ2-006	BJ2-010	BJ2-016
BJ4-1	・開關托架（白色／PBT）（e） ・開關固定座（d）	—	●	●
BJ4-2	・開關托架（黑色／PBT）（g） ・開關固定座（d）	●	—	—
BJ5-1	・開關托架（透明／尼龍）（c）註1） ・開關固定座（d）	—	●	●
BJ5-2	・開關托架（透明青／尼龍）（f）註1） ・開關固定座（d）	●	—	—

[不鏽鋼製安裝螺絲組件]
下記的不鏽鋼製安裝螺絲組件用於相應的使用環境（因不含磁簧開關安裝金具，請另行訂購。）
BBA4：D-C7, C8, H7型用
註5）BBA4的詳細內容，請參照網頁WEB目錄或Best Pneumatics No.②。
D-H7BA型開關單體出貨時，附BBA4。

除了型號表示方法中適用的磁簧開關以外，下記磁簧開關也可安裝。
詳細規格請參照網頁WEB目錄或Best Pneumatics No.②。

磁簧開關種類	安裝方式	型號	導線出線方式（出線方向）	特長	適用氣缸內徑
無接點	綁帶安裝	D-H7A1, H7A2, H7B	直接出線（橫）	—	ø6~ø16
		D-H7NW, H7PW, H7BW		診斷顯示（2色顯示）	
	軌道安裝	D-F79, F7P, J79		—	ø10, ø16
		D-F79W, F7PW, J79W		診斷顯示（2色顯示）	
		D-F7NV, F7PV, F7BV	直接出線（縱）	—	
		D-F7NWV, F7BWV		診斷顯示（2色顯示）	
有接點	綁帶安裝	D-C73, C76	直接出線（橫）	—	ø6~ø16
		D-C80		無指示燈	
	軌道安裝	D-A73H, A76H		—	ø10, ø16
		D-A80H		無指示燈	
		D-A73	直接出線（縱）	—	
		D-A80		無指示燈	

※也備有無接點磁簧開關上附接頭纜線型，詳細內容請參照網頁WEB目錄或Best Pneumatics No.②。
※也備有常閉（NC=b接點）無接點磁簧開關（D-F9G, F9H型），詳細內容請參照網頁WEB目錄或Best Pneumatics No.②。

使用前注意事項
磁簧開關／配線方法、接線例

共正極的場合

3線式NPN

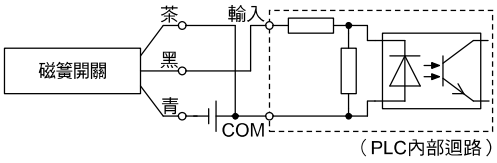

2線式

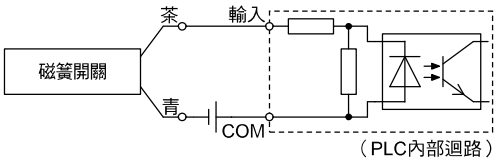

依PLC輸入規格，接線方法不同，請照PLC輸入規格的接線。

共負極的場合

3線式PNP

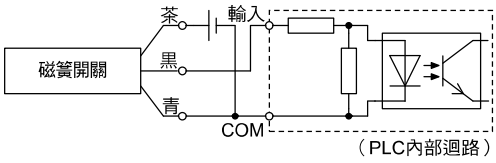

2線式

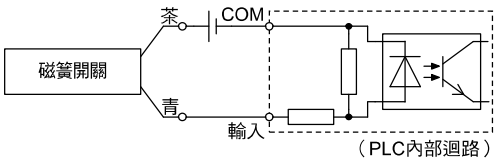

AND（串聯）、OR（並聯）接線例

※無接點磁簧開關使用時的輸入判定，設備上請以50ms間的信號為無效的設定方式。
請依設備上做設定。

3線式NPN輸出的AND接線

（使用繼電器時）

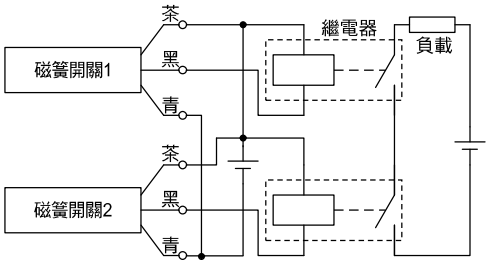

（僅使用磁簧開關時）

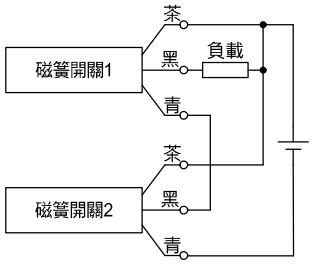

3線式NPN輸出的OR接線

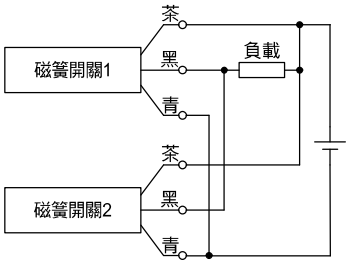

3線式PNP輸出的AND接線

（使用繼電器時）

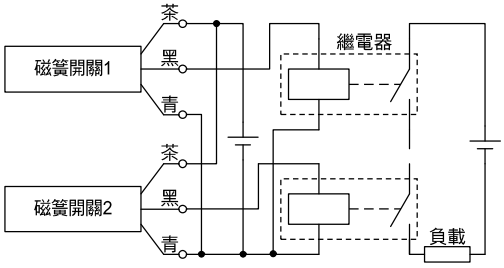

（僅使用磁簧開關時）

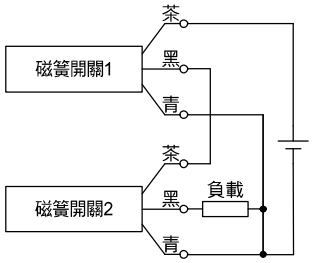

3線式PNP輸出的OR接線

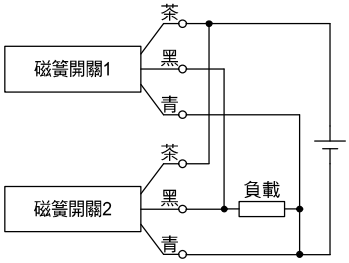

2線式的AND接線

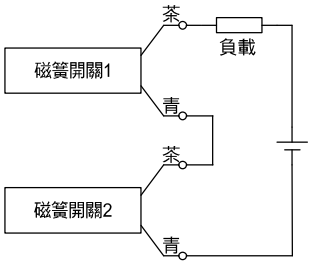

將磁簧開關2個以AND方式接線時，ON時的負載電壓可能有不足額定值的情況，導致動作不良。
此外，須2個磁簧開關均為ON的狀態下，指示燈點亮。

負載電壓規格在20V未滿的磁簧開關，無法使用。

ON時的負載電壓＝電源電壓－殘留電壓×2個
＝24V-4V×2個
＝16V

例：電源電壓DC24V
磁簧開關內部下降電壓4V

2線式的OR接線

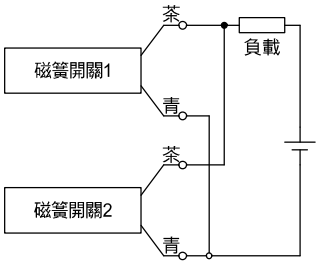

（無接點）
將2個磁簧開關以OR方式接線時，OFF時的負載電壓可能有超過額定值的情況，導致動作不良。

（有接點）
因為沒有洩漏電流量，所以OFF時，負載電壓不至於升高，但ON狀態下，磁簧開關的個數會導致流過磁簧開關本身的電流值分散或降低，而產生指示燈變暗或不點亮的結果。

OFF時的負載電壓＝洩漏電流×2個×負載阻抗
＝1mA×2個×3kΩ
＝6V

例：負載阻抗3kΩ
磁簧開關洩漏電流1mA

簡易特注品·訂製品規格

關於詳細規格、交期·價格請與本公司確認。

Order Made

■簡易特注品

下記特注內容，由簡易特注系統對應。
備有專用的簡易特注規格書及CD-ROM，請洽本公司營業員。

表示記號	內容	適用內徑	CJ2（標準型）				CJ2K（止迴轉型）		
			複動		單動		複動	單動	
			單桿	雙桿	單桿／推出	單桿／拉回	單桿	單桿／推出	單桿／拉回
-XA0, 1, 10, 11	桿前端形狀變更	ø6~ø16	●	●	●	●	●	●	●

■訂製品規格

表示記號	內容	適用內徑	CJ2（標準型）				CJ2K（止迴轉型）		
			複動		單動		複動	單動	
			單桿	雙桿	單桿／推出	單桿／拉回	單桿	單桿／推出	單桿／拉回
-XB6	耐熱氣壓缸（－10~150℃）	ø6~ø16	●	●					
-XB7	耐寒氣壓缸（－40~70℃）	ø6~ø16	●	●					
-XB9	低速氣壓缸（10~50mm/s）	ø6~ø16	●						
-XB13	低速氣壓缸（5~50mm/s）	ø6	●						
-XC3	配管孔位置關係特殊	ø6~ø16	●				●		
-XC8	可變行程氣壓缸／推出調整型	ø10, ø16	●						
-XC9	可變行程氣壓缸／拉回調整型	ø10, ø16	●				●		
-XC10	雙行程氣壓缸／雙桿型	ø10, ø16	●				●		
-XC11	雙行程氣壓缸／單桿型	ø10, ø16	●						
-XC22	密封圈類氟素橡膠	ø6~ø16	●	●	●	●	●		
-XC51	附軟管接頭	ø6~ø16	●	●	●	●	●	●	●
-XC85	食品機械用潤滑脂規格	ø10, ø16	●	●	●	●	●	●	●
-X446	PTFE潤滑脂	ø10, ø16	●	●	●	●	●	●	●
-X773	短間距安裝	ø6			●				

CJ2Z（調速閥內藏型）		CJ2R（直接安裝型）			CJ2RK（止迴轉直接安裝型）			表示記號	頁次
複動		複動	單動		複動	單動			
單桿	雙桿	單桿	單桿／推出	單桿／拉回	單桿	單桿／推出	單桿／拉回		
●	●	●	●	●	●	●	●	-XA0, 1, 10, 11	P.113

CJ2Z（調速閥內藏型）		CJ2R（直接安裝型）			CJ2RK（止迴轉直接安裝型）			表示記號	頁次
複動		複動	單動		複動	單動			
單桿	雙桿	單桿	單桿／推出	單桿／拉回	單桿	單桿／推出	單桿／拉回		
								-XB6	P.114
								-XB7	P.114
								-XB9	P.114
								-XB13	P.115
								-XC3	P.115
								-XC8	P.115
		●			●			-XC9	P.116
								-XC10	P.116
								-XC11	P.117
		●						-XC22	P.118
●	●	●	●	●	●	●	●	-XC51	P.118
●	●	●	●	●	●	●	●	-XC85	P.119
●	●	●	●	●	●	●	●	-X446	P.119
								-X773	P.120

詳細參照WEB目錄簡易特注系統。
http://www.smcworld.com

表示記號

1 桿前端形狀變更 -XA0,1,10,11

適用系列

		作動方式	適用規格圖記號	備考
標準型	CJ2	複動單桿	XA0,1,10,11	※1
		單動(推、拉)	XA0,1,10,11	※1
	CJ2W	複動雙桿	XA0,1,10,11	
止迴轉型	CJ2K	複動單桿	XA0,1,10,11	※1
		單動(推、拉)	XA0,1,10,11	※1
調速閥內藏型	CJ2Z	複動單桿	XA0,1,10,11	※1
	CJ2ZW	複動雙桿	XA0,1,10,11	※1
直接安裝型	CJ2RA	複動單桿	XA0,1,10,11	※2
		單動(推、拉)	XA0,1,10,11	※2
止迴轉直接安裝型	CJ2RK	複動單桿	XA0,1,10,11	※2
		單動(推、拉)	XA0,1,10,11	※2

※1:桿前端金具、搖擺座固定金具除外　※2:桿前端金具除外

注意事項

1)未列入圖示的尺寸、公差、最後加工與標準品相同或由SMC決定。
2)＊記號的標準尺寸依桿徑(D),如下欲變更時請加以指定。
欲變更時請加以指定。
D≦6→D-1mm　6＜D≦25→D-2mm　D＞25→ D-4mm
3)雙桿及拉回單動時,請寫上桿拉回時的尺寸。

表示記號:**A0**

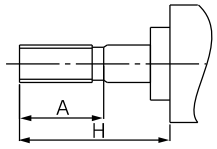

表示記號:**A1**

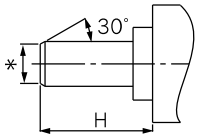

表示記號:**A10**

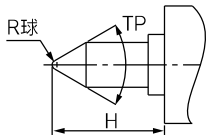

表示記號:**A11**

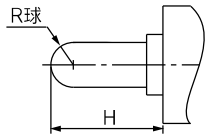

訂製品規格

關於詳細尺寸・規格及交期，請與本公司確認。

Order Made

1 耐熱氣壓缸(-10~150℃)

表示記號 **-XB6**

周圍溫度－10~150℃為止的高溫下也可使用，變更密封圈類與潤滑脂的氣壓缸。

適用系列

名稱 / 種類	型號	作動方式	備考
標準型	CJ2	複動 單桿	附空氣緩衝・磁簧開關除外
	CJ2W	複動 雙桿	附空氣緩衝・磁簧開關除外

註1) 請一定要無給油使用。
註2) 本氣壓缸維修期限與標準氣壓缸不同，請與本公司確認。
註3) 原則上，磁石內藏型及附磁簧開關，不可製作。但附磁簧開關的對應及附耐熱附磁簧開關的耐熱氣壓缸，請與本公司確認。
註4) 使用活塞速度50~500mm/s。

規格

周圍溫度範圍	－10℃~150℃
密封圈類材質	氟素橡膠
使用潤滑脂	耐熱潤滑脂
上記以外的規格及外形尺寸	標準型相同

⚠警告
使用上的注意

「本氣壓缸使用的潤滑脂」附著在手上的狀態下吸煙時，會產生對人體有害的氣體，請注意。

型號表示方法

標準型號表示方法 － XB6

耐熱氣壓缸

2 耐寒氣壓缸(－40~70℃)

表示記號 **-XB7**

周圍溫度－40℃為止的低溫下也可使用，變更密封圈與潤滑脂的氣壓缸。

適用系列

名稱 / 種類	型號	作動方式	備考
標準型	CJ2	複動 單桿	附空氣緩衝・磁簧開關、 桿前端金具 搖擺座固定金具除外
	CJ2W	複動 雙桿	附空氣緩衝・附磁簧開關除外

註1) 請一定要無給油使用。
註2) 不要有水分凍結，請使用吸附式乾燥機等乾燥的空氣。
註3) 本氣壓缸維修期限與標準氣壓缸不同，請與本公司確認。
註4) 不可安裝磁簧開關。
註5) 使用活塞速度50~500mm/s。

規格

周圍溫度範圍	－40℃~70℃
密封圈類材質	低丁腈橡膠
使用潤滑脂	耐寒潤滑脂
磁簧開關	不可安裝
外形尺寸	標準型相同
上記以外的規格	標準型相同

⚠警告
使用上的注意

「本氣壓缸使用的潤滑脂」附著在手上的狀態下吸煙時，會產生對人體有害的氣體，請注意。

型號表示方法

標準型號表示方法 － XB7

耐寒氣壓缸

3 低速氣壓缸(10~50mm/s)

表示記號 **-XB9**

10~50mm/s低速驅動也不會抖動現象，可平順的作動。

適用系列

名稱 / 種類	型號	作動方式	備考
標準型	CJ2	複動 單桿	附空氣緩衝除外

型號表示方法

標準型號表示方法 － XB9

低速氣壓缸

規格

使用活塞速度	10~50mm/s
外形尺寸	標準型相同
上記以外的規格	標準型相同

註) 本氣壓缸請避免給油。

⚠警告
使用上的注意

「本氣壓缸使用的潤滑脂」附著在手上的狀態下吸煙時，會產生對人體有害的氣體，請注意。

表示記號

4 低速氣壓缸(5~50mm/s) -XB13

5~50mm/s低速驅動也不會抖動現象，可平順的作動。

適用系列

名稱 / 種類	型號	作動方式	備考
標準型	CJ2	複動單桿	只限ø6

註1) 本氣壓缸，請避免給給油使用。
註2) 速度調整，請使用低速度控制用調速閥(AS-FM、AS-M系列)。

規格

使用活塞速度	5~50mm/s
外形尺寸圖	標準型相同
上記以外的規格	標準型相同

型號表示方法

各系列標準型號表示方法 **-XB13**

低速氣壓缸

⚠警告

使用上的注意

「本氣壓缸使用的潤滑脂」附著在手上的狀態下吸煙時，會產生對人體有害的氣體，請注意。

表示記號

5 配管孔位置關係特殊 -XC3

對於標準型的桿端蓋及蓋端蓋的配管孔位置變更的氣壓缸。

適用系列

名稱 / 種類	型號	作動方式	備考
標準型	CJ2	複動 單桿	附軌道安裝型磁簧開關、 空氣緩衝除外
止迴轉型	CJ2K	複動 單桿	附軌道安裝型磁簧開關除外

型號表示方法

各系列標準型號表示方法 **- XC3 A B**

配管孔位置關係特殊

從桿側看桿側配管孔位置

※參照右圖配管孔位置關係，A、B、C、D的記號。

從桿側看
蓋側配管孔位置

規格：與標準型相同

配管孔位置關係

安裝支持金具別表示記號(位置關係)

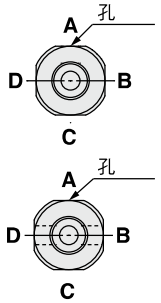

※從桿側看，配管孔以時鐘方向A、B、C、D。

〈搖擺與配管孔位置關係〉
※從桿側看，搖擺如圖示的位置，配管孔以時鐘方向A、B、C、D。

表示記號

6 可變行程氣壓缸 / 推出調整型 -XC8

蓋端側設置行程調整機構，進行推出側行程調整（行程調整後，兩側緩衝變單側緩衝。）

適用系列

名稱 / 種類	型號	作動方式	備考
標準型	CJ2	複動 單桿	附空氣緩衝、兩側附凸台、2山搖擺、兩側腳架、蓋側法蘭除外

規格

行程調整記號	—
行程調整範圍(mm)	0~15
上記以外的規格	標準型相同

型號表示方法

標準型號表示方法表示 **- XC8**

可變行程氣壓缸 / 推出調整型

⚠警告

使用上的注意

①氣壓缸作動中，行程調整用阻擋金具與氣壓缸本體的間隙處被夾住時，人體及周邊機器有造成損傷的危險性，請一定要依需要安裝保護外蓋。

②行程調整時，利用扳手等，請務必固定阻擋金具後，再鬆動鎖定螺帽。阻擋金具沒有固定便鬆動鎖定螺帽時，負荷與活塞桿鎖緊部或負荷側與阻擋金具側的活塞桿鎖緊部有鬆動、發生無法預測的事故與故障的可能性，請特別注意。

外形尺寸圖(下記以外的尺寸與標準型相同)

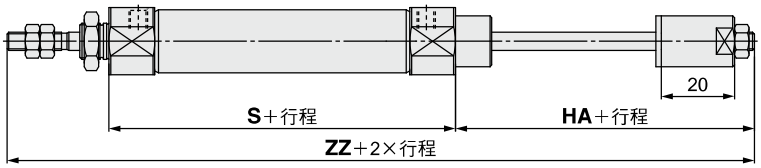

(mm)

氣缸內徑	適用行程	HA	S	ZZ
10	15~150	37	49	114
16	15~200	37	50	115

※上表尺寸以外與標準型相同。

7 可變行程氣壓缸／拉回調整型

表示記號 **-XC9**

利用調整螺栓可調整變更拉回側的行程。

適用系列

名稱／種類	型號	作動方式	備考
標準型	CJ2	複動 單桿	兩側附凸台、2山搖擺、兩側腳架、蓋側法蘭除外
止迴轉型	CJ2K	複動 單桿	兩側附凸台、2山搖擺、兩側腳架、蓋側法蘭除外
直接安裝型	CJ2R	複動 單桿	
止迴轉 直接安裝型	CJ2RK	複動 單桿	

型號表示方法

標準型號表示方法 **－ XC9**

可變行程氣壓缸／拉回調整型

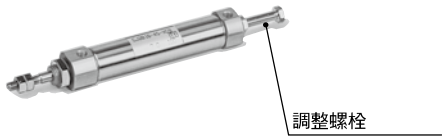

規格

行程調整記號	—
行程調整範圍（mm）	0~15
上記以外的規格	標準型相同

⚠注意

使用上的注意

①氣壓缸空氣供給的狀態下，行程調整用螺栓鬆至行程調整量以上時，行程調整螺栓有飛出、對人體及周邊機器造成傷害的危險性請注意。

②行程調整，請在沒有壓力狀態下調整。
加壓狀態下調整時調整部的密封圈有變形、發生空氣洩漏的可能性。

外形尺寸圖（下記以外的尺寸與標準型相同）

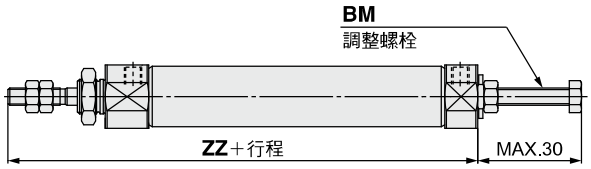

（mm）

氣缸內徑	BM	ZZ
10	M5×0.8	74
16	M5×0.8	75

※上表尺寸以外與標準型相同。

8 雙行程氣壓缸／雙桿型

表示記號 **-XC10**

背對背2支氣壓缸的一體化產品，行程往復都可做3階段控制。

適用系列

名稱／種類	型號	作動方式	備考
標準型	CJ2	複動 單桿	附空氣緩衝、桿前端金具、搖擺座固定金具除外
止迴轉型	CJ2K	複動 單桿	桿前端金具、搖擺座固定金具除外

規格

製作可能最大行程（mm）	300（單側最大150）
上記以外的規格	標準型相同

型號表示方法

CJ2 安裝支持型式 氣缸內徑 **－** 行程A ＋ 行程B **Z － XC10**

雙行程氣壓缸／雙桿型

外形尺寸圖（下記以外的尺寸與標準型相同）

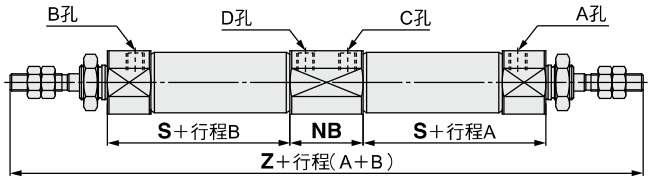

（mm）

氣缸內徑	NB	S	Z
10	21	36.5	150
16	21	37.5	152

功能

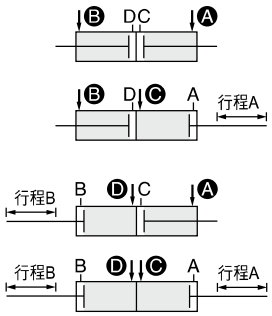

Ⓐ、Ⓑ孔供給空氣壓時，AB兩行程全部拉回。

Ⓑ、Ⓒ孔供給空氣壓時，A行程作動。

Ⓐ、Ⓓ孔供給空氣壓時，B行程作動。

Ⓒ、Ⓓ孔供給空氣壓時，A、B行程作動。

表示記號

9 雙行程氣壓缸／單桿型 -XC11

2支氣壓缸直列連接成一體化的產品，行程往復都可做2階段控制。

適用系列

名稱／種類	型號	作動方式	備考
標準型	CJ2	複動 單桿	附空氣緩衝除外

規格：標準型相同

※各系列的製作可能行程，
請與本公司確認。

型號表示方法

CJ2 [安裝支持型式] [氣缸內徑] − [行程A] + [行程B-A] Z − [搖擺座固定金具] [桿前端金具] − XC11

雙行程氣壓缸／單桿型

⚠注意

使用上的注意

①氣壓缸附屬的螺栓固定為止，請不要供給空氣。

②未固定的狀態下供給空氣時，氣壓缸有飛出、對人體及周邊機器造成損害的危險性，請注意。

外形尺寸圖（下記以外的尺寸與標準型相同）

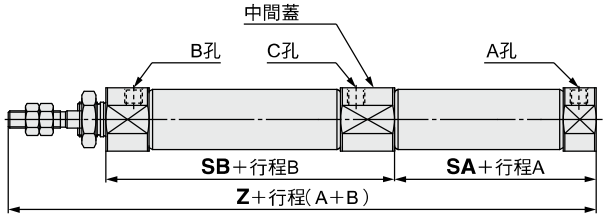

（mm）

氣缸內徑	SA	SB	Z
10	31.5	53	112.5
16	33	53	114

※上表尺寸以外與標準型相同。

註1）行程A側的出側位置安裝磁簧開關時，下記磁簧開關受中間端蓋干涉。此時請在行程B側安裝。B行程變中間位置檢出，通過時磁簧開關暫時ON・OFF，請注意。
無接點磁簧開關：D-H7□型、D-H7C型、D-H7□W型、D-H7NF型、D-H7BA型
有接點磁簧開關：D-C7□型、D-C80型、D-C73C型、D-C80C型、D-A80型、D-A9□型、D-A9□V型、D-A79W型、D-A73型

註2）本氣壓缸的製作可能最大行程，A, B均為150mm。

雙行程氣壓缸機能說明

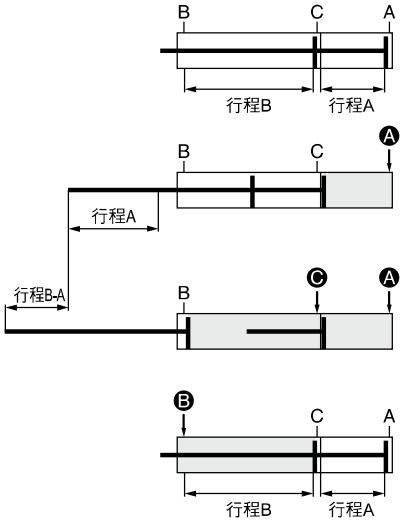

1）初期狀態
（0行程位置）

2）第1段
（A行程作動）
Ⓐ孔供給空氣時，活塞桿的A行程作動。

3）第2段
（B-A行程作動）
第1段作動Ⓒ，供給空氣時，活塞桿的B-A行程作動。

4）氣壓缸縮回
Ⓑ孔供給空氣時，活塞桿全部縮回。

A行程或B行程可單獨作動。

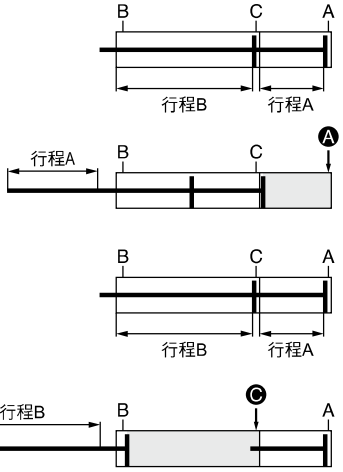

A行程作動

1）初期狀態
（0行程位置）

2）作動
Ⓐ孔供給空氣時，A行程作動。

B行程作動

1）初期狀態
（0行程位置）

2）作動
Ⓒ孔供給空氣時，B行程作動。

2倍的出力。

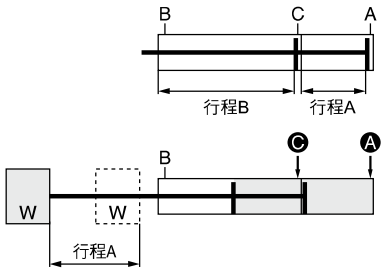

1）初期狀態
（0行程位置）

2）2倍的出力
Ⓐ、Ⓒ孔同時供給空氣時，A行程的範圍內可獲得2倍出力。

10 密封圈類氟素橡膠

表示記號 **-XC22**

適用系列

名稱／種類	型號	作動方式	備考
標準型	CJ2	複動單桿	附空氣緩衝除外
		單動(推 拉)	
	CJ2W	複動雙桿	附空氣緩衝除外
止迴轉型	CJ2K	複動單桿	
直接安裝型	CJ2R	複動單桿	

型號表示方法

標準型號表示方法 **– XC22**

密封圈類氟素橡膠

規格

密封圈材質	氟素橡膠
周圍溫度範圍	附磁簧開關註1)：－10℃~60℃ 無磁簧開關：－10℃~70℃ (不結冰)

上記以外的規格及外形尺寸	標準型相同

註1)使用時依藥品的種類與使用溫度，有無法使用的情形，請與本公司確認。
註2)附磁簧開關氣壓缸也可製作，但磁簧開關相關零件(磁簧開關本體、安裝金具、內藏磁石)與標準品相同，使用前請針對使用環境的適用性與本公司確認。

11 附軟管接頭

表示記號 **-XC51**

出貨時為了節省客戶作業時間，組裝了軟管接頭的氣壓缸。

適用系列

名稱／種類	型號	作動方式	備考
標準型	CJ2	複動單桿	
		單動(推 拉)	
	CJ2W	複動雙桿	
止迴轉型	CJ2K	複動單桿	
		單動(推 拉)	
調速閥內藏型	CJ2Z	複動單桿	
	CJ2ZW	複動雙桿	
直接安裝型	CJ2R	複動單桿	
		單動(推 拉)	
止迴轉直接安裝型	CJ2RK	複動單桿	
		單動(推 拉)	

型號表示方法

標準型號表示方法 **– XC51 H4**

附軟管接頭

軟管接頭的種類

H4	ø4/2.5附節流
H6	ø6/4附節流
MH4	ø4/2.5無節流
MH6	ø6/4無節流

規格：標準型相同

適用軟管接頭的種類

記號	適用氣缸徑(mm)	機能	軟管接頭型號
H4	ø4/2.5	附固定節流 (ø0.8)	CJ-5H-4
H6	ø6/4		CJ-5H-6
MH4	ø4/2.5	無固定節流	M-5H-4
MH6	ø6/4		M-5H-6

外形尺寸圖(下記以外的尺寸與標準型相同)

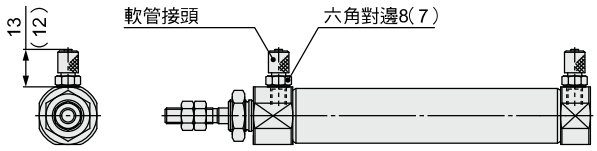

※所示為ø6/4用軟管接頭的安裝尺寸，( )內尺寸為ø4/2.5用。

表示記號

12 食品機械用潤滑脂規格 -XC85

潤滑脂使用食品機械用潤滑脂(NSF-H1 認證品)。

適用系列

名稱 / 種類	型號	作動方式	備考
標準型	CJ2	複動單桿	
		單動(推 拉)	
	CJ2W	複動雙桿	
止迴轉型	CJ2K	複動單桿	
		單動(推 拉)	
調速閥內藏型	CJ2Z	複動單桿	
	CJ2ZW	複動雙桿	
直接安裝型	CJ2R	複動單桿	
		單動(推 拉)	
止迴轉 直接安裝型	CJ2RK	複動單桿	
		單動(推 拉)	

型號表示方法

標準型號表示方法 **– XC85**

食品機械用潤滑脂規格●

規格

周圍溫度範圍	附磁簧開關：－10℃~60℃ 無磁簧開關：－10℃~70℃ (不結冰)
密封圈類材質	丁腈橡膠
使用潤滑脂	食品用潤滑脂
磁簧開關	可安裝
外形尺寸	標準型相同
上記以外的規格	標準型相同

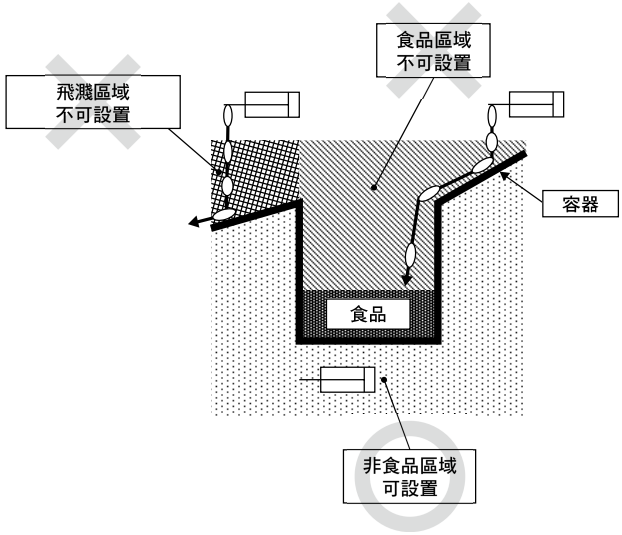

註1) 本產品請避免食品區域內的使用。
(請參照上圖。)
註2) 於飛濺區域洗淨的場所使用時，需要耐水性功能，請另行詢問。
註3) 請一定無給油使用 。
註4) 維修時請使用下記的潤滑脂包。
GR-H-010(潤滑脂：10g)
註5) 本氣壓缸的維修期限與標準氣壓缸不同，請與本公司確認。

⚠警告
使用上的注意

「本氣壓缸使用的潤滑脂」附著在手上的狀態下吸煙時，會產生對人體有害的氣體，請注意。

不可設置區域

食品區域…… 食品被氣壓缸直接接觸食品這些食品做為商品來處理

飛濺區域…… 食品有被氣壓缸直接接觸食品被接觸的食品不做為商品來處理

可設置區域

非食品區域…… 不與食品接觸的環境

表示記號

13 PTFE潤滑脂 -X446

適用系列

名稱 / 種類	型號	作動方式	備考
標準型	CJ2	複動單桿	
		單動(推 拉)	
	CJ2W	複動雙桿	
止迴轉型	CJ2K	複動單桿	
		單動(推 拉)	
調速閥內藏型	CJ2Z	複動單桿	
	CJ2ZW	複動雙桿	
直接安裝型	CJ2R	複動單桿	
		單動(推 拉)	
止迴轉 直接安裝型	CJ2RK	複動單桿	
		單動(推 拉)	

型號表示方法

標準型號表示方法 **– X446**

PTFE潤滑脂●

規格：標準品相同

外形尺寸：標準品相同

※需要維修用的潤滑脂時，備有潤滑脂包，請多加利用。
GR-F-005(潤滑脂：5g)

⚠警告
使用上的注意

「本氣壓缸使用的潤滑脂」附著在手上的狀態下吸煙時，會產生對人體有害的氣體，請注意。

表示記號

14 短間距安裝型／單動推出 -X773

縮短並列使用時的安裝間距尺寸
■桿端蓋及蓋端蓋外徑尺寸變更為ø7
■採用軟管接頭一體型的蓋端蓋，全長縮短

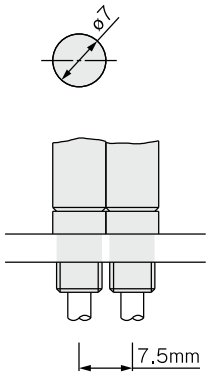

註）安裝為利用氣缸安裝螺絲直接安裝

用途例

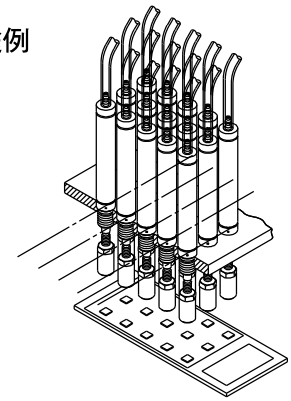

行動電話等按鍵作動確認

適用系列

名稱／種類	型號	作動方式	備考
標準型	CJ2	單動（推）	

規格

氣缸內徑（mm）	6
作動方式	單動推出
使用壓力範圍	0.2~0.7MPa
連接尺寸	ø4倒鉤接頭(軟質管用)
連接位置	蓋端蓋／軸方向
行程（mm）	5~60
磁簧開關	無

型號表示方法

CJ2B6 − 行程 SU4Z − X773

短間距安裝型／單動推出

外形尺寸圖

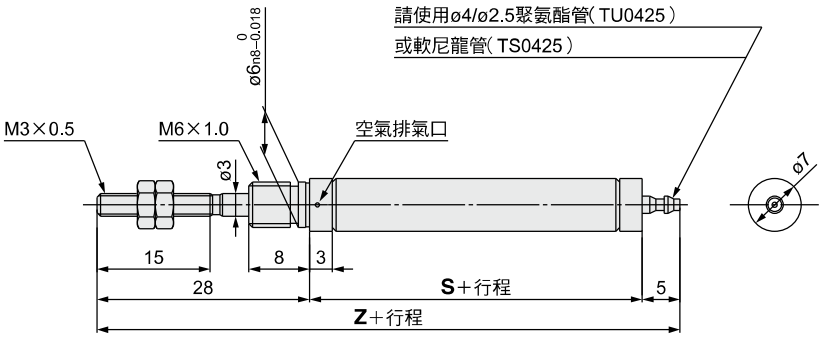

（mm）

行程	5~15	16~30	31~45	46~60
S	30.5	39.5	43.5	57.5
Z	63.5	72.5	76.5	90.5

備考
1.氣壓缸安裝時，桿端蓋的空氣排氣口，請不要阻塞。
2.氣壓缸安裝時，安裝螺絲部為防止鬆動，請塗抹接著劑，桿端蓋外徑請用扁嘴鉗或鯉魚鉗夾持進行安裝。

CJ2 Series / 產品個別注意事項

使用前請務必詳讀。關於安全上的注意事項，請參照封底頁。關於驅動器 / 共通注意事項、磁簧開關 / 共通注意事項，請確認「SMC產品操作注意事項」及「操作說明書」。
http://www.smcworld.com

安裝上的注意

⚠警告

①請在鎖定的氣缸速度・以及動能以內使用。

否則，氣缸、密封圈會破損。

②使用時，活塞桿上請不要施加過大的橫向負載。

簡易的確認方法

裝置安裝後的最低動作壓力值(MPa)＝氣缸最低動作壓力值(MPa)+{ 負載質量(kg)×導桿摩擦係數 / 氣缸斷面積(mm2)}

確認在上記值以內可平滑動作的場合，即可判定氣缸上加載的負載僅推力阻抗，而沒有施加橫向負載。

⚠注意

①安裝時，在固定桿側缸蓋用的安裝用螺母上應施加適當的緊固力矩。

若固定無桿側缸蓋，當緊固無桿側缸蓋本體時，缸蓋有可能迴轉，產生錯動。

②安裝螺紋部位的合適的緊固力矩如下。

ø10:5.9~6.4N･m、ø16:10.8~11.8N･m

③肘接頭用插銷、搖擺用插銷上的彈性擋圈要取下時，應使用合適的手鉗運行(C形彈性擋圈安裝工具)，特別是特ø10氣缸，應使用超細手鉗。

④磁簧開關安裝在軌道上的場合，已安裝的軌道不要卸下。因為安裝用螺紋貫穿到缸內，卸下軌道會造成漏氣。

⑤軸向腳座型安裝時，行程超過100mm的場合，應向本公司確認。

〈有關單動氣壓缸的注意〉

1) 推出型，活塞桿拉回時，拉回型，活塞桿推出時，請不要用有負載的使用方式。氣壓缸內藏的彈簧只有使活塞桿返回的力量，有負載時行程會無法返回終點。
2) 端蓋面設有呼吸孔，安裝時，請注意不要使孔阻塞，會有作動不良的情形。

〈有關止迴轉型的注意〉

1) 安裝螺牙部的鎖緊扭力，請在下記的範圍內。ø10:10.8~11.8N･m、ø16:20~21N･m
2) 活塞桿請不要施以使其迴轉的扭力。會造成止迴轉導軌變形，導致不迴轉精度變差。

容許迴轉扭力N･m	ø10	ø16
	0.02	0.04
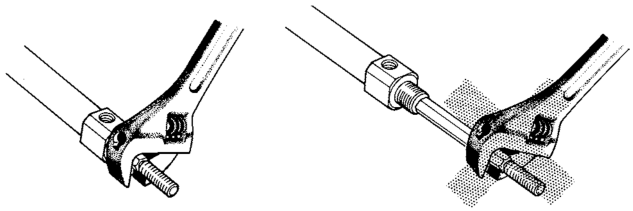
3) 活塞桿前端螺牙部鎖上金具或螺帽時，以拉回活塞桿最終端的狀態，活塞桿平行部的突出處，請用扳手固定。此時，請以鎖緊扭力不會造成止迴轉導軌負擔的方式進行作業。